Посібник користувача

Samsung Printer *Xpress*

CLX-419x series
CLX-626x series
C186x series

СТИСЛИЙ

Цей посібник містить інформацію щодо установки, основних функцій, а також пошуку та усунення неполадок в ОС Windows.

РОЗШИРЕНИЙ

Цей посібник містить інформацію щодо установки, функцій, а також пошуку та усунення неполадок в різних ОС.

Деякі функції можуть бути відсутніми на вашому апараті, в залежності від його моделі або країни.

СТИСЛИЙ

1. Вступ

Ключові переваги 5
Функції за моделями 8
Корисно знати 16
Про цей посібник користувача 17
Інформація про безпеку 18
Огляд апарата 25
Огляд панелі керування 30
Увімкнення пристрою 35
Локальна інсталяція драйвера 36
Повторна інсталяція драйвера 38

2. Огляд меню і базове налаштування

Огляд меню 40
Основні настройки пристрою 55
Матеріали та лоток 57
Основні режими друку 74
Основні операції копіювання 81
Основний метод сканування 86
Основний метод відправлення факсимільних повідомлень 87
Використання пристрою пам’яті з інтерфейсом USB 92

3. Обслуговування

Замовлення витратних матеріалів та комплектуючих 100
Наявні витратні матеріали 101
Доступні комплектуючі 103
Деталі та вузли, доступні до обслуговування 104
Зберігання картриджа з тонером 105
Перерозподіл тонера 107
Заміна картриджа з тонером 109
Заміна контейнера до відпрацьованого тонера 112
Встановлення комплектуючих 114
Моніторинг ресурсу витратних матеріалів 118
Встановлення сигналу про низький рівень тонера 119

Чищення апарата 120
Поради щодо переміщення та зберігання апарата 126

4. Усунення неполадок

Як уникнути заминання паперу 128
Усунення зминання оригіналу 129
Усунення заминання паперу 134
Значення Світлодіода стану 146
Інтерпретація повідомлень на дисплеї 149

5. Додаток

Технічні характеристики 159
Нормативна інформація 172
Авторські права 186

1. Вступ

Цей розділ містить необхідну інформацію, яку вам слід знати перед початком роботи з апаратом.

- Ключові переваги 5
- Функції за моделями 8
- Корисно знати 16
- Про цей посібник користувача 17
- Інформація про безпеку 18
- Огляд апарата 25
- Огляд панелі керування 30
- Увімкнення пристрою 35
- Локальна інсталяція драйвера 36
- Повторна інсталяція драйвера 38

Ключові переваги

Екологічна безпека

- З метою заощадження тонера та паперу цей апарат підтримує функцію Еко (див. «Екодрук» на стор. 77).
- Щоб заощадити папір, на одному аркуші можна надрукувати кілька сторінок (див. «Використання додаткових функцій друку» на стор. 325).
- З метою заощадження паперу можна друкувати на обох сторонах паперу (друк з двох сторін) (див. «Використання додаткових функцій друку» на стор. 325).
- З метою заощадження електроенергії апарат автоматично переходить в режим зменшеного її споживання, коли апаратом певний час не користуються.
- Рекомендуємо використовувати вторинний папір для економії природних ресурсів.

Швидкий друк з високою роздільною задатністю

- Можна друкувати повну гаму кольорів зі складових — блакитного, пурпурового, жовтого і чорного.
- Можна друкувати з роздільною здатністю до 9 600 x 600 точок на дюйм (ефективний режим) (600 x 600 x 4 біти).
- Швидкий друк за вимогою.
  - CLX-419x series/C186x series
    - Для друку на одній стороні, до 18 стор./хв. (A4) або до 19 стор./хв. (Letter).
  - CLX-626x series
    - Для друку на одній стороні, до 24 стор./хв. (A4) або до 25 стор./хв. (Letter).
    - Для двостороннього друку, до 12 стор./хв. (A4) або до 12 стор./хв. (Letter).

Ключові переваги

Зручність

- Просто піднесіть мобільний пристрій до NFC-наліпки на принтері, щоб почати друк (див. «Використання функції NFC» на стор. 263).
- Можливість швидкого друку безпосередньо з смартфона або комп'ютера за допомогою програм з підтримкою Google Cloud Print™ (див. «Google Cloud Print™» на стор. 271).
- Програма Easy Capture Manager дозволяє легко редагувати та друкувати знімки екрану, отримані за допомогою клавіші Print Screen на клавіатурі (див. «Easy Capture Manager» на стор. 370).
- Samsung Easy Printer Manager та Состояние принтера — це програма, що контролює та повідомляє вам про стан апарата, а також дозволяє змінювати його параметри (див. «Робота з Состояние принтера Samsung» на стор. 383 або «Робота з Samsung Easy Printer Manager» на стор. 380).
- Samsung Easy Document Creator це додаток, який дозволяє сканувати, компілювати та зберігати документи в багатьох форматах, включаючи .epub. Ці документи можна завантажувати у соціальні мережі та відправляти факсом (див. «Використання Samsung Easy Document Creator» на стор. 379).
- «AnyWeb Print» робить знімок екрана, попередній перегляд, вирізання та друк вмісту екрана у браузері Windows Internet Explorer легшими, ніж за використання звичайної програми (див. «Samsung AnyWeb Print» на стор. 372).
- Програма Служба обновлений дозволяє перевіряти наявність нових версій програмного забезпечення та встановлювати їх. Ця функція доступна лише для Windows.
- За наявності доступу до Інтернету можна звернутися по довідку, технічний супровід, драйвери апарата, посібники та відомості про замовлення на веб-сайт фірми www.samsung.com > знайти свій продукт > Підтримка та завантаження.

Широкий діапазон функцій та підтримка додатків

- Підтримує папір різного розміру (див. «Характеристики матеріалів для друку» на стор. 162).
- Друк водяних знаків: Документ можна надрукувати з довільним написом, наприклад, «**CONFIDENTIAL**» (див. «Використання додаткових функцій друку» на стор. 325).
- Ви можете друкувати в різних операційних системах (див. «Вимоги до системи» на стор. 167).
- Ваш апарат обладнано інтерфейсом USB та/або мережевим інтерфейсом.

Ключові переваги

Підтримує різні методи налаштування бездротових мереж

- За допомогою кнопки WPS (Wi-Fi Protected Setup™)
  - Ви можете легко підключитись до бездротової мережі за допомогою кнопки WPS на пристрої та точці доступу (бездротовому маршрутизаторі).
- За допомогою USB- або мережевого кабелю
  - Підключитись до мережі та налаштувати різні її параметри можна за допомогою USB- або мережевого кабелю.
- Використання Wi-Fi Direct
  - Ви можете легко та зручно друкувати документи з мобільних пристроїв за допомогою мереж Wi-Fi або Wi-Fi Direct.

див. «Уведення до методів налаштування бездротової мережі» на стор. 215

Функції за моделями

Деякі функції та додаткові матеріали можуть бути недоступні, залежно від моделі чи країни.

Операційна система

Операційна система	CLX-419xN CLX-419xFN	CLX-419xFW C186xFW	CLX-626xND CLX-626xFD CLX-626xFR	CLX-626xFW
Windows	●	●	●	●
Mac	●	●	●	●
Linux	●	●	●	●
Unix	●	●	●	●

(●: наявна; Пусто: не наявно)

Функції за моделями

Програмне забезпечення

Ви можете інсталювати драйвер принтера, коли завантажите компакт-диск у пристрій читання компакт-дисків CD-ROM. В ОС windows оберіть драйвер та ПО у вікні **Вибір програмного забезпечення для встановлення**.

Програмне забезпечення		CLX-419xN CLX-419xFN	CLX-419xFW C186xFW	CLX-626xND CLX-626xFD CLX-626xFR	CLX-626xFW
Драйвер принтера SPL		●	●	●	●
Драйвер принтера PCL		●	●	●	●
Драйвер принтера PS		●	●	●	●
Драйвер принтера XPS[a]		●	●	●	●
Утилита прямой печати[a]		●	●	●	●
Samsung Easy Printer Manager	**Настройки параметра «Сканування до ПК»**	●	●	●	●
	Настройки параметра «Факс на ПК»	● (лише CLX-419xFN)	●	● (лише CLX-626xFD/ CLX-626xFR)	●
	Настройки пристрою	●	●	●	●
Состояние принтера Samsung		●	●	●	●
Samsung AnyWeb Print[a]		●	●	●	●
Samsung Easy Document Creator		●	●	●	●

Функції за моделями

Програмне забезпечення		CLX-419xN CLX-419xFN	CLX-419xFW C186xFW	CLX-626xND CLX-626xFD CLX-626xFR	CLX-626xFW
Easy Capture Manager		●	●	●	●
Samsung Easy Color Manager[a]		●	●	●	●
SyncThru™ Web Service		●	●	●	●
SyncThru Admin Web Service		●	●	●	●
Easy Eco Driver		●	●	●	●
Факс	**Samsung Network PC Fax**	● (лише CLX-419xFN)	●	● (лише CLX-626xFD/ CLX-626xFR)	●
Скан	**Драйвер сканування Twain**	●	●	●	●
	Драйвер сканування WIA	●	●	●	●

a. Завантажте ПО Samsung з сайту та встановіть його: (http://www.samsung.com > знайти свій продукт > Підтримка та завантаження). Перед встановленням перевірте сумісність ПО з комп'ютером та ОС.

(●: наявна; Пусто: не наявно)

Функції за моделями

Різноманітні функції

Функції	CLX-419xN CLX-419xFN	CLX-419xFW C186xFW	CLX-626xND CLX-626xFD CLX-626xFR	CLX-626xFW
Високошвидкісний інтерфейс USB 2.0	●	●	●	●
Мережевий інтерфейс Ethernet 10/100/ 1000 Base TX дротової локальної мережі (LAN)	●	●	●	●
З'єднувач для паралельного інтерфейсу IEEE 1284B[a]			○	○
Мережний інтерфейс 802.11 b/g/n для безпроводової локальної мережі[b]		●		●
NFC(Зв'язок в ближньому полі)		● (лише C186xFW)		
Google Cloud Print™	●	●	●	●
AirPrint	●	●		
Екодрук	●	●	●	●
Дуплексний (2-сторонній) друк			●	●
Дуплексний (2-сторонній) друк (вручну)[cd]	●	●		
Інтерфейс накопичувачу USB	●	●	●	●
Модуль пам’яті	○	○	○	○

Функції за моделями

Функції		CLX-419xN CLX-419xFN	CLX-419xFW C186xFW	CLX-626xND CLX-626xFD CLX-626xFR	CLX-626xFW
Додатковий лоток (Лоток 2)				○	○
Внутрішня пам'ять					●[e]
Подавач оригіналів	**Дуплексний автоподавач аркушів (DADF)**			● (лише CLX-626xFR)	●
	Автоподавач оригіналів	●	●	● (лише CLX-626xND/ CLX-626xFD)	
Телефонна трубка					

Функції за моделями

Функції		CLX-419xN CLX-419xFN	CLX-419xFW C186xFW	CLX-626xND CLX-626xFD CLX-626xFR	CLX-626xFW
Факс	**Отпр.нескольк.**	● (лише CLX-419xFN)	●	● (лише CLX-626xFD/CLX-626xFR)	●
	Отлож. отправ.	● (лише CLX-419xFN)	●	● (лише CLX-626xFD/CLX-626xFR)	●
	Приор. отправ.				
	Двусторон. отправка			● (лише CLX-626xFR)	●
	Безопас. прием	● (лише CLX-419xFN)	●	● (лише CLX-626xFD/CLX-626xFR)	●
	Двосторонній друк			● (лише CLX-626xFR)	●
	Відправлення/ одержання пересилання - факс	● (лише CLX-419xFN)	●	● (лише CLX-626xFD/CLX-626xFR)	●
	Відправлення/ одержання пересилання - ел. адреса			● (лише CLX-626xFD/CLX-626xFR)	●
	Відправлення/ одержання пересилання - сервер			● (лише CLX-626xFD/CLX-626xFR)	●

Функції за моделями

Функції		CLX-419xN CLX-419xFN	CLX-419xFW C186xFW	CLX-626xND CLX-626xFD CLX-626xFR	CLX-626xFW
Скан	Сканування до електронної пошти	●	●	●	●
	Сканування на SMB-сервер			●	●
	Сканування на FTP-сервер			●	●
	Двостороннє сканування			● (лише CLX-626xFR)	●
	Сканування до ПК	●	●	●	●

Функції за моделями

Функції		CLX-419xN CLX-419xFN	CLX-419xFW C186xFW	CLX-626xND CLX-626xFD CLX-626xFR	CLX-626xFW
Копировать	Копіювання посвідчень	●	●	●	●
	Копіювання зі збільшенням і зменшенням	●	●	●	●
	Сортировка	●	●	●	●
	Постер				
	Клонування				
	Auto Fit	●	●	●	●
	Книга	●	●	●	●
	Монтаж 2 або 4 сторінок	●	●	●	●
	Регулювання фону	●	●	●	●
	Зсув для підшивання				
	Очищення крайок			●	●
	Підсилення сірого				
	Двостороннє копіювання			●	●

a. Якщо ви використовуєте паралельний порт, ви не можете використовувати кабель USB.
b. Наявність мережної карти для безпроводової локальної мережі залежить від країни. У деяких країнах застосовується лише 802.11 b/g. Запити направляйте місцевим дилерам фірми «Samsung» або до крамниці, де було придбано апарат.
c. Лише для користувачів Windows.
d. Підтримується лише 1 лоток.
e. Пристрій оснащено картою пам'яті SD на 4 ГБ.

(●: Наявно, ○: Додатково, Пустий: не наявно)

Корисно знати

Апарат не друкує.

- Відкрийте чергу друку і видаліть документ зі списку (див. «Скасування завдання з друку» на стор. 75).
- Видаліть драйвер і встановіть його знову (див. «Локальна інсталяція драйвера» на стор. 36).
- Призначте апарат стандартним апаратом у Windows (див. «Задавання апарата як стандартного» на стор. 325).

Де я можу придбати витратні матеріали або комплектуючі?

- Запитуйте в постачальника або продавця техніки Samsung.
- Відвідайте сторінку www.samsung.com/supplies. Вкажіть вашу країну/регіон для перегляду службової інформації про продукцію.

Індикатор стану мигає або горить постійно.

- Вимкніть і знову увімкніть живлення пристрою.
- Перевірте значення індикаторів за цим керівництвом і усуньте відповідну неполадку (див. «Значення Світлодіода стану» на стор. 146).

Сталося зминання паперу.

- Відчиніть та зачиніть передню кришку (see «Вигляд спереду» на стор. 26).
- Прочитайте інструкцію по видаленню зам'ятого паперу в цьому керівництві і усуньте відповідну неполадку (див. «Усунення заминання паперу» на стор. 134).

Нечіткий друк.

- Тонер закінчується або розподілений нерівномірно. Струсніть картридж з тонером (див. «Перерозподіл тонера» на стор. 107).
- Спробуйте іншу роздільну здатність друку (див. «Відкривання пріоритетів друкування» на стор. 75).
- Замініть картридж із тонером (див. «Заміна картриджа з тонером» на стор. 109).

Де я можу завантажити драйвер для апарата?

- Ви можете звернутися по довідку, технічний супровід, драйвери апарата, посібники та відомості про замовлення на веб-сайт фірми www.samsung.com > знайти свій продукт > Підтримка та завантаження.

Про цей посібник користувача

Цей посібник користувача містить основні відомості про апарат, а також докладні пояснення щодо його використання.

- Перед використанням апарата прочитайте вимоги щодо техніки безпеки.
- Якщо під час використання пристрою маєте якусь проблему, зверніться до розділу про усунення неполадок.
- Терміни, використані у цьому посібнику користувача, пояснюються в розділі глосарію.
- Усі ілюстрації в цьому посібнику можуть відрізнятися від вашого апарата, залежно від його опцій чи моделі.
- Залежно від версії драйвера/мікропрограми відповідного пристрою вид меню може відрізнятися від ілюстрацій наведених у даному посібнику.
- Процедури в цьому посібнику користувача головним чином наведено для Windows 7.

Позначення

Деякі використані терміни є взаємозамінними, наприклад такі:

- Документ — це синонім до терміну оригінал.
- Папір — синонім до носія або матеріалу для друку.
- Апарат — синонім до принтера чи багатофункційного пристрою.

Загальні позначки

Позначка	Текст	Опис
	Застереження	Для інформування користувачів, як захистити апарат від можливих механічних пошкоджень та несправностей.
	Попередження	Використовується, щоб попередити користувачів про загрозу травми.
	Примітка	Для надання додаткової інформації або докладніших відомостей про функцію чи характеристику апарата.

Інформація про безпеку

Ці застереження та попередження призначені для запобігання травмуванню, а також будь-якому можливому пошкодженню апарата. Перед експлуатацією апарата уважно прочитайте всі інструкції. Після ознайомлення з цим розділом збережіть його в надійному місці для подальшого звернення.

Важливі символи безпеки

Пояснення всіх позначок та символів, що використовуються в цьому розділі

	Попередження	Недотримання правил безпеки може призвести до серйозного травмування чи смерті.
	Застереження	Недотримання правил безпеки може призвести до невеликого травмування чи пошкодження власності.
	Не робіть спроби.	

Умови експлуатації

Попередження

	Не використовуйте, якщо шнур живлення пошкоджений або електророзетка не заземлена. Це може призвести до ураження електричним струмом або пожежі.
	На апарат нічого не кладіть і не ставте (воду, невеликі металеві чи важкі предмети, свічки, запалені сигарети тощо). Це може призвести до ураження електричним струмом або пожежі.
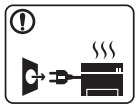	• Якщо апарат перегрівається, виділяє дим, видає сторонні звуки чи запахи, його слід негайно вимкнути перемикачем живлення та витягнути шнур живлення з розетки. • Користувач мусить завжди мати доступ до розетки живлення на випадок надзвичайної ситуації, що потребує відключення шнура живлення. Це може призвести до ураження електричним струмом або пожежі.

Інформація про безпеку

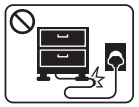	Не перегинайте шнур живлення і не кладіть на нього важкі предмети. Ходіння по шнуру живлення чи здавлювання його важким предметом може призвести до ураження електричним струмом або пожежі.
	Не виймайте шнур живлення зі штепсельної розетки, смикаючи за нього; не беріться за вилку шнура живлення вологими руками. Це може призвести до ураження електричним струмом або пожежі.

Застереження

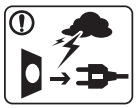	Під час грози або в період простою витягуйте шнур живлення з електричної розетки. Це може призвести до ураження електричним струмом або пожежі.
	Будьте обережні, зона виходу паперу гаряча. Можна опектися.
	Якщо апарат впав чи його корпус пошкоджено, від'єднайте апарат від усіх інтерфейсних сполучень та зверніться по допомогу до кваліфікованого ремонтного персоналу. Інакше це може призвести до ураження електричним струмом або пожежі.
	Якщо в разі дотримання всіх інструкцій апарат не працює належним чином, від’єднайте його від усіх інтерфейсних з’єднань і зверніться за допомогою до кваліфікованого ремонтного персоналу. Інакше це може призвести до ураження електричним струмом або пожежі.
	Якщо вилка важко входить в розетку, не намагайтесь силою вштовхнути її туди. Викличте електрика для заміни розетки, інакше це може призвести до ураження електричним струмом.
	Не дозволяйте домашнім тваринам жувати шнури мережевого живлення чи з'єднання з комп'ютером та телефонні шнури. Це може призвести до ураження електричним струмом або пожежі, а також до травмування домашніх тварин.

Інформація про безпеку

Спосіб експлуатації

Застереження

	Не тягніть папір, що виходить з друку. Це може пошкодити апарат.
	Не розміщуйте пальці між апаратом і лотком для паперу. Це може призвести до травми.
	Будьте обережні, замінюючи або видаляючи зім'ятий папір. Новий папір має гострі краї, об які можна порізатися.
	Під час друку великої кількості аркушів нижня частина зони виходу паперу може розжаритися. Не дозволяйте дітям торкатися її. Можна опектися.
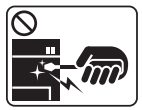	Видаляючи зам'ятий папір, не застосовуйте пінцет чи гострі металеві предмети. Це може пошкодити апарат.
	Не давайте паперу занадто нагромаджуватися у вихідному лотку. Це може пошкодити апарат.
	Не затуляйте вентиляційний отвір та не заштовхуйте туди предмети. Це може підвищити температуру складових частин пристрою та призвести до пошкодження або пожежі.
	Використання керування, регулювання чи виконання процедур, інших, аніж ті, що тут обумовлені, може призвести до небезпечного опромінення.
	Живлення на пристрій подається через шнур живлення. Щоб вимкнути живлення, витягніть шнур живлення з електричної розетки.

Встановлення та переміщення

Попередження

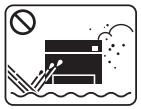	Не ставте апарат у запилених та вологих місцях та місцях, де підтікає вода. Це може призвести до ураження електричним струмом або пожежі.
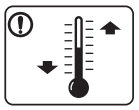	Розташуйте пристрій в середовищі, яке відповідає вимогам щодо температури та вологості. В іншому разі це може призвести до пошкодження пристрою (див. «Загальні технічні характеристики» на стор. 159).

Інформація про безпеку

Застереження

	Перш ніж перемістити апарат, вимкніть живлення та від'єднайте всі шнури. Інформація нижче наводиться лише у якості загальних рекомендацій з урахуванням ваги пристрою. Якщо стан вашого здоров'я не дозволяє вам піднімати важкі предмети, не піднімайте цей пристрій. Залучіть для цього кількох людей. Після цього підніміть апарат. • Якщо апарат важить менше 20 кг, щоб його підняти, потрібна 1 особа. • Якщо апарат важить від 20 до 40 кг, щоб його підняти, потрібні 2 особи. • Якщо апарат важить більше 40 кг, щоб його підняти, потрібні 4 особи або більше. Апарат може впасти, що призведе до його пошкодження або травмування людей.
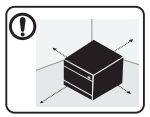	Встановлюйте принтер на пласку поверхню у добре вентильованому місці. Залишайте достатньо простору для відкривання кришок та лотків. Місце має бути добре вентильованим, не жарким, не вологим, та на нього не повинні потрапляти прямі промені сонця.
	При використанні пристрою довгий період часу або при друкуванні великої кількості сторінок в погано вентильованому приміщенні, у повітрі можуть накопичуватись речовини, шкідливі для здоров'я. Встановлюйте принтер у добре вентильованому місці або час від часу відкривайте вікно для циркуляції повітря.
	Не ставте апарат на нестійку поверхню. Апарат може впасти, що призведе до його пошкодження або травмування людей.
	Використовуйте лише AWG №26[a] або при потребі більший, "телефонний" дріт. Інакше це може призвести до пошкодження апарата.
	Переконайтеся, що вставляєте вилку шнура живлення в заземлену електричну розетку. Інакше це може призвести до ураження електричним струмом або пожежі.
	Для безпечної роботи використовуйте тільки шнур живлення, що постачається разом з апаратом. Якщо з апаратом на 110 В використовується шнур, довший за 2 метри, тоді AWG має бути №16 або більший. Інакше це може призвести до пошкодження апарата, ураження людей електричним струмом або пожежі.

	Не накривайте апарат і не ставте його в непровітрювані місця, наприклад у шафу. Якщо місце, у якому розміщено пристрій, погано провітрюється, це може призвести до пожежі.
	Не перенавантажуйте розетки та подовжувачі. Це може погіршити робочі характеристики та призвести до ураження електричним струмом або пожежі.
	Апарат має бути під'єднаний до живлення з напругою, позначеною на наклейці. Якщо ви не впевнені та хочете перевірити використовувану напругу, зверніться до енергопостачальної компанією.

a. AWG: Американський сортамент дротів (скорочення від American Wire Gauge)

Технічне обслуговування та перевірка

Застереження

	Перед чищенням внутрішньої частини апарата від'єднайте цей виріб від електропостачання. Не чистіть апарат бензином, розчинником для фарби чи спиртом; не бризкайте водою прямо в апарат. Це може призвести до ураження електричним струмом або пожежі.
	Не вмикайте апарат під час заміни витратних матеріалів або чищення внутрішніх деталей. Це може призвести до травмування.
	Зберігайте засоби чищення подалі від дітей. Діти можуть отримати травму.
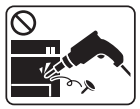	Не розбирайте, не ремонтуйте і не переробляйте пристрій самостійно. Це може пошкодити апарат. У разі потреби в ремонті викличте уповноваженого техніка.

Інформація про безпеку

	Під час чищення та роботи неухильно дотримуйтесь указівок, наведених у посібнику користувача, що постачається разом з апаратом. Інакше можна пошкодити апарат.
	Шнур живлення та контактну поверхню його вилки слід оберігати від вологи та пилу. Інакше це може призвести до ураження електричним струмом або пожежі.
	• Не знімайте пригвинчені кришки та захисні кожухи. • Ремонт термофіксатора може здійснювати лише спеціаліст служби технічної підтримки. Ремонт, який проводиться спеціалістами, що не мають певного сертифікату, може привести до пожежі або враження електричним струмом. • Ремонт апарата може здійснювати лише спеціаліст служби технічної підтримки компанії Samsung.

Використання витратних матеріалів

Застереження

	Не розбирайте картридж із тонером. Тонер може бути небезпечний, якщо його вдихнути або проковтнути.
	Не спалюйте витратні матеріали, такі як картридж з тонером чи блок термофіксації. Це може спричинити вибух або некеровану пожежу.
	Витратні матеріали, наприклад картриджі з тонером, слід зберігати подалі від дітей. Тонер може бути небезпечний, якщо його вдихнути або проковтнути.
	Застосування повторно використовуваних витратних матеріалів, наприклад тонера, може призвести до пошкодження пристрою. У разі пошкодження апарата внаслідок застосування повторно використовуваних витратних матеріалів стягуватиметься плата за обслуговування.

	При роботі з витратними матеріалами, що містять тонер (картриджі, пляшки, проявний блок тощо), слід дотримуватись наступних інструкцій. • При утилізації витратних матеріалів дотримуйтесь інструкцій з утилізації. інструкцій з утилізації можна отримати у продавця. • Не мийте витратні матеріали. • Пляшку з використаним тонером не можна використовувати повторно після спорожнення. Недотримання цих інструкцій може призвести до порушення в роботі пристрою або забрудненні оточуючого середовища. Гарантія не вкриває пошкодження, що викликані необережністю користувача.
	Якщо тонер потрапив на одяг, не змивайте його гарячою водою. Гаряча вода зафіксує барвник на тканині. Використовуйте холодну воду.
	Замінюючи картридж із тонером або видаляючи зім'ятий папір, будьте обережні, щоб тонер не потрапив на тіло або одяг. Тонер може бути небезпечний, якщо його вдихнути або проковтнути.

Огляд апарата

Компоненти

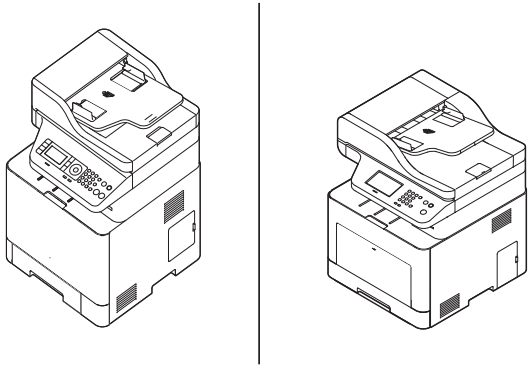		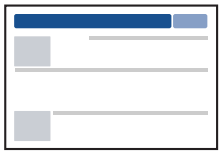
Пристрій	Шнур живлення	Короткий посібник з інсталяції
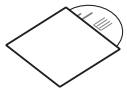	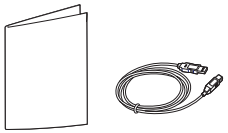	
Компакт-диск з програмами[a]	Приладдя[b]	

a. Цей компакт-диск з програмами містить драйвери для принтера, посібник користувача, а також програмні додатки.
b. Приладдя до вашого апарату можуть відрізнятися, залежно від його моделі та країни.

Огляд апарата

Вигляд спереду

- Ця ілюстрація може відрізнятися від Вашого апарата, залежно від його моделі. Існують декілька типів пристрою.
- Деякі функції та додаткові матеріали можуть бути недоступні, залежно від моделі чи країни (див. «Функції за моделями» на стор. 8).

CLX-419x series/ C186x series/CLX-626xND/ CLX-626xFD

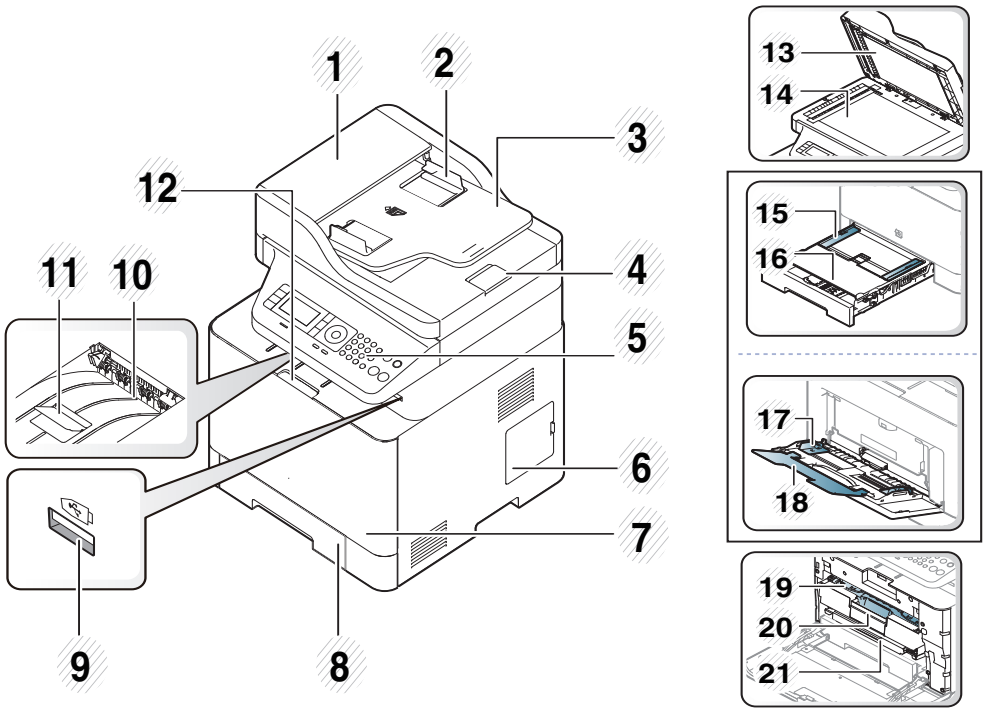

1	Автоподавач оригіналів - кришка	12	Ручка передньої кришки
2	Автоподавач аркушів з напрямною	13	Кришка сканера
3	Автоподавач оригіналів - вхідний лоток	14	Скло сканера
4	Автоподавач оригіналів - вихідний лоток	15	Направляючі паперу лотка для ручного подавання
5	Панель керування	16	Лоток ручного подавання
6	Кришка пульта керування	17	Напрямні ширини паперу на універсальному лотку[a]
7	Передня кришка	18	Універсальний додатковий лоток[a]
8	Лоток 1	19	Картридж із тонером
9	порт накопичувача USB	20	Рукоятка картриджа з тонером
10	Вихідний лоток	21	Стрічка перенесення (СПЗ)
11	Вихідний лоток подавача оригіналів	22	NFC-наліпка[b] (Зв'язок в ближньому полі) 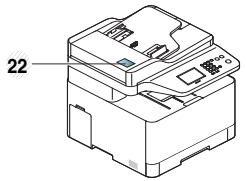

a. Лише CLX-626xND/ CLX-626xFD.
b. лише C186xFW

Огляд апарата

CLX-626xFR/CLX-626xFW

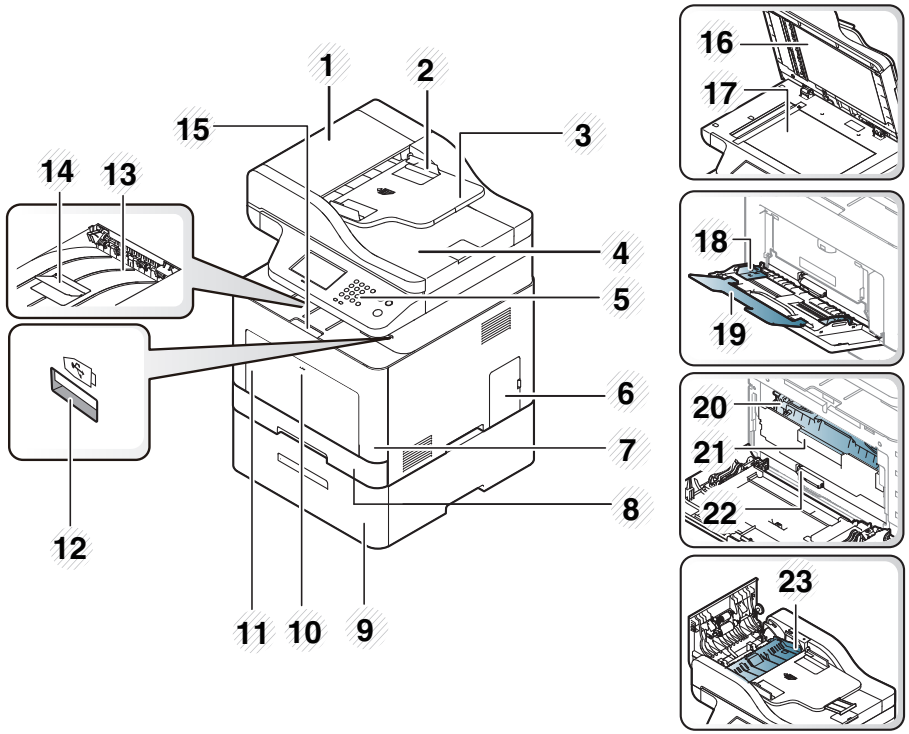

1	Кришка дуплексного автоподавача аркушів	13	Вихідний лоток
2	Дуплексний автоподавач аркушів з напрямною	14	Вихідний лоток подавача оригіналів
3	Вхідний лоток дуплексного автоподавача аркушів	15	Ручка передньої кришки
4	Вихідний лоток дуплексного автоподавача аркушів	16	Кришка сканера
5	Панель керування	17	Скло сканера
6	Кришка пульта керування	18	Напрямні ширини паперу на універсальному лотку
7	Передня кришка	19	Універсальний додатковий лоток
8	Лоток 1	20	Картридж із тонером
9	Додатковий (опційний) лоток[a]	21	Рукоятка картриджа з тонером
10	Кнопка виймання універсального лотка	22	Стрічка перенесення (СПЗ)
11	Універсальний лоток	23	Заминання блоку двостороннього друку
12	порт накопичувача USB		

a. Це опційна функція. Лише CLX-626x series.

Огляд апарата

Вигляд ззаду

- Ця ілюстрація може відрізнятися від Вашого апарата, залежно від його моделі. Існують декілька типів пристрою.
- Деякі функції та додаткові матеріали можуть бути недоступні, залежно від моделі чи країни (див. «Функції за моделями» на стор. 8).

CLX-419x series/C186x series	CLX-626x series
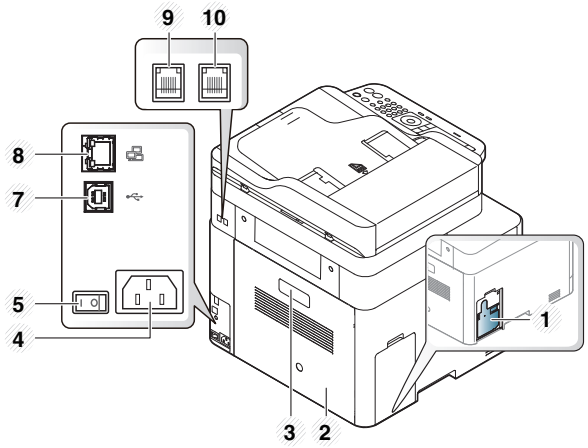	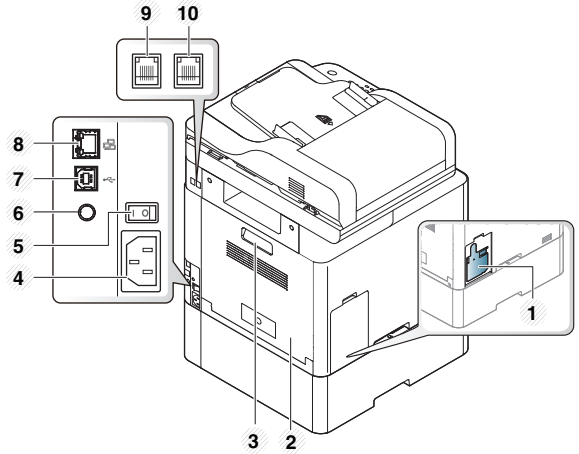

Огляд апарата

1	Контейнер для відпрацьованого тонера	4	Гніздо для шнура живлення	7	USB-порт[b]	10	Гніздо для телефонного апарата(**EXT.**)[c]
2	Задня кришка	5	Вимикач живлення	8	Мережний порт		
3	Ручка задньої кришки	6	Вихідне гніздо 5 В для з'єднувача для паралельного інтерфейсу IEEE 1284B [ab]	9	Гніздо для телефонного шнура (**LINE**)[c]		

a. Це опційна функція. Лише CLX-626x series.
b. З'єднувач для паралельного інтерфейсу IEEE 1284B можна підключити як до USB-порту, так і до вихідного гнізда 5 В.
c. лише CLX-419xFN/CLX-419xFW/C186xFW/CLX-626xFD/CLX-626xFR/CLX-626xFW.

Огляд панелі керування

- Панель керування може бути дещо іншою залежно від моделі. Існують декілька типів панелей керування.
- Деякі функції та додаткові матеріали можуть бути недоступні, залежно від моделі чи країни (див. «Функції за моделями» на стор. 8).
- Залежно від моделі певні кнопки можуть не працювати (копіювання, факс, сканер).

Тип A(CLX-419xN/ CLX-419xFN/ CLX-626xND/CLX-626xFD/ CLX-626xFR)

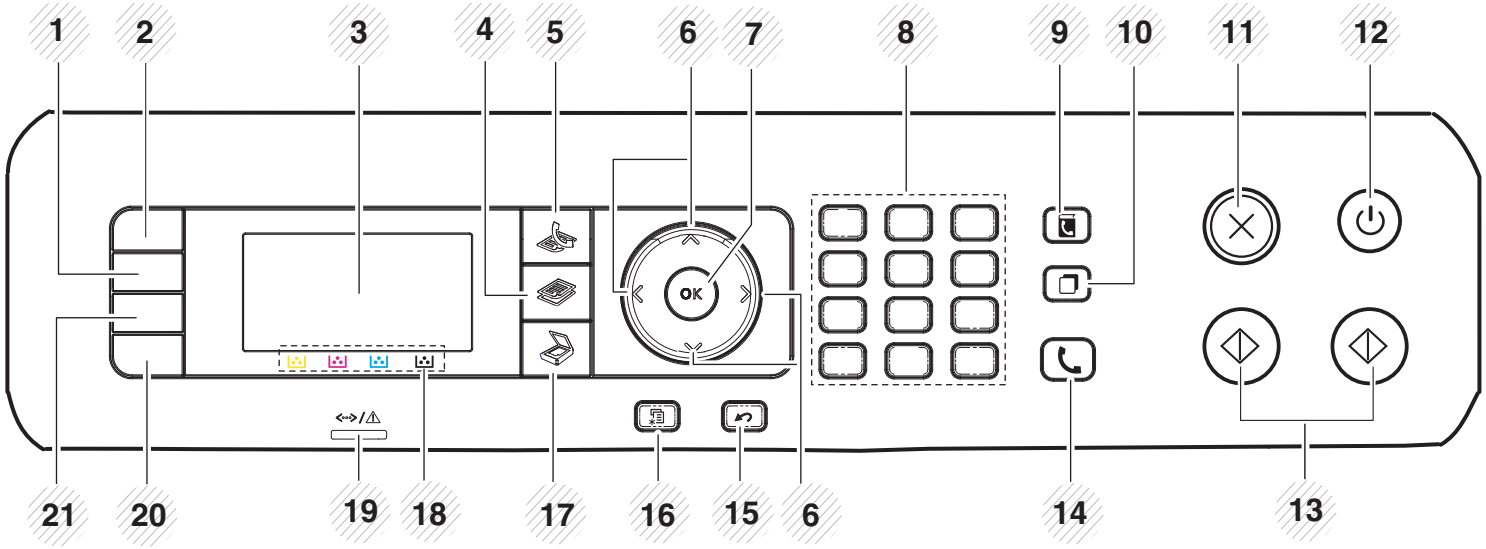

Огляд панелі керування

1	**Darkness**		Регулювання рівня яскравості копій для полегшення читання, якщо оригінал має невиразне забарвлення або надто темний.
2	**ID Copy**[a]		Можна скопіювати обидві сторони посвідчення (наприклад, водійського) на одну сторону аркуша паперу (див. «Копіювання посвідчень» на стор. 84).
	Scan to[b]		Дозволяє надіслати зіскановані дані.
3	**Екран дисплея**		Показує поточний стан апарата та запити під час роботи.
4	**Копировать**[a]		Переключення до режиму копіювання.
5	**Факс**[a]		Переключення до режиму факсу.
6	**Arrows**		Перегляд можливостей, наявних у вибраному меню, та збільшення чи зменшення значень.
7	**OK**		Підтверджує показані на екрані значення.
8	**Цифровые клавиши**		Набирання номерів і введення літер та цифр (див. «Літери та цифри на кнопковій панелі» на стор. 318).
9	**Address Book**		Дозволяє зберігати та знаходити раніше записані часто використовувані номери факсів (див. «Збереження адреси електронної пошти» на стор. 316 або «Налаштування адресної книги факсу» на стор. 319).
10	**Redial/ Pause**[a]		Повторне набирання номеру факсу або ідентифікатору абонента в режимі готовості або введення паузи в факсовий номер у режимі редагування (див. «Повторне набирання останнього номеру факсу» на стор. 353).
11	**Stop/Clear**		Припиняє поточну операцію.
12	**Power/ Wakeup**		Дозволяє увімкнути або вимкнути, або вивести апарат з режиму очікування. Якщо вам потрібно вимкнути прилад, натисніть та утримуйте цю кнопку більш трьох секунд.

Огляд панелі керування

13	**Start**	**Color**		Запуск друкувального завдання у кольоровому режимі.
		Black		Запуск друкувального завдання у чорно-білому режимі.
14	**On Hook Dial**[a]			Коли ви натиснете цю кнопку, то почуєте тональний сигнал. Після цього введіть номер факсу. Це схоже на набір телефонного номеру за допомогою режиму гучного зв'язку (див. «Приймання вручну в режимі «Телефон»» на стор. 360).
15	**Back**			Перехід назад на вищий рівень меню.
16	**Menu**			Вхід у режим меню та перегляд наявних меню (див. «Огляд меню» на стор. 40).
17	**Скан**[a]			Переключення до режиму сканування.
18	**Кольори тонера**			Відображення стану кожного картриджа з тонером. Якщо тонер картриджа закінчується або його треба замінити, світлодіодний індикатор стану починає горіти червоним, а на екрані відображається повідомлення. Стрілка вказує, на тонер якого кольору слід звернути увагу чи картридж якого кольору треба буде замінити (див. «Повідомлення щодо тонера» на стор. 150).
19	**СвітлодіодStatus**			Показує стан апарату (див. «Значення Світлодіода стану» на стор. 146).
20	**Eco**			Увімкніть режим еко для заощадження тонера та паперу під час друку (див. «Екодрук» на стор. 77).
21	**Direct USB**			Дає змогу безпосередньо друкувати файли, записані у пристрій пам'яті з інтерфейсом USB, коли той пристрій вставлено у порт USB для пристрою пам'яті на передній панелі апарата.

a. Лише CLX-419xFN/ CLX-626xFD/ CLX-626xFR
b. лише CLX-419xN/ CLX-626xND.

Огляд панелі керування

Тип B(CLX-419xFW/C186xFW/CLX-626xFW)

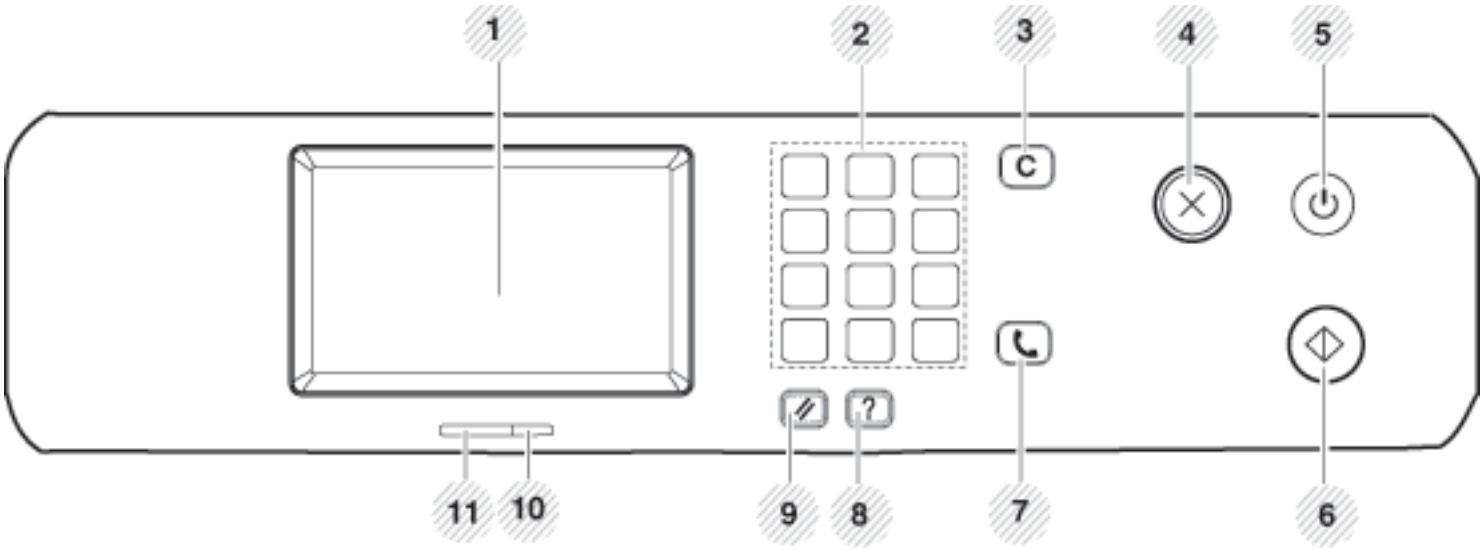

1	**Екран дисплея**		Відображення стану апарата та виведення запитів під час роботи.
2	**Цифровые клавиши**		Набирання номерів і введення літер та цифр (див. «Літери та цифри на кнопковій панелі» на стор. 318).
3	**Clear**	C	Видалення символів в зоні редагування.
4	**Stop**		Переривання або призупинення роботи в будь-який час.
5	**Power/ Wakeup**		Дозволяє увімкнути або вимкнути, або вивести апарат з режиму очікування. Якщо вам потрібно вимкнути прилад, натисніть та утримуйте цю кнопку більш трьох секунд.

Огляд панелі керування

6	**Start**		Запуск завдання в кольоровому режимі.
7	**On Hook Dial**		Коли ви натиснете цю кнопку, то почуєте тональний сигнал. Після цього введіть номер факсу. Це схоже на набір телефонного номеру за допомогою режиму гучного зв'язку (див. «Приймання вручну в режимі «Телефон»» на стор. 360).
8	**Help**		Дозволяє ознайомитися з детальнішою інформацією стосовно меню апарату або статусу.
9	**Reset**		Відновлює поточні налаштування апарату.
10	**Світлодіод Wireless**		Відображення поточного стану підключення до безпроводової мережі (див. розділ «Значення Світлодіода стану» на стор. 146).
11	**Світлодіод Status**		Показує стан апарату (див. «Значення Світлодіода стану» на стор. 146).

Увімкнення пристрою

Ілюстрації в цьому посібнику користувача можуть відрізнятися від вашого апарата, залежно від його функцій і моделі. Перевірте тип пристрою (див. «Вигляд спереду» на стор. 26).

1 Спочатку підключіть апарат до електричного живлення.

2 Увімкніть перемикач живлення.

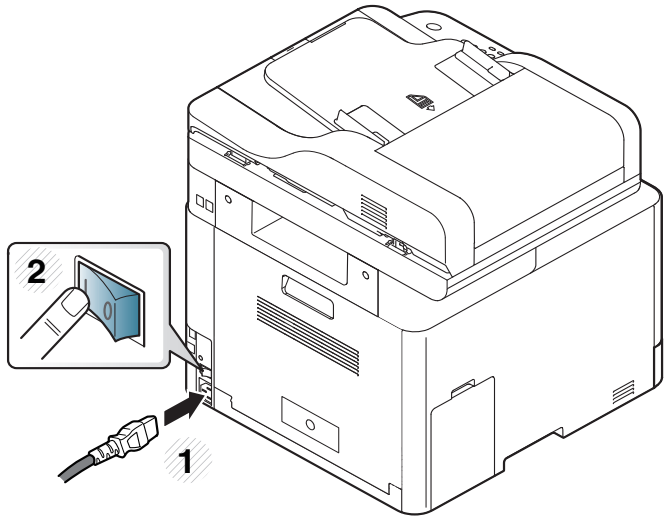

Локальна інсталяція драйвера

Локально під'єднаний апарат являє собою апарат, безпосередньо з'єднаний з вашим комп'ютером за допомогою кабелю. Якщо пристрій під'єднано до мережі, пропустіть ці кроки та перейдіть до інсталяції мережевого драйвера пристрою (див. «Встановлення драйвера через мережу» на стор. 201).

- Якщо ви користуєтесь операційною системою Mac, Linux або UNIX, зверніться до «Встановлення в ОС Mac» на стор. 191, «Інсталяція в системі Linux» на стор. 193 або «Інсталяція пакета з драйвером принтера UNIX» на стор. 208.
- Інсталяційне вікно, наведене в цьому Посібник користувача, може відрізнятися, залежно від апарата та поточного інтерфейсу.
- Використовуйте лише кабель USB, не довше 3 м.

Windows

1 Переконайтеся, що ваш пристрій підключений до комп'ютеру та увімкнений.

2 Вставте компакт-диск із програмним забезпеченням, який входить до комплекту, у пристрій читання компакт-дисків.

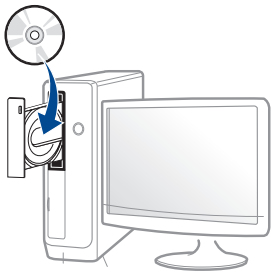

Якщо вікно інсталяції не з'являється, клацніть **Пуск** > **Все программы** > **Стандартні** > **Виконати**.

Увведіть X:**Setup.exe**, замість «X» вказавши літеру, що відповідає пристрою читання компакт-дисків, і натисніть кнопку **Гаразд**.

- Для Windows 8

  Якщо вікно встановлення не з'явилося, в **Charms(боковому меню)**, виберіть **Пошук**> **Apps(Застосунки)** та знайдіть пошук **Виконати**. Введіть X: \ Setup.exe, замінивши «X» буквою, що відповідає вашому приводу компакт-дисків і натисніть кнопку **OK**.

  Коли з'явиться вікно "**Що робити з цим компакт-диском**.", оберіть **Run Setup.exe**.

3 Прочитайте та прийміть угоду з користувачем у вікні встановлення програми. Потім клацніть **Далі**.

4 Виберіть **USB-підключення** у вікні **Тип підключення принтеру**. Потім клацніть **Далі**.

5 Дотримуйтесь указівок, що відображаються у вікні інсталяції.

Виберіть програми у вікні **Вибір програмного забезпечення для встановлення**.

Локальна інсталяція драйвера

З екрану Пуск ОС Windows 8

- Додаток **Samsung Printer Experience** можна використовувати в меню **Пуск**, якщо встановлений драйвер V4. Драйвер V4 завантажується автоматично з пакету оновлень Windows, якщо комп'ютер підключений до Інтернету. Якщо ні, то ви можете вручну завантажити драйвер V4 з сайту Samsung, www.samsung.com> знайти свій продукт > Підтримка та завантаження.
- Ви можете завантажити додаток Samsung Printer Experience з магазину **Магазин Windows**. Ви повинні мати обліковий запис Microsoft використовувати магазину **Store(Магазин)**.
  1. В **Charms(боковому меню)** оберіть **Пошук**.
  2. Натисніть **Store(Магазин)**.
  3. Знайдіть та натисніть **Samsung Printer Experience**.
  4. Натисніть **Встановити**.
- Якщо ви встановлюєте драйвери за допомогою доданого компакт-диска, V4 драйвер не встановлюється. Якщо ви бажаєте користуватись драйвером V4 на **Настільний**, ви можете завантажити цей драйвер з сайту Samsung, www.samsung.com> знайти свій продукт > Підтримка та завантаження.
- Якщо ви хочете встановити інструменти від Samsung для управління принтером, необхідно встановити їх за допомогою доданого компакт-диска програмного забезпечення.

1. Переконайтеся, що ваш комп'ютер підключений до Інтернету та джерела живлення.
2. Переконайтеся, що пристрій увімкнено.
3. З'єднайте комп'ютер і пристрій за допомогою кабелю USB.

   Драйвер встановлюється автоматично з **Пакету оновлення Windows**.

Повторна інсталяція драйвера

Якщо драйвер принтера не працює належним чином, виконайте вказівки нижче, щоб провести повторну інсталяцію драйвера.

Windows

1. У меню **Пуск** виберіть **Програми** або **Все программы** > **Samsung Printers** > **Удалить ПО принтера Samsung**.
2. Дотримуйтесь указівок, що відображаються у вікні інсталяції.
3. Вставте компакт-диск з програмами до вашого пристрою CD-ROM і виконайте інсталяцію драйвера знову (див. «Локальна інсталяція драйвера» на стор. 36).

З екрану Пуск ОС Windows 8

1. Переконайтеся, що ваш пристрій підключений до комп'ютеру та увімкнений.
2. Натисніть **Видалити програмне забезпечення првнтеру Samsung**на екрні **Пуск**.
3. Дотримуйтеся настанов, що відображаються у вікні.

- Якщо ви не можете знайти програмне забезпечення принтера Samsung, видаліть його у режимі робочого столу.
- Якщо ви бажаєте видалити інструменти управління принтером Samsung, в екрані **Пуск** клацніть правою кнопкою на додатку > **Видалення** > клацніть правою кнопкою програму, яку ви бажаєте видалити > **Видалення** та дотримуйтесь інструкцій у вікні.

2. Огляд меню і базове налаштування

Цей розділ містить вказівки про загальну структуру меню та параметри базового настроювання.

- Огляд меню 40
- Основні настройки пристрою 55
- Матеріали та лоток 57
- Основні режими друку 74
- Основні операції копіювання 81
- Основний метод сканування 86
- Основний метод відправлення факсимільних повідомлень 87
- Використання пристрою пам’яті з інтерфейсом USB 92

Огляд меню

Панель керування надає доступ до різноманітних меню, за допомогою яких здійснюються настроювання апарата та керування його функціями.

- Поруч із вибраним пунктом меню з'явиться (√).
- Деякі меню можуть не відображатися на дисплеї, залежно від опцій та моделі. У такому разі вони не стосуються цього пристрою.
- Деякі назви меню в цьому посібнику можуть відрізнятися від вашого апарата, залежно від його функцій і моделі.
- Опис меню наведений в Розширеному посібнику (див. «Корисні дані стосовно меню налаштування» на стор. 274).

CLX-419xN/ CLX-419xFN/ CLX-626xND/ CLX-626xFD/ CLX-626xFR

Доступ до меню

1. Оберіть кнопки Факс, Копіювання або Сканування на панелі керування залежно від режиму, яким ви бажаєте скористатися.
2. Натискайте (**Menu**) доки не відобразиться потрібне меню в нижньому рядку дисплея, після чого натисніть **OK**.
3. Натискайте кнопки зі стрілками, доки не з’явиться потрібний пункт меню, після чого натисніть **OK**.
4. Якщо в меню є підменю, повторіть крок 3.
5. Натисніть **OK**, щоб зберегти вибір.
6. Для повернення до режиму очікування натисніть (**Stop/Clear**).

Огляд меню

Функция факса[a] (Див. «Функция факса» на стор. 284).		Настройка факса[a] (див. «Параметри надсилання» на стор. 286, «Измен. умолч.» на стор. 289)		Функция копир. (Див. «Копирование» на стор. 278).		
Плотность	Многоадр.отправка	Отправка	Режим DRPD[de]	Исходный размер	Фото	Небольшой оригинал[h]
Светлое+5-Светлое+1	Отложенная отправка	Кол-во повт.наб.	Звонков до ответа	Уменьшить/ увеличить	Журнал	Перфорация
Обычный	Пересл. отпр.	Интервал дозвона	Печать дан. факса	Блок 2-ст. печати[f]	Макет	Центр книги[i]
Темное+1-Темное+5	Переслать на факс	Префикс набора	Код начала приема	1-сторон.	Обычный	Удал. рамку
Тип оригинала	Переслать на эл. почту[c]	Режим исправления ошибок	Автоматическое уменьшение	1->2-стор.	2 копии/стр.	Штамп[g]
Текст	Перенаправ. на сервер[c]	Подтвер. Факса	Обрезать изображение	1->2-стор. с повор.	4 копии/стр.	Элемент
Текст и фотография	Пересл. прин.	Графический отчет	Режим DRPD[de]	2->1-сторонняя	Копия удостоверения	Непрозрачность[j]
Фото	Переслать на факс	Режим набора[d]	Двусторонняя печать[b]	2->2 сторонн.	Копир. книги	Положение[j]
Разрешение	Переслать на ПК	Экономичные звонки	Изм.по умолч.	2->1-стор. с повор.	Настройка фона	Водяной знак[g]
Стандартное	Переслать на эл. почту[c]	Прием	Разрешение	Автоцвет	Выкл.	Сообщение
Четкое	Перенаправ. на сервер[c]	Режим приема	Плотность	Плотность	Авто	Стр.[k]
Очень четкое	Переслать и печать	Факс	Тип оригинала	Светлое+5-Светлое+1	Улучш. кач.: ур.1	
Исходный размер	Безопасный прием	Телефон	Исходный размер	Обычный	Улучш. кач.: ур.2	
Блок 2-ст. печати[b]	Выкл.	Отв/факс	Блок 2-ст. печати[b]	Темное+1-Темное+5	Очистка: уровень 1-Очистка: уровень 4	
1-сторон.	Вкл.			Тип оригинала	Удалить края[g]	
2-стороннее	Печать			Текст	Выкл.	
2-сторонняя с повор.	Отмена задания			Текст и фотография		

Огляд меню

a. Лише CLX-419xFN/ CLX-626xFD/ CLX-626xFR
b. лише CLX-626xFR.
c. лише CLX-626xFD/CLX-626xFR.
d. Ця настройка доступна не у всіх країнах.
e. лише CLX-419xFN.
f. лише CLX-626xND/ CLX-626xFD/ CLX-626xFR. Деякі назви меню в цьому посібнику можуть відрізнятися від вашого апарата, залежно від його функцій і моделі.
g. лише CLX-626xND/ CLX-626xFD/ CLX-626xFR.
h. Ця опція не відображається, коли увімкнуто 2 копии/стр., 4 копии/стр., Копир. книги, Двусторон., Автоуменьшение або оригінал загружено до ADF (DADF).
i. Ця опція відображається лише тоді, коли обрано **Макет** в **Копир. книги**.
j. Ця опція відображається лише тоді, коли обрано **Элемент** в **Вкл.**.
k. Ця опція відображається лише тоді, коли обрано **Сообщение** - **Выкл.**.

Огляд меню

Настройка копир. (Див. «Настр. копии» на стор. 283).		Функция сканир. (Див. «Функція сканування» на стор. 290).		Настройка сканир. (Див. «Настройка сканування» на стор. 292).	Наст-ка печ. (Див. «Печать» на стор. 276).	
Изм.по умолч.	Тип оригинала	Функция USB	Плотность	Изм.по умолч.	Ориентация	Захват цветов
Исходный размер	Текст	Исходный размер	Сканир. для FTP[c]	USB по умолчанию	Книжная	Выкл.
Копии	Текст и фотография	Тип оригинала	Исходный размер	Эл. почта по умолч.	Альбомная	Носитель
Сортировка копий	Фото	Разрешение	Тип оригинала	FTP/SMB по умолч.[c]	Копии	Максимум
Уменьшить/ увеличить	Журнал	Цветовой режим	Разрешение	Исходный размер	Разрешение	Экран
Блок 2-ст. печати[a]		Цвет	Цветовой режим	Тип оригинала	Обычный	Обычный
1-сторон.		Оттенки серого	Формат файла	Разрешение	Наилучшее	Улучшенный
1->2-стор.		Моно	Блок 2-ст. печати[b]	Цветовой режим	Очистить текст	Резкий
1->2-стор. с повор.		Формат файла	Плотность	Формат файла	Минимум	Эмуляция
2->1-сторонняя		Блок 2-ст. печати[b]	Сканир. для SMB[c]	Блок 2-ст. печати[b]	Обычный	Тип эмуляции
2->2 сторонн.		Плотность	Исходный размер	Плотность	Максимум	Настройка
2->1-стор. с повор.		Скан. для эл.почты	Тип оригинала	Подтв. сервера	Выкл.	
Автоцвет		Исходный размер	Разрешение		Усиление контуров	
Плотность		Тип оригинала	Цветовой режим		Выкл.	
Светлое+5-Светлое+1		Разрешение	Формат файла		Обычный	
Обычный		Цветовой режим	Блок 2-ст. печати[b]		Максимум	
Темное+1-Темное+5		Формат файла	Плотность			
		Блок 2-ст. печати[b]				

Огляд меню

a. лише CLX-626xND/ CLX-626xFD/ CLX-626xFR. Деякі назви меню в цьому посібнику можуть відрізнятися від вашого апарата, залежно від його функцій і моделі.
b. лише CLX-626xFR
c. лише CLX-626xND/ CLX-626xFD/ CLX-626xFR.

Огляд меню

Настройка системы (Див. «Настроювання системи» на стор. 295).					
Настройка Идентификатор устройства[a] Номер факса[a] Дата/время Режим часов Язык Реж. по умолч.[a] Энергосбережение Соб. пробужд. Время ож.сист. Вр.ожид.задан. Поправка на высоту Относительная влажность Автопродолж. 0 сек. 30 сек. Выкл.	Автоматич. CR Переключатель автовыбора лотка[b] Замена бумаги Защита лотка[b] Пропускать пустые страницы Тип PDF Штамп[b] Импорт настр. Эксп. настр. Параметры эко Режим испарения Выкл. Вкл. Авто	Автовыкл. пит. Выкл. Вкл. Настройка бум. Размер бумаги Лоток 1 Лоток 2[c] Многоцелевой лоток[b] ручная подача[d] Изм.по умолч. Тип бумаги Источник бумаги Поле Подтвержд. лотка	Звук[a] Звук клавиш Сигнал Звук факса Отчет Настройка Информация о расходных материалах Тестовая страница Адресная книга Подтверждение отправки факса[a] Факс отправлен[a] Сообщение отправлено Факс принят[a] Запл. зад. факса[a] Конфигурация сети Шрифты PCL Список шрифтов PS	Счетчик использования Учетная запись Обслуживание Уд.сообщ.тон.[e] Срок служ.расх.мат Менеджер изобр. Цвет по выбору Автоподбор цветов Регулировка тонера По умолчанию Авто. поправка тона Стандартный тон Датчик определит. номера Предупр.:заканч.тон Серийный номер Электронный диск[c] Укладыв. в стопку	Управл. задан.[bf] Текущее задание Защищенное задание Сохраненное задание

Огляд меню

a. Лише CLX-419xFN/ CLX-626xFD/ CLX-626xFR
b. лише CLX-626xND/ CLX-626xFD/ CLX-626xFR.
c. лише Це опційна функціяCLX-626xND/ CLX-626xFD/ CLX-626xFR.
d. Лише CLX-419xN/ CLX-419xFN.
e. Ця опція з'являється тільки якщо у картриджі закінчується тонер.
f. Ця функція доступна, якщо встановлено додаткову пам'ять та активовано Ram-диск.

Огляд меню

Сетевой (Див. «Настроювання мережі» на стор. 308).	
TCP/IP (IPv4)	Конфигурация сети
DHCP	Включение Activate
BOOTP	Включение HTTP
Статич.	WINS
TCP/IP (IPv6)	SNMP V1/V2
Включить IPv6	SNTP
Конфиг. DHCPv6	UPNP(SSDP)
Скорость сети Ethernet	MDNS
Авто	SetIP
10 Мбит/с, полудуп.	SLP
10 Мбит/с, дуп.	
100 Мбит/с, полудуп.	
100 Мбит/с, дуп.	
1 Гбит/с, дуплекс	
802.1x	
Сброс настроек	

Огляд меню

CLX-419xFW/CLX-626xFW/C186xFW

ВИ можете налаштувати меню за допомогою сенсорного екрану.

- **Головний** екран відображається на сенсорному екрані панелі керування.
- Деякі меню відображаються сірим залежно від ваших опцій та моделей.
- Деякі назви меню в цьому посібнику можуть відрізнятися від вашого апарата, залежно від його функцій і моделі.

Знайомство з домашнім екраном

- **(Копир-ние):** Після натискання команди **Копир-ние** в головному меню з'являється меню Copy, яке містить декілька вкладок та параметрів копіювання.
- **(Скан):** Після натискання команди **Скан** в головному меню з'являється меню Copy, яке містить декілька вкладок та параметрів копіювання.
- **(Факс):** Після натискання команди **Факс** в головному меню з'являється меню Fax, яке містить декілька вкладок та параметрів факсу.
- **(Настройка):** Можна оглянути існуючі налаштування апарату або змінити деякі значення.
- **(Состояние задания):** Стан роботи відображає завдання, які виконуються та очікують чергу.
- **(Эко):** Можна переглянути налаштування еко-режиму.
- **(Прям. USB):** Виводить меню USB, якщо було уставлено накопичувач USB до USB порту на апараті.
- **(Папка документов):** Ви можете зберігати дані друку, друкувати захищені сторінки або документи з загальних папок.
- **:** Відображає стан тонера.
- **:** Оберіть яскравість ЖК екрану та мову.
- < ∧ ∨ > **:** Дозволяє переглянути доступні опції.

Огляд меню

Копир-ние				Факс		
Осн. копия Яркость Тип оригинала Текст Текст и фотография Фото Журнал Цвет.реж. Авто Цвет Моно Нестанд. копия Двусторонняя[a] Масштабиров. Яркость Цвет.реж. Исходный размер Тип оригинала Лоток	Автомат. Лоток 1 Лоток 2[b] МЦ-л.[a] Лоток ручной подачи[c] Макет Выкл. Сортировка 2 к/стр 4 к/стр Коп. удостов. Копир. книги Настройка фона Удал. краев[a] Выкл. Мал. оригинал Перфорация Книж. центр[d]	Стир. границ Штамп[a] Элемент Непрозрачность Положение Водян. зн.[a] Коп. удостов. Яркость Цвет.реж. Цвет Моно Коп. по разм. с. Яркость Тип оригинала Цвет.реж. Сортировка копий Двусторонняя[a] Яркость	Цвет.реж. Исходный размер Тип оригинала Неск. коп. на стр. Двусторонняя[a] Яркость Цвет.реж. Исходный размер Тип оригинала Неск. коп./стр. Копир. книги Яркость Цвет.реж. Исходный размер Тип оригинала Копир. книги	Память отправлена Яркость Разрешение Двусторонняя[a] Тип оригинала Исходный размер Цвет.реж. Громкая связь Яркость Разрешение Двусторонняя[a] Тип оригинала Исходный размер Цвет.реж.	Отложенная отправка Яркость Разрешение Двусторонняя[a] Тип оригинала Исходный размер Отпр-ка (быстр наб) Яркость Разрешение Двусторонняя[a] Тип оригинала Исходный размер Цвет.реж.	Отправка (груп. набор) Яркость Разрешение Двусторонняя[a] Тип оригинала Исходный размер Цвет.реж. Дозв. Яркость Разрешение Двусторонняя[a] Тип оригинала Исходный размер Цвет.реж.

a. лише CLX-626xFW
b. Це опційна функція. лише CLX-626xFW
c. лише CLX-419xFW/C186xFW.
d. Ця опція відображається лише тоді, коли обрано **Макет** в **Копир. книги**.

Огляд меню

Скан					Эко
Лок ПК Назначен. Разрешение Цвет.реж. Формат файла Шифрование PDF[ab] Двусторонняя[a] Исходный размер Тип оригинала Яркость Сет ПК Назначен. Разрешение Цвет.реж. Формат файла Шифрование PDF[ab] Двусторонняя[a] Исходный размер Тип оригинала Яркость	Отп. по э.п. Кому Тип оригинала Исходный размер Разрешение Цвет.реж. Формат файла Шифрование PDF[ab] Двусторонняя[a] Яркость Имя файла SMB[a] Назначен. Тип оригинала Исходный размер Разрешение Цвет.реж. Формат файла Шифрование PDF[b]	Двусторонняя Яркость Имя файла FTP[a] Назначен. Тип оригинала Исходный размер Разрешение Цвет.реж. Формат файла Шифрование PDF[b] Двусторонняя Яркость Имя файла Польз.сообщ.эл.почты Кому Тема От Копия СК	Тип оригинала Исходный размер Разрешение Цвет.реж. Формат файла Шифрование PDF[ab] Двусторонняя[a] Яркость Имя файла USB Тип оригинала Исходный размер Разрешение Цвет.реж. Имя файла Формат файла Шифрование PDF[ab] Двусторонняя[a] Яркость Полит. файлов	Общая папка[a] Исходный размер Разрешение Цвет.реж. Имя файла Формат файла Шифрование PDF[b] Двусторонняя Яркость Полит. файлов WSD	Экопечать (вкл.) Вкл. Выкл. Настройки Реж. по умолч. Вкл. Выкл. Принуд.[c] Настройка функций По умолчанию Другой

a. лише CLX-626xFW
b. Ця опція відображається, коли для параметру **Формат файла** обрано значення PDF.
c. Якщо ви встановите режим еко з паролем за допомогою додатку SyncThru™ Web Service (вкладинка **Настройки** > **Параметры устройства** > **Система** > **Настройки экономии**) або Samsung Easy Printer Manager (**Настройки пристрою** > **Еко**), з'явиться повідомлення **Принудительно**. У цьому разі для зміни стану режиму еко вам необхідно буде ввести пароль.

Огляд меню

Прям. USB	Настройка				
Печать из Раз.стр Копии Двусторонняя[a] Выбор лотка Цвет.реж. Сканир. на USB Тип оригинала Исходный размер Разрешение Цвет.реж. Имя файла Формат файла Шифрование PDF[b] Двусторонняя[a] Яркость Полит. файлов Управ. файлами Показать место	Настройка устройства Настройки по умолчанию Копий по умолчанию Сканир. по умолчанию Факс по умолчанию Настройка бум. Лоток 1 Лоток 2[c] МЦ-л.[a] Лоток ручной подачи[d] Поле Состояние лотка Переключ. автовыб. лотка[a] Автопродолжение Замена бумаги Защита лотка[a] Адр. книга Телеф. книга	Эл. почта Печ. Сброс Отчеты Конфигурац. Сведения о расх. мат. Дем. стр. Список справки Адр. книга Подтверждение отправки факса Факс отправлен Сооб. эл. поч. отпр. Получение факса Запланированные задания факса Конфигурация сети Шрифты PCL Список шрифтов PS Счетчик использования	Уч. запись Настройка факса Пересл. отпр. Пересл. прин. Экон. вызов Безоп. прием Наб. префикса Печ. дан. о фкс Режим ECM Скор. модема Образ стр Мастер настр. Настройка сети Скорость сети Ethernet TCP/IP (IPv4) TCP/IP (IPv6) 802.1x Включение Ethernet Вкл. HTTP	WINS SNMP V1/V2 SNTP UPNP(SSDP) MDNS SetIP SLP Беспроводная ВКЛ. И ВЫКЛ. Wi-Fi Wi-Fi Direct Вкл./Выкл. Wi-Fi Direct Имя устройства IP-адрес Владелец группы Network Key Сост. Настройки WPS Подкл. ч/з шину пер.устр.	Подкл. через ПИН-код Настройки WLAN Настройки WLAN по умолчанию Сигнал WLAN Сброс настроек Наст-ка печ. Ориентация Копии Разрешение Очистить текст Усиление контуров Захват цветов Экран Эмуляция Выбор лотка

a. лише CLX-626xFW
b. Ця опція відображається, коли для параметру **Формат файла** обрано значення PDF.
c. лише Це опційна функція CLX-626xFW.
d. лише CLX-419xFW/C186xFW.

Огляд меню

Настройка			Папка документов[b]
Нач. настройка	Предупреждение об уровне тонера	Настройки администрирования	Папки сист.
ИД устройства	Проп.пуст.стран.	Управление доступом на уровне пользователей	Сохр. печ.
Выбор страны	Время ожид.задан	Аутентификация	Защищенная печать
Язык	Поправка на высоту	Штамп[b]	Общая папка
Дата/время	Автоматич. CR	Элемент	Двусторонняя
Режим часов	Версия ПО	Непрозрачность	Выбор лотка
Реж. по умолч.	Тип PDF	Положение	Копии
Звук/громкость	Перезап. изоб.	Изменить пароль администратора	Цвет.реж.
Энергосбер.	Разм. бум. по умолч.	Обновление ПО	
Событие пробуждения	Удал. пуст. сообщ.[a]	Устранен. неполадок	
Время ожид сист	Мастер изобр.	Язык	
Импорт настр.	Режим испарения		
Эксп. настр.	Уклад. в стопку		
	Влажность		

a. Ця опція з'являється тільки якщо у картриджі закінчується тонер.
b. лише CLX-626xFW

Основні настройки пристрою

Параметри апарата можна встановити у полі **Настройки пристрою** програми Samsung Easy Printer Manager.

- Для ОС Windows та Mac див. «Настройки пристрою» на стор. 382.
  - Для ОС Windows та Mac — встановлюється за допомогою **Samsung Easy Printer Manager** > **(Switch to advanced mode)** > **Настройки пристрою** (див. «Настройки пристрою» на стор. 382).

Коли інсталяцію завершено, можна задати стандартні значення настройок апарата.

Виконайте наступні дії, щоб змінити стандартні параметри пристрою:

Можливо знадобиться натиснути **OK**, щоби перейти до меню більш низького рівню.

1 Натисніть (**Menu**) > **Настройка системы** > **Настройка** на панелі керування.

Або оберіть **Настройка** > **Настройка устройства**> **Далее** > **Нач. настройка** на сенсорному екрані.

2 Виберіть бажану опцію, а потім натисніть **OK**.

- **Язык:** змінює мову меню на панелі керування.
- **Дата/время:** Задавання дати та часу потрібне для використання функцій відкладеного надсилання факса та відкладеного друку. Дата та час друкуються на звітах. Якщо ж вони неправильні, змініть їхні значення на правильні.

За допомогою кнопки зі стрілками чи кнопкової панелі введіть правильні дату та час (див. «Літери та цифри на кнопковій панелі» на стор. 318).

- Місяць = від 01 до 12
- День = від 01 до 31
- Рік = потрібні чотири цифри
- Години = від 01 до 12
- Хвилини = від 00 до 59

- **Режим часов:** Можна настроїти апарат на відображення часу як у 12-годинному, так і в 24-годинному форматі.
- **Энергосбережение:** Коли якийсь час не користуєтесь апаратом, увімкніть функцію енергозаощадження.

При натисканні кнопки (**Power/Wake Up**), на початку друку чи отримання факсу пристрій виходить з режиму енергозбереження.

- **Поправка на высоту:** Якість друку залежить від атмосферного тиску, який в свою чергу залежить від висоти апарата над рівнем моря. Перш ніж встановлювати значення висоти, визначте, на якій висоті використовується апарат (див. «Регулювання висоти розміщення над рівнем моря» на стор. 315).

3 Виберіть необхідну опцію, а потім натисніть **OK**.

4 Натисніть **OK**, щоб зберегти вибір.

5 Для повернення до режиму очікування натисніть (**Stop/Clear**) або ( ).

Дивиться за посиланнями нижче інформацію з налаштування пристрою.

- див. «Введення різних символів» на стор. 318
- див. «Літери та цифри на кнопковій панелі» на стор. 318
- див. «Вибір формату та типу паперу» на стор. 68
- див. «Налаштування адресної книги факсу» на стор. 319

Матеріали та лоток

У цьому розділі наведено інформацію про порядок закладення матеріалів для друку в апарат.

- Якщо ви використовуєте матеріали для друку, які не відповідають специфікації, то це може привести до виникнення проблем або необхідності ремонту. Такий ремонт не покривається гарантійними забов'язаннями або сервісною угодою з компанією Samsung.
- Не використовуйте фотопапір для струменевого друку. Це може пошкодити апарат.
- Використання вогненебезпечного матеріалу може призвести до пожежі.
- Використовуйте лише рекомендовані матеріали для друку (див. «Характеристики матеріалів для друку» на стор. 162).

Використання вогненебезпечних матеріалів або присутність інших предметів у принтері може призвести до перегріву, а в деяких випадках навіть до пожежі.

Огляд лотка

Для зміни формату слід відповідним чином настроїти напрямні обмежувачі формату паперу.

CLX-419x series/C186x series	CLX-626x series
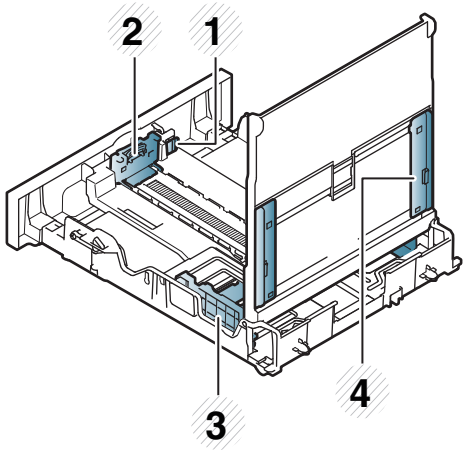	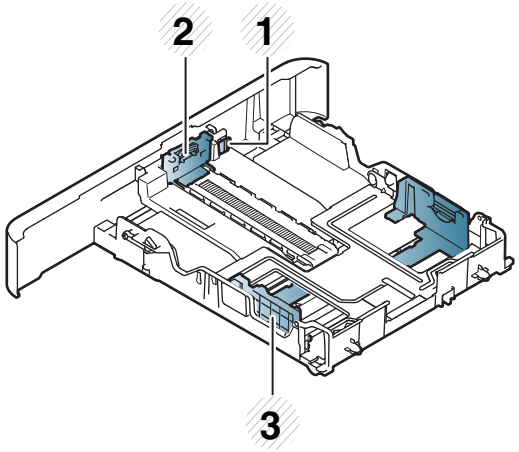

1 Важіль збільшення лотка

2 Напрямна довжини паперу

3 Напрямна ширини паперу

4 Направляючі паперу лотка для ручного подавання

Для паперу формату Legal:

натисніть кнопку, як показано, та витягніть лоток.

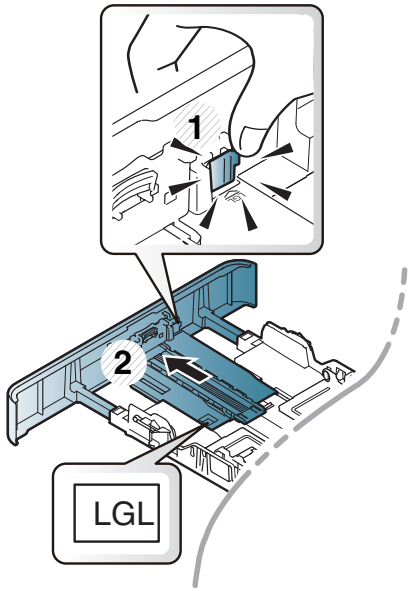

Ілюстрації в цьому посібнику користувача можуть відрізнятися від вашого апарата, залежно від його функцій і моделі. Перевірте тип пристрою (див. «Огляд лотка» на стор. 57).

Якщо ви не відрегулюєте напрямні, можливе суміщення або зминання паперу, а також перекошування зображення.

Закладання паперу в лоток

Ілюстрації в цьому посібнику користувача можуть відрізнятися від вашого апарата, залежно від його функцій і моделі. Перевірте тип пристрою (див. «Вигляд спереду» на стор. 26).

Лоток 1/додатковий лоток

1 Витягніть лоток для паперу.

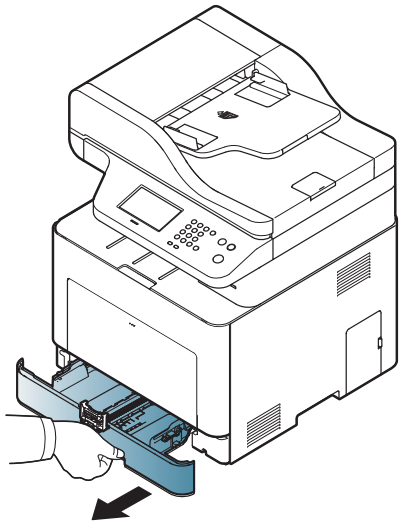

2 Стисніть напрямні ширини та довжини паперу, щоби налаштувати їх для певного формату паперу, який позначено на дні лотка (див. «Огляд лотка» на стор. 57).

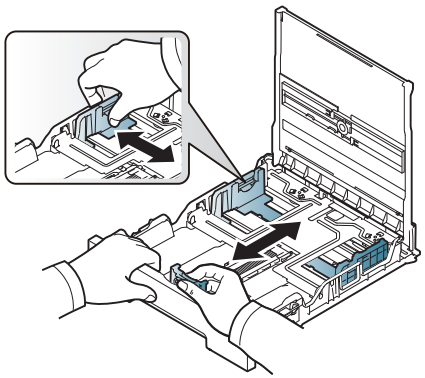

CLX-419x series

C186x series

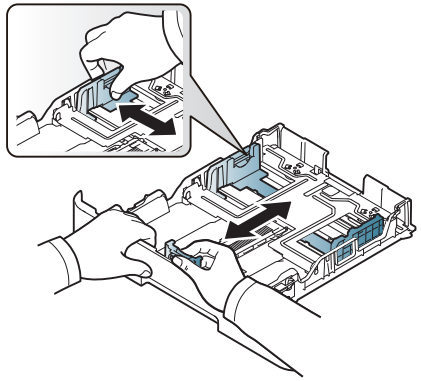

CLX-626x series

3 Перед закладанням паперу розгорніть його «віялом» або зігніть та відпустіть крайки, щоб розділити аркуші.

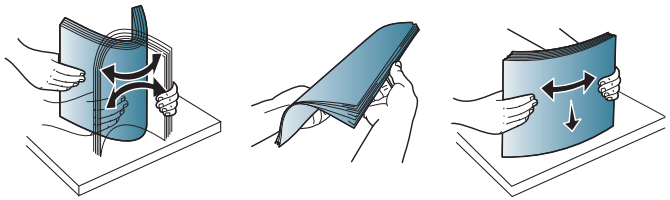

4 Вклавши папір до лотка, стисніть напрямні ширини паперу та напрямну довжини паперу.

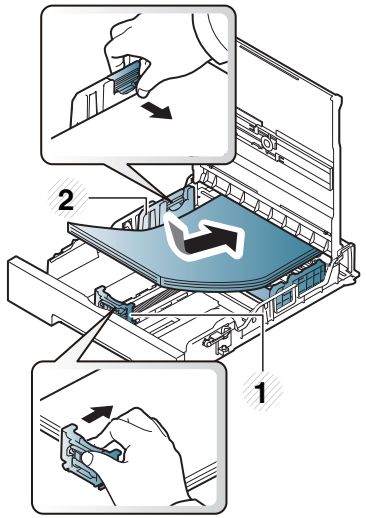

CLX-419x series

C186x series

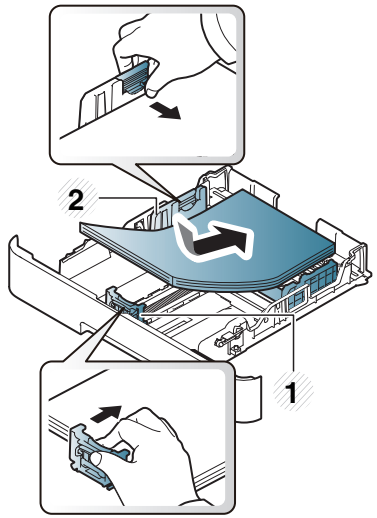

CLX-626x series

1 Напрямна довжини паперу

2 Напрямна ширини паперу

- Не натискуйте поперечними напрямними на папір до його згинання.
- Неправильне настроювання поперечних напрямних може призвести до застрявання паперу.

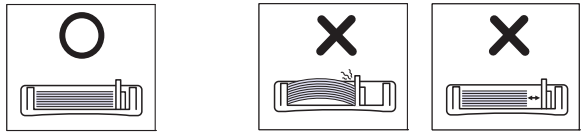

- Не використовуйте папір за закрученим кінцем. Це може викликати заминання паперу.

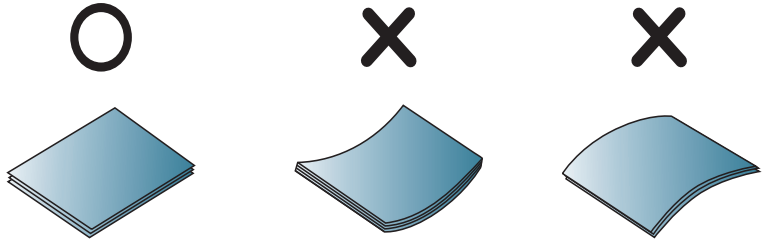

5 Знову вставте лоток в апарат.

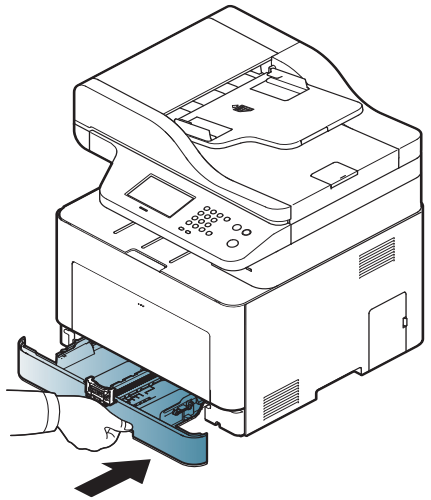

6 Коли друкуєте документ, встановіть тип та формат паперу для лотка (див. «Вибір формату та типу паперу» на стор. 68).

Матеріали та лоток

Універсальний лоток (або лоток для ручного подавання)

Універсальний лоток (або лоток для ручного подавання) дозволяє завантажувати матеріали для друку нестандартних типів та форматів, наприклад, поштові листівки, картки для нотаток та конверти (див. «Характеристики матеріалів для друку» на стор. 162).

Поради щодо використання універсального лотка (або лотка для ручного подавання)

- Не завантажуйте в універсальний лоток (або лоток для ручного подавання) матеріали різних типів, форматів і щільності одночасно.
- Щоб запобігти защемленню паперу, не додавайте папір до універсального лотка (або лотка для ручного подавання) під час друку, доки він там ще є. Це стосується й інших матеріалів для друку.
- Щоб запобігти защемленню та незадовільній якості друку, закладайте лише зазначені матеріали (див. «Характеристики матеріалів для друку» на стор. 162).
- Перш ніж завантажувати в універсальний лоток (або лоток для ручного подавання) листівки, конверти чи етикетковий папір, ретельно вирівняйте скручені ділянки.

1 Витягніть лоток для ручного подавання паперу.

АБО

Натисніть кнопку виймання універсального лотка та перемістіть її вниз для відкриття.

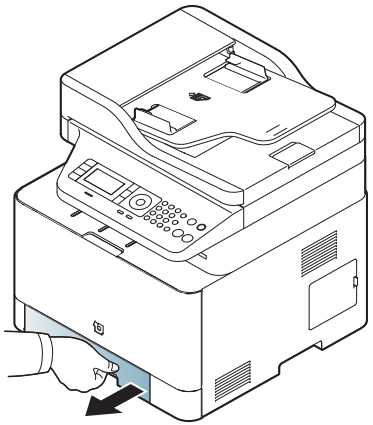

CLX-419x series
C186x series

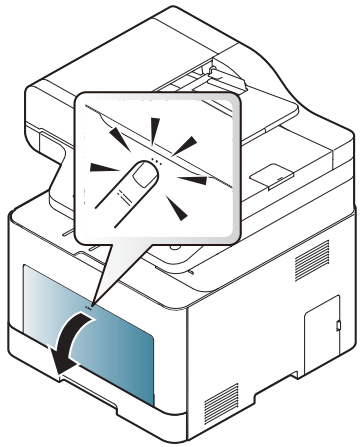

CLX-626x series

2 Завантажте папір.

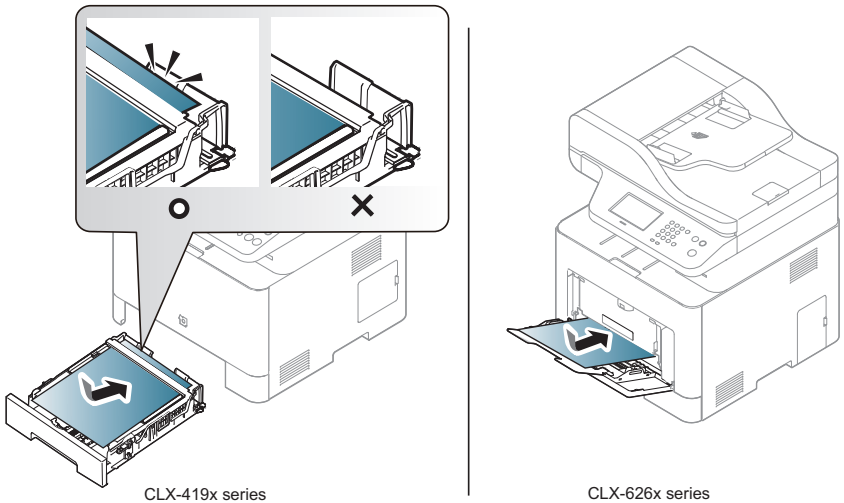

CLX-419x series
C186x series

CLX-626x series

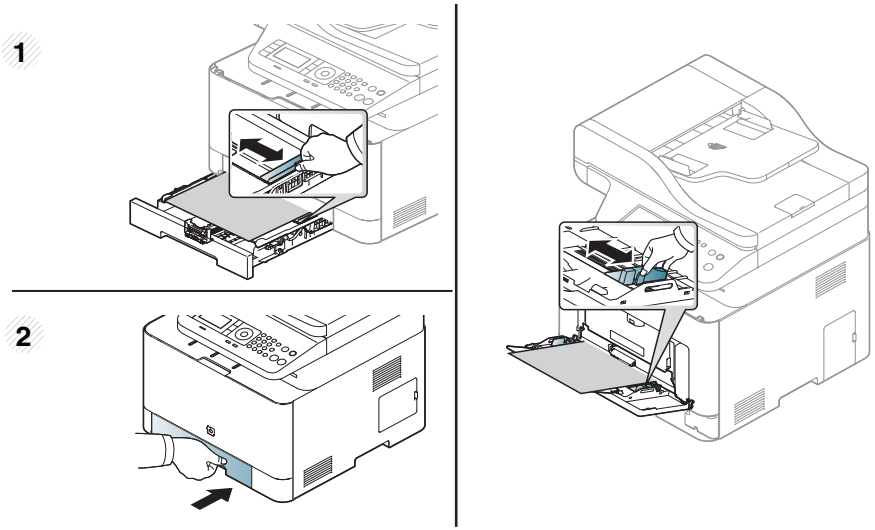

CLX-419x series
C186x series

CLX-626x series

3 Стисніть напрямні ширини універсального лотка (або лотка для ручного подавання) та зсуньте їх відповідно до ширини паперу. Не докладайте надмірних зусиль, інакше папір зігнеться, що призведе до його зминання або перекошування.

- Під час друку спеціальних носіїв слід додержуватися вказівок щодо закладання матеріалу для друку (Див. «Друкування на спеціальних матеріалах» на стор. 63).
- При перекритті паперу під час друку з використанням універсального лотка відкрийте лоток 1, видаліть аркуші, що перекриваються, і пробуйте друкувати далі.

4 Коли друкуєте документ, встановіть тип та формат паперу для універсального лотка (або лотка для ручного подавання).

Для інформації про встановлення типу та формату паперу на панелі керуванні (Див. «Вибір формату та типу паперу» на стор. 68).

Матеріали та лоток

Друкування на спеціальних матеріалах

Параметри паперу для пристрою та драйвер повинні співпадати для друку без помилки щодо невідповідності паперу.

Щоб змінити параметри паперу, встановлені для цього пристрою у меню **Samsung Easy Printer Manager** виберіть **(перемикнути у розширений режим)** > **Настройки пристрою**.

Або якщо ваш пристрій має дисплей, ці параметри можна налаштувати за допомогою кнопки на панелі керування.

Потім встановіть тип паперу, вибравши вікно **Настройки друку** > вкладка **Папір** > **Тип паперу** (див. «Відкривання пріоритетів друкування» на стор. 75).

- У разі використання спеціальних матеріалів рекомендуємо подавати їх по одному аркушу (див. «Характеристики матеріалів для друку» на стор. 162).
- Ілюстрації в цьому посібнику користувача можуть відрізнятися від вашого апарата, залежно від його функцій і моделі. Перевірте тип пристрою (див. «Вигляд спереду» на стор. 26).

Список мас паперу наведено в «Характеристики матеріалів для друку» на стор. 162.

Типи	Лоток 1	Додатковий (опційний) лоток[a]	Лоток для ручного подавання та універсальний лоток
Звичайний	•	•	•
Щільний	•	•	•
Підвищеної щільності	•		•
Тонкий	•	•	•
Високоякісний	•	•	•
Колір	•		•
Картон	•	•	•
Етикетки	•		•
Прозора плівка	•		•
Конверт	•		•
Бланк	•		•
Бавовняний	•		•
Вторинний	•	•	•

Матеріали та лоток

Типи	Лоток 1	Додатковий (опційний) лоток[a]	Лоток для ручного подавання та універсальний лоток
Архів	●	●	●
Бланк	●	●	●
Перфорований	●	●	●
Глянцевая фотобумага	●	●	●

a. Лише CLX-626x series.

(●: підтримується, Пусто: не підтримується)

Конверт

Вдалість друку на конвертах залежить від їхньої якості.

Для друку на конверті розташуйте його згідно з наступним малюнком.

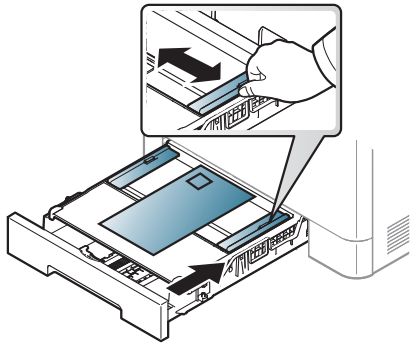

CLX-419x series
C186x series

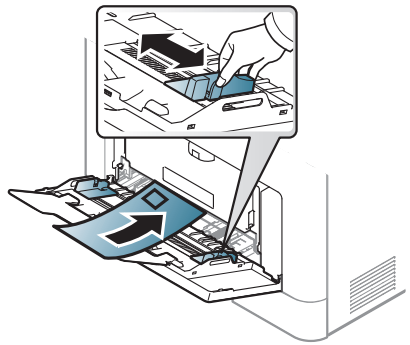

CLX-626x series

- Під час вибору конвертів враховуйте такі чинники:
  - **Вага:** не має перевищувати 90 г/м^2, в іншому разі можливі зминання.
  - **Будова:** мають лежати рівно із прогином не більше 6 мм та не містити повітря всередині.
  - **Стан:** конверти мають бути без зморшок, заломів або інших пошкоджень.
  - **Температура:** мають витримувати температуру и тиск, наявні в апараті під час роботи.

- Використовуйте лише конверти з якісним фальцем.
- Не використовуйте конверти з марками.
- Не використовуйте конверти із застібками, кнопками, віконцями, основою з покриттям, клейкими клапанами та іншими синтетичними матеріалами.
- Не використовуйте пошкоджені конверти та конверти низької якості.
- Упевніться, що шви з обох боків конверта сягають його ріжків.

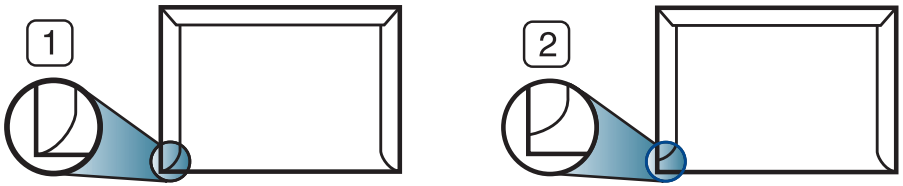

1 Можна
2 Не можна

- Конверти, що мають липку стрічку з відривною смужкою або клапан з більш ніж одним фальцом, дозволяється використовувати, лише якщо клей витримує температуру 170 °C у термофіксаторі апарата упродовж 0,1 секунди. Додаткові фальці та стрічки можуть призвести не лише до зморщування або застрявання конверта, але й до його зминання та навіть пошкодження блока термофіксації принтера.
- Щоб забезпечити найліпшу якість друкування, робіть поля не менше 15 мм (від країв конверта).
- Уникайте друку в зоні стикання швів конверта.

Прозрачная пленка

У разі кольорового друку з використанням плівки якість малюнку буде гіршою, ніж у режимі моно друку, коли ці видруки будуть використовуватися на проекторі.

Щоб запобігти пошкодженню апарата, використовуйте прозорі плівки, призначені лише для лазерних принтерів.

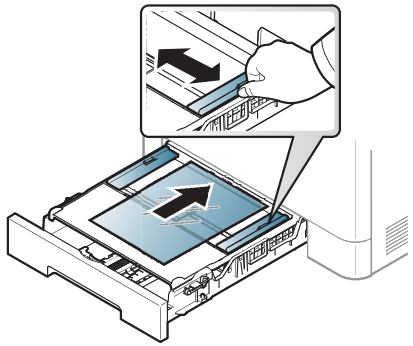

CLX-419x series
C186x series

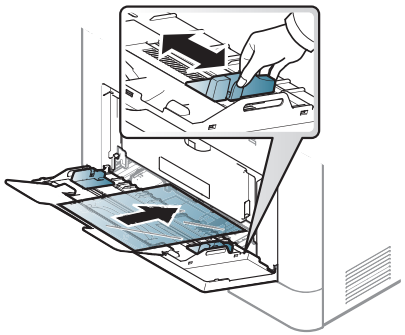

CLX-626x series

- Мають витримувати температуру у термофіксаторі апарата.
- Після виведення з апарата покладіть плівки на рівну поверхню.
- Не залишайте невикористані плівки в лотку впродовж тривалого часу. На плівці можуть накопичуватися пил і бруд, які спричинятимуть появу плям під час друку.

- Тримайте плівку обережно, щоб запобігти розмазуванню зображення пальцями.
- Щоб запобігти знебарвленню, не виставляйте надруковані плівки надовго на сонце.
- Упевніться, що прозорі плівки не зморшкуваті, не скручені та не мають надірваних країв.
- Не використовуйте прозорі плівки, відокремлені від основи.
- Щоб запобігти прилипанню прозорих плівок одна до одної, не залишайте надруковані аркуші лежати вкупі в міру того, як вони друкуються.
- Рекомендовані носії: прозора плівка для кольорового лазерного принтера від Xerox, як-от 3R 91331 (A4), 3R 2780 (Letter).

Етикетки

Щоб запобігти пошкодженню апарата, використовуйте виключно етикетковий папір, призначений для лазерних принтерів.

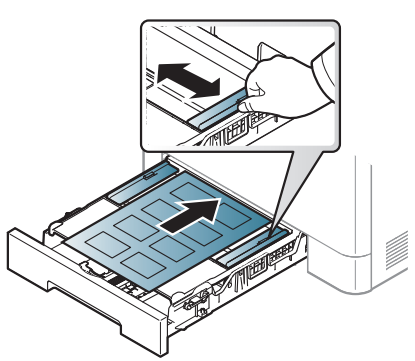

CLX-419x series
C186x series

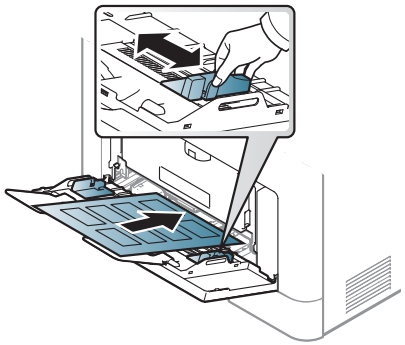

CLX-626x series

- Під час вибору конвертів враховуйте такі чинники:
  - **Клеї::** мають витримувати температуру блока термофіксації апарата 170°C (338°F).
  - **розміщення:** використовуйте тільки такі етикетки, що не мають відклеєної підкладки між собою. За наявності просвітів етикетки можуть відклеїтися, що спричинить серйозне застрявання.
  - **Скручування:** Мають лежати рівно з прогином у будь-якому напрямку не більше 13 мм.
  - **Стан:** Не використовуйте етикетковий папір (наклейки) зі зморшками, бульбашками або іншими ознаками відокремлення наклейок від основи.

Матеріали та лоток

- Переконайтеся, що між етикетками (наклейками) не проступає клей. За наявності проміжків етикетки можуть відклеїтися, що спричинить серйозне застрявання. Крім того, клей може пошкодити компоненти апарата.
- Забороняється повторно пропускати аркуш етикеток через апарат. Підкладка із клеєм розрахована лише на одне проходження через апарат.
- Забороняється використовувати папір для етикеток зі зморшками, бульбашками або іншими ознаками відокремлення етикеток від основи.

Картон або папір довільного формату

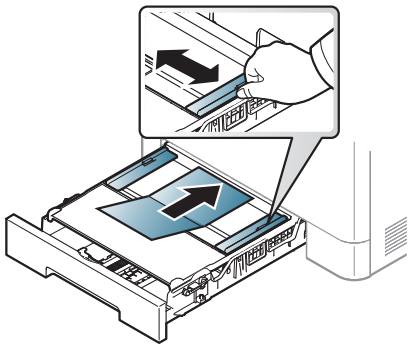

CLX-419x series
C186x series

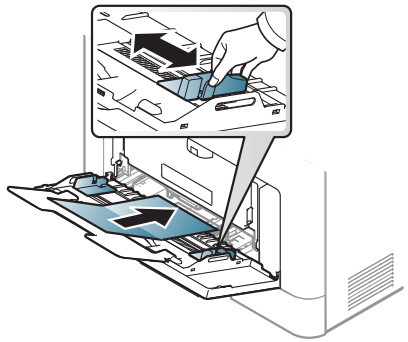

CLX-626x series

- У програмі встановіть розмір полів не менше 6.4 мм від країв матеріалу.

Бланки

Під час закладання бланків сторона, на якій уже виконувався друк, має бути звернена вгору з нескрученим краєм спереду. У разі ускладнень із подаванням паперу розверніть аркуш іншим краєм вперед. Але у цьому разі якість друку не гарантується.

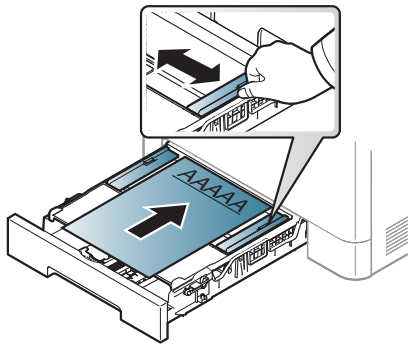

CLX-419x series
C186x series

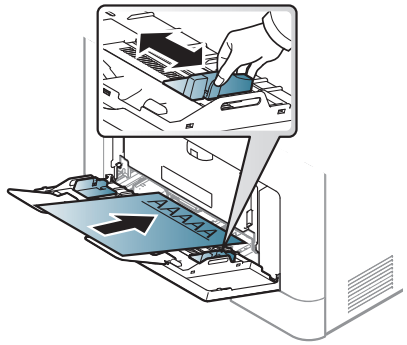

CLX-626x series

- Мають бути надруковані термостійкою фарбою, яка не розтає, не випаровується та не виділяє шкідливих речовин під дією температури блока термофіксації апарата впродовж 0.1 секунди (прибл. 170 °C).
- Друкарська фарба, якою друкують бланки та препринтний папір, має бути незаймиста та не впливати негативно на валики принтера.

- Перш ніж закладати бланки чи препринтний папір, переконайтеся, що фарба на них суха. Волога фарба може відстати від паперу у процесі фіксації, внаслідок чого погіршиться якість друку.

Глянцевая фотобумага

- Рекомендовані носії: глянсовий папір (Letter) для цього апарата, лише **HP Brochure Paper** (виріб: тільки Q6611A).
- Рекомендовані носії: Глянсовий папір (Letter) для цього апарата, лише **HP Superior Paper 160 glossy** (виріб: Q6616A).

Вибір формату та типу паперу

Після закладання паперу в лоток укажіть його формат і тип за допомогою кнопок на панелі керування.

Параметри паперу для пристрою та драйвер повинні співпадати для друку без помилки щодо невідповідності паперу.

Щоб змінити параметри паперу, встановлені для цього пристрою у меню **Samsung Easy Printer Manager** виберіть **(перемикнути у розширений режим)** > **Настройки пристрою**.

Або якщо ваш пристрій має дисплей, ці параметри можна налаштувати за допомогою кнопки на панелі керування.

Потім встановіть тип паперу, вибравши вікно **Настройки друку** > вкладка **Папір** > **Тип паперу** (див. «Відкривання пріоритетів друкування» на стор. 75).

- Значення висоти над рівнем моря можна встановити у полі **Настройки пристрою** програми Samsung Easy Printer Manager.
  - Для ОС Windows та Mac — встановлюється за допомогою **Samsung Easy Printer Manager** > **(Switch to advanced mode)** > **Настройки пристрою** (див. «Настройки пристрою» на стор. 382).
- Можливо знадобиться натиснути **OK**, щоби перейти до меню більш низького рівню.

1 Виберіть (**Menu**) > **Настройка системы** > **Настройка бум.** > **Размер бумаги** або **Тип бумаги**на панелі керування.

Або оберіть **Настройка** > **Настройка устройства** > **Далее** > **Настройка бум.** > виберіть лоток > **Размер бумаги** або **Тип бумаги** на сенсорному екрані.

2 Оберіть лоток та опцію.

3 Натисніть **OK**, щоб зберегти вибір.

4 Для повернення до режиму очікування натисніть (**Stop/Clear**) або ( ).

Щоб використовувати папір особливого розміру, наприклад, папір для розрахункових документів оберіть вкладку **Папір** > **Формат** > **Редагувати...** та установіть **Настройки нестандартного формату паперу** у вікні **Настройки друку** (див. «Відкривання пріоритетів друкування» на стор. 75).

Використання утримувача паперу

Поверхня вихідного лотку може нагріватись під час друку великої кількості аркушів одночасно. Не торкайтеся його поверхні та не дозволяйте дітям перебувати поруч з апаратом.

Надруковані аркуші виводяться на утримувач паперу, який допомагає рівно їх розмістити. Розкрийте утримувач паперу.

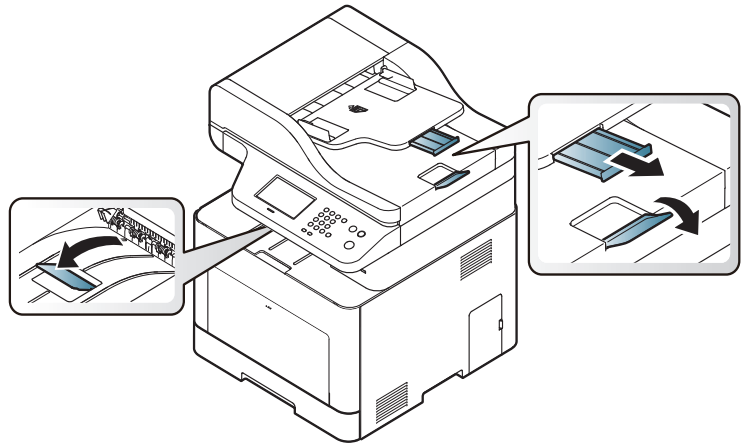

Ілюстрації в цьому посібнику користувача можуть відрізнятися від вашого апарата, залежно від його функцій і моделі. Перевірте тип пристрою (див. «Вигляд спереду» на стор. 26).

Матеріали та лоток

Приготування оригіналів

- Не закладайте папір, розміри якого менші за 142 x 148 мм або більші 216 x 356 мм.
- Не закладайте вказані нижче типи паперу, аби запобігти защемленню паперу, низькій якості друку, пошкодженню апарату.
  - Копіювальний папір або папір із сажовим покриттям
  - Папір із покриттям
  - Лощений або тонкий папір
  - Папір зі зморшками або зім’ятий
  - Скручений або згорнутий папір
  - Подертий папір
- Перед закладанням приберіть усі скріпки та затискачі паперу.
- Перед закладанням упевніться, що клей, чорнило та коригувальна рідина на папері цілком висохли.
- Не закладайте оригінали різних форматів чи різної щільності.
- Не закладайте буклети, рекламні листівки, прозорі плівки або інші документи з нетиповими характеристиками.

Закладання оригіналів

Ви можете використовувати скло сканера або подавач оригіналів для копіювання, сканування та надсилання факсу.

Ілюстрації в цьому посібнику користувача можуть відрізнятися від вашого апарата, залежно від його функцій і моделі. Перевірте тип пристрою (див. «Вигляд спереду» на стор. 26).

На склі сканера

Використовуючи скло сканера, можна копіювати або сканувати оригінали. Воно забезпечує найкращу якість сканування, особливо кольорових або монохромних зображень. Упевніться, що в автоподавачі немає оригіналів. Якщо в автоподавачі є оригінал, апарат обробляє його раніше, ніж той, що перебуває на склі сканера.

1 Підніміть кришку сканера.

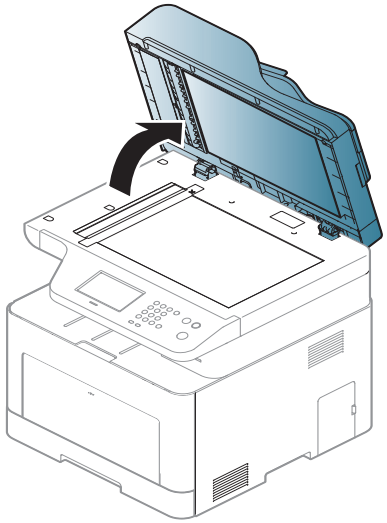

2 Покладіть оригінал на скло сканера лицьовою стороною донизу. Вирівняйте його відповідно до реєстраційної напрямної, розташованої в нижньому лівому куті скла.

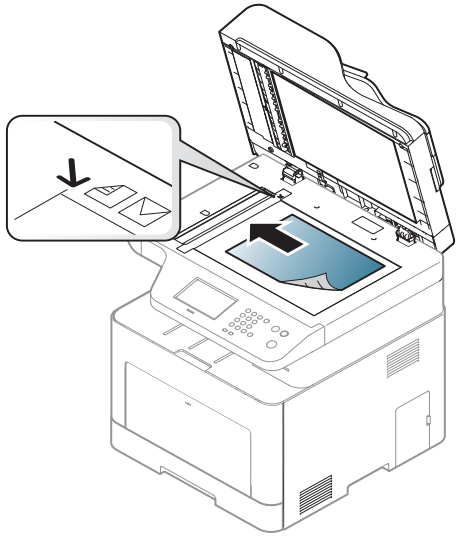

3 Закрийте кришку сканера.

- Якщо не закрити кришки блока сканування під час копіювання, це призведе до погіршення якості копії та перевитрати тонера.
- Пил на склі сканера може призвести до появи чорних плям на видруку. Слідкуйте, щоб скло було чистим (див. «Чищення апарата» на стор. 120).
- Для копіювання сторінок із книжки або журналу підніміть кришку сканера до фіксації заскочок, а потім закрийте її. Якщо книжка або журнал завтовшки понад 30 мм, розпочніть копіювання з відкритою кришкою сканера.

Матеріали та лоток

- Обережно поводьтеся зі склом сканера, щоб його не розбити. Це може призвести до травмування.
- Не підкладайте руки, закриваючи кришку сканера. Вона може впасти на руки й завдати травми.
- Під час копіювання чи сканування не дивіться на світло всередині сканера. Це шкідливо для очей.

У подавачі оригіналів

У подавачі оригіналів можна розмістити до 50 аркушів паперу (80 г/м^2, високого сорту) для одного завдання.

1 Перед закладанням оригіналів розгорніть їх «віялом» або зігніть і відпустіть крайку, щоб розділити аркуші.

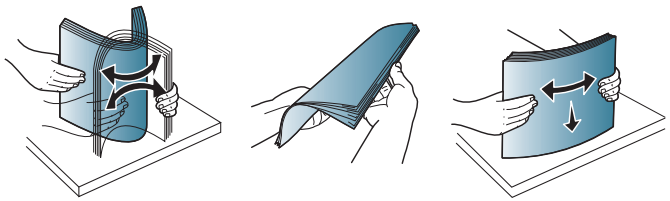

2 Закладіть оригінал до подавача оригіналів передньою стороною вгору. Упевніться, що нижня крайка стосу оригіналів міститься навпроти позначки відповідного формату на вхідному лотку для оригіналів.

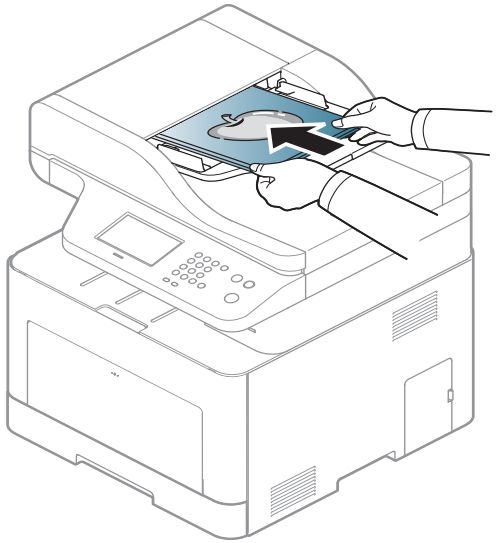

3 Установіть напрямні ширини оригіналу в пристрої подавання відповідно до формату паперу.

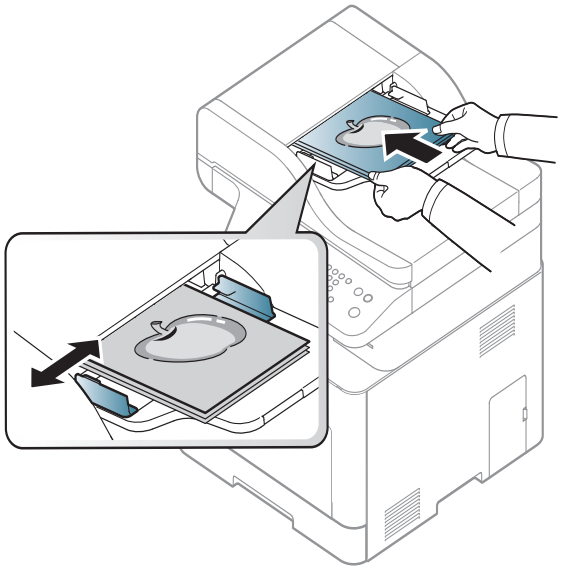

Пил на склі подавача оригіналів може призвести до появи чорних ліній на відбитку. Слідкуйте, щоб скло було завжди чистим (див. «Чищення апарата» на стор. 120).

Основні режими друку

Спеціальні функції друку наведені в Розширеному посібнику (див. «Використання додаткових функцій друку» на стор. 325).

Друк

Якщо ви користуєтесь операційною системою Mac, Linux або Unix, див. Розширений посібник (див. «Друк у ОС Mac» на стор. 337, «Друк у Linux» на стор. 339 або «Друкування у UNIX» на стор. 341).

Наступне вікно **Настройки друку** стосується додатку «Notepad» (Блокнот) у Windows 7.

1 Відкрийте документ, який хочете надрукувати.

2 Виберіть **Друк** в меню **Файл**.

3 Оберіть свій пристрій у списку **Виберіть принтер**.

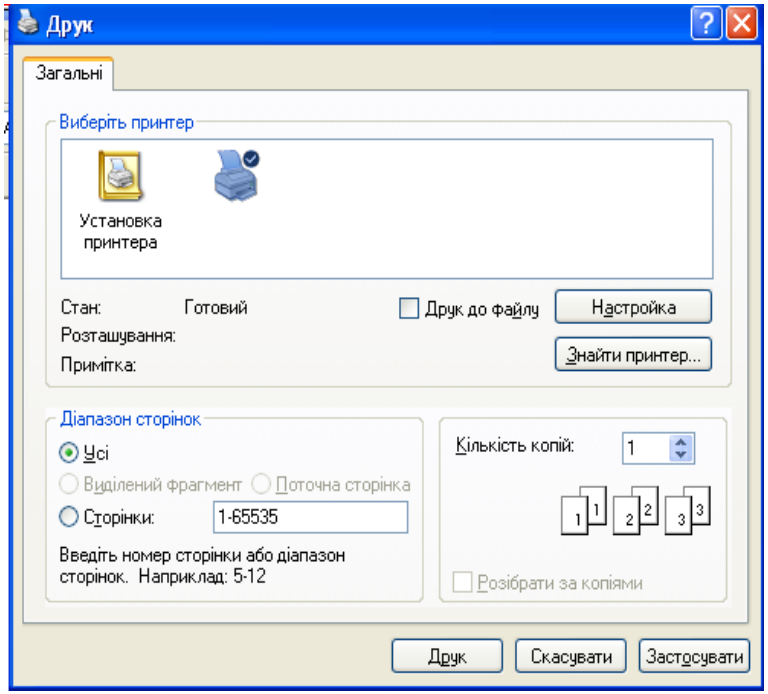

4 Основні опції друку, в тому числі кількість копій та діапазон сторінок до друкування, можна встановити у діалоговому вікні **Друк**.

Для того щоб скористатися додатковими функціями друку, натисніть **Властивості** або **Настройки** у вікні **Друк**. (див. «Відкривання пріоритетів друкування» на стор. 75).

5 Щоб розпочати друк, клацніть **OK** або **Друк** у вікні **Друк**.

Основні режими друку

Скасування завдання з друку

Якщо завдання з друку очікує в черзі або буферній пам'яті, його можна скасувати у такий спосіб.

- Це вікно можна відкрити, двічі клацнувши значок апарата ( ) на панелі завдань Windows.
- Поточне завдання можна скасувати, натиснувши кнопку (**Cancel** або **Stop/Clear**) на панелі керування.

Відкривання пріоритетів друкування

- Вікно **Настройки друку**, показане в цьому посібнику користувача, може різнитися залежно від використовуваного апарата.
- Коли ви обираєте параметр в меню **Настройки друку**, можете бачити знак попередження, або . Знак означає, що певний параметр можна вибрати, але це не рекомендовано, а знак означає, що цей параметр не можна вибрати через настройки апарата або системне середовище.

1 Відкрийте документ, який хочете надрукувати.

2 Виберіть **Друк** з меню файлу. З'явиться діалогове вікно **Друк**.

3 Виберіть свій пристрій у **Виберіть принтер**.

4 Клацніть **Властивості** чи **Настройки**.

Знімок екрана може відрізнятися залежно від моделі.

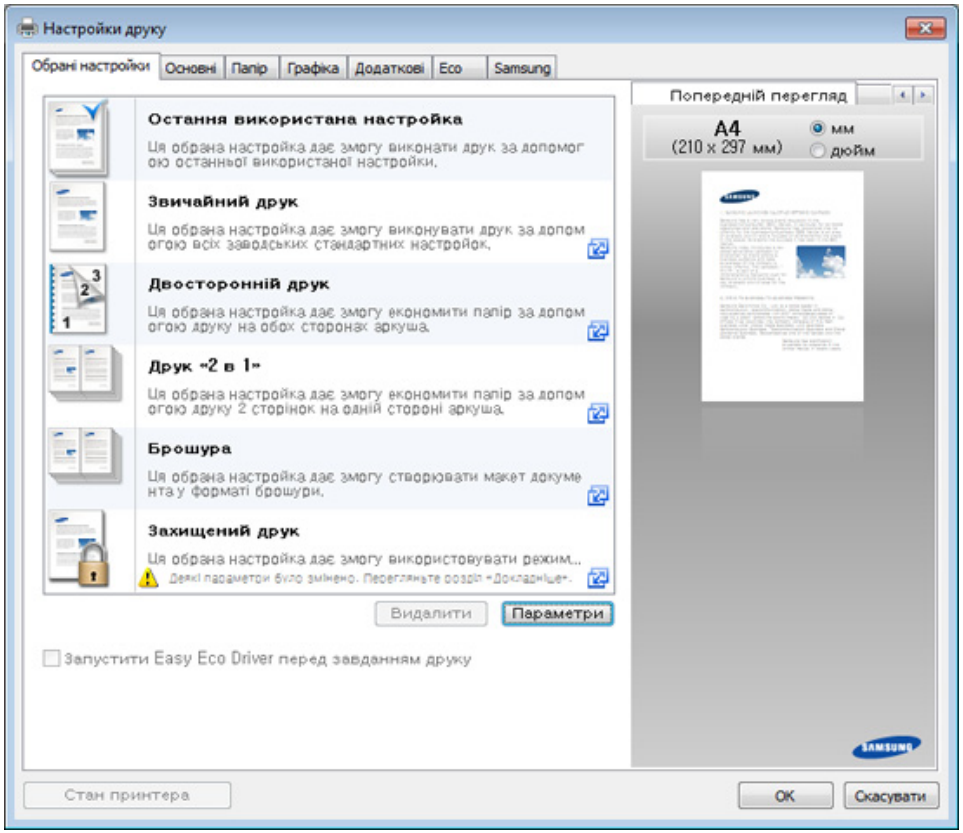

Основні режими друку

- Для збереження паперу та тонеру перед початком друку можна використати функції **Eco** (див. «Easy Eco Driver» на стор. 373).
- Ви можете вибрати поточний стан машини за допомогою кнопки **Стан принтера** (див. «Робота з Состояние принтера Samsung» на стор. 383).

Використання пріоритетних настройок

Параметр **Обрані настройки**, присутній на кожній закладці налаштувань, окрім закладок **Обрані настройки** та **Samsung**, дозволяє зберегти поточні налаштування для використання в майбутньому.

Для збереження запису **Обрані настройки** виконайте наступні кроки:

1. Встановіть потрібні настройки на всіх закладках.
2. Введіть ім'я запису в полі **Обрані настройки**.

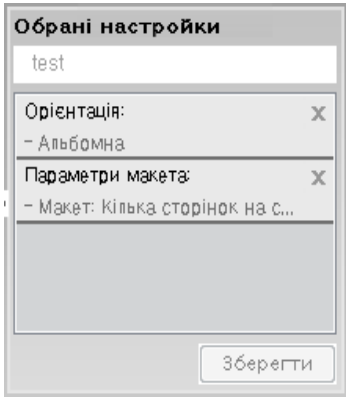

3. Натисніть кнопку **Зберегти**.
4. Уведіть ім'я та опис, після чого виберіть необхідну піктограму.
5. Натисніть кнопку **OK**. Після збереження **Обрані настройки** будуть збережені всі поточні настройки драйвера.

Щоб використати збережену натсройку, виберіть її на вкладці **Обрані настройки**. Тепер апарат встановлено для друку згідно з вибраними вами настройками. Для видалення збережених настройок виберіть їх зі спадного списку **Обрані настройки** і натисніть **Видалити**.

Основні режими друку

Користування довідкою

Натисніть на параметр, про який ви бажаєте дізнатися у вікні **Настройки друку** і натисніть клавішу **F1** на клавіатурі.

Екодрук

Функція **Eco** зменшує витрати тонера та паперу. Функція **Eco** дозволяє скоротити витрати ресурсів для друку і веде на шлях екологічно-свідомого друку.

Якщо ви натиснете на кнопку **Эко** на панелі керування, буде увімкнено режим еко. За замовчуванням для режиму Еко встановлено друк на обох сторонах (лише для моделій CLX-626x series), 2 на сторінці, без порожніх сторінок.

Значення висоти над рівнем моря можна встановити у полі **Настройки пристрою** програми Samsung Easy Printer Manager.

- Для ОС Windows та Mac — встановлюється за допомогою **Samsung Easy Printer Manager** > **(Switch to advanced mode)** > **Настройки пристрою** (див. «Настройки пристрою» на стор. 382).

Встановлення режиму еко на панелі керування

- Доступ до меню може відрізнятися залежно від моделі (див. «Доступ до меню» на стор. 40 або «Огляд панелі керування» на стор. 30).
- Можливо знадобиться натиснути **OK**, щоби перейти до меню більш низького рівню.

1 Виберіть (**Menu**) > **Настройка системы** > **Настройка** > **Параметры эко** на панелі керування.

Or press **Eco** on the control panel.

Або оберіть **Эко** > **Настройки** > **Далее**на сенсорному екрані.

2 Виберіть бажану опцію, а потім натисніть **OK**.

- **Реж. по умолч.:** Виберіть цей варіант щоб увімкнути або вимкнути режим еко.
  - **Выкл.**: Вимкнути режим еко.
  - **Вкл.**: Увімкнути режим еко.

Якщо ви встановите режим еко з паролем за допомогою додатку SyncThru™ Web Service (вкладинка **Настройки** > **Параметры устройства** > **Система** > **Настройки экономии**) або Samsung Easy Printer Manager (**Настройки пристрою** > **Еко**), з'явиться повідомлення **Принудительно**. У цьому разі для зміни стану режиму еко вам необхідно буде ввести пароль.

- **Изменить шаблон:** Застосувати параметри Syncthru™ Web Service або Samsung Easy Printer Manager. Перед тим як вибрати цей пункт, ви повинні встановити функцію еко в додатку SyncThru™ Web Service (вкладинка **Настройки** tab > **Параметры устройства** > **Система** > **Настройки экономии**) або Samsung Easy Printer Manager (**Настройки пристрою** > **Еко**).
  - **Выбрать шаблон**
    - **Экономичный режим по умолчанию**: Пристрій налаштований на режим **Экономичный режим по умолчанию**.
    - **Нестанд. экон.**: Встановіть бажані значення.

3 Натисніть **OK**, щоб зберегти вибір.

Настройка режима эко в драйвере

Для того щоб скористатися додатковими функціями друку, натисніть **Властивості** або **Настройки** у вікні **Друк**.(Див. «Відкривання пріоритетів друкування» на стор. 75).

Відкрийте вкладку «Эко» щоб встановити режим еко. Якщо ви побачили зображення ( ), це означає, що режим еко вже увімкнено.

Параметри еко

- **Принтер за замовчуванням:** Використовує настройки з панелі керування апарату.
- **Немає:** Вимикає екодрук.
- **Друк Eco:** Вмикає екодрук Активує різні параметри еко, які ви бажаєте використати.
- **Пароль:** Якщо режим еко був увімкнений адміністратором, ви повинні ввести пароль, щоб змінити його стан.

Кнопка **Пароль**: Можна встановити за допомогою SyncThru™ Web Service (вкладка **Настройки** > **Параметры устройства** > **Система** > **Настройки экономии**) або Samsung Easy Printer Manager (**Настройки пристрою** > **Еко**), кнопка для пароля активована. Щоб змінити параметр принтера, натисніть цю кнопку, уведіть пароль або зверніться до адміністратора.

Перегляд результатів

Імітатор результатів відображує кількісні результати зниження викиду оксиду вуглецю, економії електроенергії, а також паперу, згідно з настройками, що ви обрали.

- Для розрахунку цих результатів загальна кількість надрукованого паперу прирівнюється до однієї сотні, без порожніх сторінок, із вимкненим режимом екодруку.
- Коефіцієнти розрахунку CO2, енергії та паперу взято з бази **IEA**, індексу Міністерства внутрішніх справ Японії та www.remanufacturing.org.uk. Кожна з моделей має власний індекс.
- Під поглинанням енергії в режимі друку мається на увазі середнє поглинання енергії апарату.
- Відображається лише приблизне значення. Фактична кількість збереженого паперу може відрізнятися, залежно від операційної системи, потужності комп'ютера, програмного забезпечення, методу підключення, розміру матеріалу (щільності), складності завдання і т.ін.

Безопасная печать

- Деякі меню можуть не відображатися на дисплеї, залежно від опцій та моделі. У такому разі вони не стосуються цього пристрою.
- Друк документів зі складними компонентами за допомогою диска RAM може бути неможливим. Для друку таких документів необхідно встановити додаткову пам'ять.

Якщо принтер використовується в офісі, школі або іншому публічному місці, власні документи або конфіденційну інформацію можна захистити за допомогою функції безпечного друку.

Початок безпечного друку за допомогою веб-служби SyncThru™ Web Service

1. Запустіть в ОС Windows браузер, наприклад Internet Explorer.

   У полі адреси введіть IP-адресу принтера (http://xxx.xxx.xxx.xxx) та натисніть кнопку ENTER чи клацніть **Перейти**.

2. Натисніть кнопку "Вход в систему" в правом верхньому куті сторінки веб-сайта SyncThru™ Web Service (см. «Вхід до SyncThru™ Web Service» на стор. 374).

3. **Настройки** > **Параметры устройства** > **Система** > **Диск с ОЗУ**.

4 Активуйте **Диск с ОЗУ**.

Ця функція може не відображатися на дисплеї залежно від опцій та моделі. У такому разі вони не стосуються цього пристрою.

Безпечний друк документів з панелі керування

Доступ до меню може відрізнятися залежно від моделі (див. «Огляд меню» на стор. 40 або «Огляд панелі керування» на стор. 30).

1 Натисніть (**Menu**) > **Управление заданиями** > **Защищенное задание** на панелі керування.

АБО

Для моделей з сенсорним екраном оберіть (**Папка документов**) > **Папки сист.** >**Далее** > **Защищенная печать** на сенсорному екрані.

2 Виберіть документ, який потрібно надрукувати.

3 Уведіть пароль на принтері.

4 Надрукуйте або видаліть документ.

Основні операції копіювання

- Спеціальні функції друку наведені в Розширений посібник (див. «Копировать» на стор. 278).
- Доступ до меню може відрізнятися залежно від моделі (див. «Доступ до меню» на стор. 40 або «Огляд панелі керування» на стор. 30).

Основні режими копіювання

1 Виберіть (копіювання) > (**Menu**) > **Функция копир.** на панелі керування.

Або (**Menu**) > **Функция копир.** на панелі керування.

Або оберіть **Копир-ние** > **Осн. копия** (налаштування) на сенсорному екрані.

2 Покладіть один документ передньою стороною донизу на скло документа або покладіть документи передньою стороною вгору в подавач документів (див. «Закладання оригіналів» на стор. 70).

3 При потребі можете настроїти параметри копіювання, в тому числі **Уменьшить/увеличить**, **Плотность**, **Тип оригинала** та інші, користуючись кнопками панелі керування (див. «Змінення настройок для окремих копій» на стор. 82).

4 За потреби введіть кількість копій, використовуючи кнопку зі стрілками чи кнопкову панель.

5 Натисніть (**Start**).

Щоб скасувати завдання копіювання під час роботи, натисніть кнопку (**Stop** або **Stop/Clear**), і копіювання буде зупинено.

Основні операції копіювання

Змінення настройок для окремих копій

Апарат має стандартні настройки копіювання, що спрощує та прискорює цей процес.

- Якщо під час задавання параметрів копіювання натиснути кнопку (**Stop** або **Stop/Clear**), усі щойно введені значення параметрів поточного завдання буде скасовано та повернуто стандартні значення. Інакше настройкам автоматично буде повернуто стандартні значення відразу після завершення копіювання, яке наразі виконується.
- Доступ до меню може відрізнятися залежно від моделі (див. «Доступ до меню» на стор. 40).
- Можливо знадобиться натиснути **OK**, щоби перейти до меню більш низького рівню.

Плотность

Якщо оригінал блідий або затемний, можна відрегулювати яскравість для кращого вигляду копії.

1 Виберіть (копіювати) > (**Menu**) > **Функция копир.** > **Плотность** на панелі керування.

Або натисніть кнопку **Darkness** на панелі керування.

Або оберіть **Копир-ние** > **Осн. копия** > (налаштування) > **Яркость** на сенсорному екрані.

2 Виберіть бажану опцію, а потім натисніть **OK**.

Наприклад, **Светлое+5** - найсвітліший, а **Темное+5** - найтемніший.

3 Для повернення до режиму очікування натисніть (**Stop/Clear**) або ( ).

Тип оригинала

Параметр «Тип оригінала» призначено для поліпшення якості копій шляхом вибору типу оригіналу для поточного завдання.

1 Виберіть (копіювати) > (**Menu**) > **Функция копир.** > **Тип оригинала** на панелі керування.

Або виберіть (**Menu**) > **Функция копир.** > **Тип оригинала** на панелі керування.

Або оберіть **Копир-ние** > **Осн. копия** > (налаштування) > **Тип оригинала** на сенсорному екрані.

2 Виберіть бажану опцію, а потім натисніть **OK**.

- **Текст**: використовуйте для оригіналів, що містять переважно текст.
- **Текст и фотография**: використовуйте для оригіналів, що містять текст і фотографії.

Якщо текст на надрукованих документах є нечітким, виберіть **Текст**, щоби покращити чіткість.

- **Фото**: використовуйте для фотографічних оригіналів.
- **Журнал**: використовується для журналів.

3 Для повернення до режиму очікування натисніть (**Stop/Clear**) або ( ).

Копіювання зі збільшенням чи зменшенням

У режимі копіювання зі скла сканера або лотка ручного подавання розмір копійованого зображення можна зменшити або збільшити в діапазоні від 25 % до 400 % розміру оригіналу.

- Ця функція може бути недоступною, залежно від моделі чи країни (див. «Різноманітні функції» на стор. 11).
- Якщо пристрій знаходиться в екорежимі, зменшення та збільшення недоступні.

Щоб вибрати один із передустановлених форматів копії

1 Виберіть (копіювати) > (**Menu**) > **Функция копир.** > **Уменьшить/увеличить** на панелі керування.

Виберіть (**Menu**) > **Функция копир.** > **Уменьшить/увеличить** на панелі керування.

Або оберіть **Копир-ние** > **Нестанд. копия** > (налаштування) > **Масштабиров.** на сенсорному екрані.

2 Виберіть бажану опцію, а потім натисніть **OK**.

3 Для повернення до режиму очікування натисніть (**Stop/Clear**) або ( ).

Також можна ввести коефіцієнт масштабування

1 Виберіть (копіювати) > (**Menu**) > **Функция копир.** > **Уменьшить/увеличить** > **Другой**на панелі керування.

Виберіть (**Menu**) > **Функция копир.** > **Уменьшить/увеличить** > **Другой** на панелі керування.

Або оберіть **Копир-ние** > **Нестанд. копия** > (налаштування) > **Масштабиров.** > **Другой** на сенсорному екрані.

2 За допомогою цифрової клавіатури введіть формат копії.

3 Натисніть **OK**, щоб зберегти вибір.

4 Для повернення до режиму очікування натисніть (**Stop/Clear**) або ( ).

Під час копіювання зі зменшенням у нижній частині копії можуть з’явитися чорні смуги.

Основні операції копіювання

Копіювання посвідчень

Ваш апарат на одному аркуші може друкувати 2-сторонні оригінали.

Пристрій друкує зображення однієї сторони оригіналу на верхній половині аркуша, іншої — на нижній, не зменшуючи розмір оригіналу. Ця функція використовується для копіювання оригіналів малого розміру, наприклад візитівок.

- Для використання цієї функції оригінал треба розмістити на склі сканера.
- Якщо пристрій знаходиться в екорежимі, ця функція недоступна.

Залежно від моделі, робоча процедура може відрізнятися.

1 Натисніть кнопку **ID Copy** на панелі керування.

Або виберіть (**Menu**) > **Функция копир.** > **Макет** > **Копия удостоверения** на панелі керування.

Або оберіть **Копир-ние** > **Коп. удостов.** на сенсорному екрані.

2 Покладіть оригінал на скло сканера передньою стороною донизу, як показують стрілочки. Потім закрийте кришку сканера.

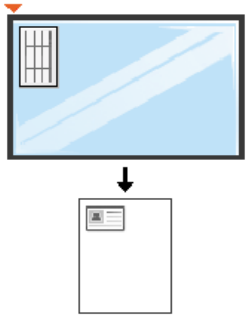

3 На дисплей виводиться: **Помест. лиц стор и нажмите [Пуск]**.

4 Натисніть (**Start**).

Апарат сканує передню сторону і виводить повідомлення: **Помест. обр.стор и нажмите [Пуск]**.

5 Переверніть оригінал і покладіть його на скло сканера, як указують стрілочки. Потім закрийте кришку сканера.

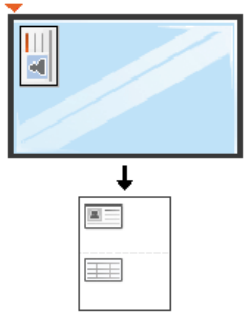

6 Натисніть (**Start**).

- Якщо не натиснути кнопку (**Start**), буде скопійовано лише лицьову сторону.
- Якщо оригінал більший за місце, доступне для друку, його може бути надруковано лише частково.

Основний метод сканування

Спеціальні функції сканування наведені в Розширений посібник (див. «Функціїї сканування» на стор. 343).

Основи сканування

Нижче описано звичайну нормальну процедуру сканування оригіналів.

Це основний метод сканування для апарата, під'єднаного через USB.

- Доступ до меню може відрізнятися залежно від моделі.
- Можливо знадобиться натиснути **OK**, щоби перейти до меню більш низького рівню.
- Якщо ви бажаєте використовувати функцію мережевого сканування, див. Розширений посібник («Сканування з пристрою, під'єднаного до мережі» на стор. 344).

1 Покладіть один документ передньою стороною донизу на скло документа або покладіть документи передньою стороною вгору в подавач документів (див. «Закладання оригіналів» на стор. 70).

2 Оберіть (сканувати) > **Сканир. на ПК** на панелі керування.

Або оберіть **Скан** > **Лок ПК** на сенсорному екрані.

Якщо ви бачите повідомлення **Недоступно**, перевірте з'єднання з портом або оберіть **Увімкнути сканування з панелі пристрою** у **Samsung Easy Printer Manager** > Перейдіть в розширений режим > **Настройки параметра «Сканування до ПК»**.

3 Виберіть бажану опцію, а потім натисніть **OK**.

Стандартним значенням є **Мои документы**.

- Ви можете створити та зберегти параметри, які часто використовуються, у файл. Також ви можете додавати та видаляти профіль, та зберігати різні профілі у різні папки.
- Щоб змінити **Samsung Easy Printer Manager** > Switch to advanced mode > **Настройки параметра «Сканування до ПК»**.

4 Виберіть бажану опцію, а потім натисніть **OK**.

5 Розпочинається сканування.

Відскановане зображення зберігається у каталогу комп'ютера **C:\Пользователи\ім'я користувача\Мої документи**. Папка для збереження може різнитись залежно від операційної системи або використовуваної програми.

Основний метод відправлення факсимільних повідомлень

- Ця функція не підтримується у моделях CLX-419xN/CLX-626xND (див. «Різноманітні функції» на стор. 11).
- Спеціальні функції факсу наведені в Розширений посібник (див. «Функціїї факсу» на стор. 353).
- Доступ до меню може відрізнятися залежно від моделі (див. «Доступ до меню» на стор. 40 або «Огляд панелі керування» на стор. 30).

- Цей пристрій неможливо використовувати як факс через Інтернет-телефон. По докладнішу інформацію звертайтеся до свого Інтернет-провайдера.
- Радимо використовувати традиційну аналогову мережу —(PSTN: public switched telephone network —комутовна телефонна мережа загального користування), коли телефонні лінії використовуються для факсового зв'язку. Якщо використовуються інші Інтернет-служби (DSL, ISDN, VoIP), то якість зв'язку поліпшується, коли скористатись Micro-filter. Micro-filter усуває зайві шумові сигнали і поліпшує якість зв'язку чи якість Інтернету. Оскільки DSL Micro-filter не постачається з апаратом, то у справі використання DSL Micro-filter зверніться до свого Інтернет-провайдера.

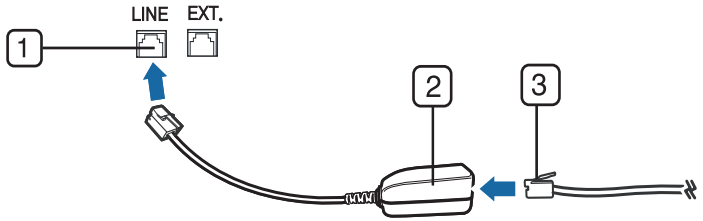

1 Лінійний порт
2 Фільтр Micro-filter
3 DSL-модем/Телефонна лінія
(Див. «Вигляд ззаду» на стор. 28).

Приготування до користування факсовим зв'язком

Перш ніж надсилати або приймати факси, треба під'єднати сполучний шнур, що входить до комплекту, до настінного гнізда своєї телефонної лінії (див. «Вигляд ззаду» на стор. 28). Щодо процедури під'єднання див. Короткий посібник із інсталяції. Спосіб телефонного під'єднання відрізняється залежно від країни.

Основний метод відправлення факсимільних повідомлень

Надсилання факса

Коли розміщуєте оригінали, можете використовувати або подавач оригіналів, або скло сканера. Якщо оригінали розміщено водночас і в подавачі аркушів, і на склі сканера, апарат спочатку використовуватиме оригінали з автоподавача, бо вони мають вищий пріоритет для сканування.

1 Покладіть один документ передньою стороною донизу на скло документа або покладіть документи передньою стороною вгору в подавач документів (див. «Закладання оригіналів» на стор. 70).

2 Натисніть кнопку (факс) на панелі керування.

Або оберіть **Факс** > **Память отправлена** > (налаштування) на сенсорному екрані.

3 Налаштуйте для факсу потрібні значення роздільності та яскравості (див. «Регулювання настройок документа» на стор. 90).

4 Введіть номер факсу отримувача (див. «Літери та цифри на кнопковій панелі» на стор. 318).

5 Натисніть на панелі керування (**Start**). Апарат розпочне сканування та надсилання факсу адресатам.

- У разі потреби надсилання факсу безпосередньо з комп’ютера скористайтеся програмою Samsung Network PC Fax (див. «Відправлення факсу на комп'ютер» на стор. 354).
- Якщо хочете скасувати факсове завдання, натисніть (**Stop** or **Stop/Clear**), перш ніж апарат розпочне пересилання.
- Якщо використовується скло сканера, апарат відобразить повідомлення із запитом покласти наступну сторінку.

Надсилання факсу вручну

Це метод надсилання факсу за допомогою (**On Hook Dial**) на панелі керування.

1 Покладіть один документ передньою стороною донизу на скло документа або покладіть документи передньою стороною вгору в подавач документів (див. «Закладання оригіналів» на стор. 70).

2 Натисніть кнопку (факс) на панелі керування.

Або оберіть **Факс** > **Громкая связь** > (налаштування) на сенсорному екрані.

Основний метод відправлення факсимільних повідомлень

3 Налаштуйте для факсу потрібні значення роздільності та яскравості (див. «Регулювання настройок документа» на стор. 90).

4 Натисніть (**On Hook Dial**) на панелі керування або підніміть телефонну трубку.

5 З допомогою кнопкової панелі введіть номер факса на панелі керування.

6 Почувши від факсового апарата адресата сигнал готовості до приймання, натисніть кнопку (**Start**) на панелі керування.

Надсилання факсу кільком адресатам

Ви можете надіслати факсимільний документ кільком одержувачам за допомогою функції циркулярного надсилання. Документ автоматично зберігається в пам'яті та надсилається адресату. Після пересилання оригінал автоматично видаляється з пам'яті.

Ви не можете надсилати факси за допомогою цієї функції, якщо обрана суперчітка якість або надсилається кольоровий факс.

1 Покладіть один документ передньою стороною донизу на скло документа або покладіть документи передньою стороною вгору в подавач документів (див. «Закладання оригіналів» на стор. 70).

2 Натисніть кнопку (факс) на панелі керування.

Або оберіть **Факс** > **Отпр-ка (быстр наб)** або **Отправка (груп. набор)** > (налаштування) на сенсорному екрані.

3 Налаштуйте для факсу потрібні значення роздільності та яскравості (див. «Регулювання настройок документа» на стор. 90).

4 Виберіть (**Menu**) > **Функция факса** > **Многоадр.отправка** на панелі керування.

Або оберіть **Далее** на сенсорному екрані.

5 Введіть номер факсового апарата першого адресата та натисніть **OK**.

За допомогою кнопки (**Address Book**) можна натиснути номери швидкого набору або вибрати номер групового набору.

6 Уведіть другий факсовий номер та натисніть **OK**.

На дисплеї з'являється запит наступного номера факса для надсилання.

7 Щоб увести додаткові номери факсу, натисніть **OK**, коли підсвітиться **Да**, та повторіть кроки 5 і 6.

- Можна вводити до 10 адресатів.
- Коли один номер групового набору введено, інші ввести неможливо.

8 По закінченні введення номерів факсів оберіть **Нет** на запит **Другой номер?**, після чого натисніть кнопку **OK**.

Апарат розпочинає пересилання факса на введені номери адресатів у порядку їх введення.

Звіт з надсилання кільком адресатам друкується після відправлення факсів.

Приймання факсимільних документів

Стандартним режимом, який установлено виробником, є режим «Fax». Під час надходження факса апарат відповідає після певної кількості дзвінків і автоматично приймає факс.

Регулювання настройок документа

Перш ніж пересилати факсимільне повідомлення, змініть подані далі параметри залежно від оригіналу так, щоб забезпечити найвищу якість.

- Доступ до меню може відрізнятися залежно від моделі (див. «Доступ до меню» на стор. 40 або «Огляд панелі керування» на стор. 30).
- Можливо знадобиться натиснути **OK**, щоби перейти до меню більш низького рівню.

Разрешение

При стандартному значенні цього параметра добрі результати забезпечуються під час пересилання типових текстових оригіналів. Проте, якщо для оригіналу низької якості або такого, що містить фотографії, можна настроїти роздільність так, щоб підвищити якість факса.

Встановлене значення роздільності діє лише в поточному факсовому завданні. За відомостями про порядок змінення значень параметру, встановлених за замовчуванням, (див. Розширений посібник користувача).

Основний метод відправлення факсимільних повідомлень

1 Виберіть (відправити факс) > (**Menu**) > **Функция факса** > **Разрешение** на панелі керування.

Або оберіть **Факс** > виберіть тип факсу **Память отправлена**, **Громкая связь**, **Отложенная отправка** і т.д. >

(налаштування) > **Разрешение** на сенсорному екрані.

2 Виберіть бажану опцію, а потім натисніть **OK**.

- **Стандартное**: оригінали, надруковані шрифтом звичайного розміру.
- **Четкое**: Оригінали зі шрифтом малого розміру, тонкими лініями або надруковані на матричному принтері.
- **Очень четкое**: оригінали з винятково дрібними деталями. Режим **Очень четкое** вмикається лише тоді, коли апарат одержувача також підтримує режим роздільності «Найкращий».

- У разі пересилання з пам’яті режим **Очень четкое** не діє. Значення роздільності автоматично змінюється на **Четкое**.
- Якщо апарат настроєно на роздільність **Очень четкое**, але при цьому факсовий апарат адресата роздільність **Очень четкое** не підтримує, апарат здійснює пересилання з найвищою роздільністю, яку підтримує апарат адресата.

- **Фотогр.**: оригінали з фотографіями або напівтоновими однобарвними зображеннями.
- **Цв. факс**: Кольорові оригінали.

- У цьому режимі пересилання з пам'яті не є можливим.
- Пересилання кольорового факсимільного документа можливе, лише якщо апарат отримувача може приймати факсимільні повідомлення в кольорі, причому пересиланням треба керувати вручну.

3 Для повернення до режиму очікування натисніть (**Stop/Clear**) або ( ).

Плотность

Можна вибрати рівень світлості оригіналу.

Задане значення світлості діє лише в поточному факсовому завданні. За відомостями про порядок змінення значень параметру, встановлених за замовчуванням, зверніться до розділу «Факс» на стор. 284.

1 Виберіть (відправити факс) > (**Menu**) > **Функция факса** > **Плотность** на панелі керування.

Або оберіть **Факс** > виберіть тип факсу **Память отправлена**, **Громкая связь**, **Отложенная отправка** і т.д. >

(налаштування) > **Яркость**на сенсорному екрані.

2 Оберіть рівень яскравості, який бажаєте.

3 Для повернення до режиму очікування натисніть (**Stop/Clear**) або ( ).

Використання пристрою пам’яті з інтерфейсом USB

У цьому розділі описано порядок використання пристрою пам’яті з інтерфейсом USB на вашому апараті.

Про пристрій пам’яті з інтерфейсом USB

Пристрої пам’яті різного обсягу з інтерфейсом USB дають змогу зберігати більші обсяги документів, доповідей, звукових та відеоматеріалів, високоякісних фотографій та інших файлів, які потрібно зберігати або переносити.

За допомогою пристрою USB можна робити наступне.

- Запис з відсканованих документів до пристроїв пам’яті з USB.
- Друкування даних, записаних на пристрій пам’яті з інтерфейсом USB.
- Зворотне перенесення резервних копій до пам’яті апарата.
- Форматування пристрою пам’яті з інтерфейсом USB.
- Перевірка вільного обсягу пам’яті.

Під’єднання пристрою пам’яті з інтерфейсом USB

Порт для пристрою пам’яті USB на передній панелі апарата призначено для пристроїв пам’яті з інтерфейсами USB версій 1.1 та 2.0. Апарат підтримує пристрої пам’яті з інтерфейсом USB із файловою системою FAT16/FAT32 та розміром сектору 512 байтів.

Перевірте файлову систему пристрою пам’яті з інтерфейсом USB у свого дилера.

Дозволяється використовувати лише рекомендовані пристрої пам’яті з інтерфейсом USB з роз’ємом типу A.

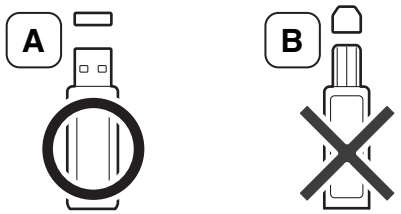

Використовуйте лише екрановані металом пристрої пам’яті з інтерфейсом USB.

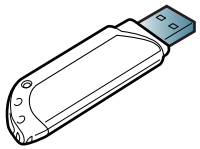

Використовуйте лише той пристрій пам'яті з інтерфейсом USB, який має сертифікат сумісності, бо інакше апарат може його не розпізнати.

- Забороняється виймати пристрій пам’яті з USB, коли апарат працює, а також записує до пристрою пам’яті або зчитує з нього. Гарантія не поширюється на ушкодження апарата внаслідок неправильного використання.
- Якщо пристрій пам’яті з USB має такі функції, як настроювання захисту та пароля, апарат може не визначити їх автоматично. Докладніше про ці характеристики дивіться у посібнику користувача пристрою пам’яті з інтерфейсом USB.

Використання пристрою пам’яті з інтерфейсом USB

Сканування до ЗП з USB

- Доступ до меню може відрізнятися залежно від моделі (див. «Доступ до меню» на стор. 40 або «Огляд панелі керування» на стор. 30).
- Можливо знадобиться натиснути **OK**, щоби перейти до меню більш низького рівню.

До пристрою пам’яті з інтерфейсом USB можна сканувати документ та записувати відскановане зображення.

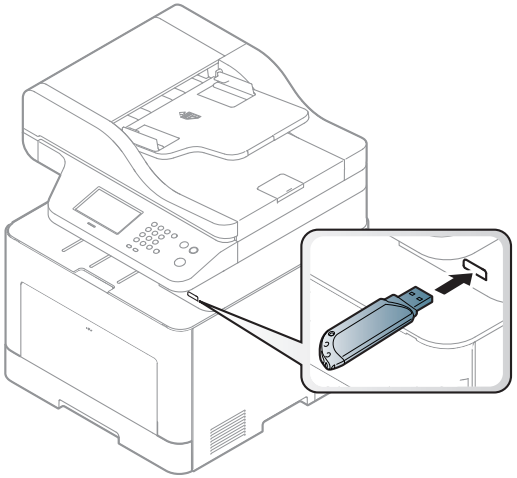

Сканування

1. Уставте пристрій пам’яті з інтерфейсом USB у порт для цього пристрою на своєму апараті.
2. Покладіть один документ передньою стороною донизу на скло документа або покладіть документи передньою стороною вгору в подавач документів (див. «Закладання оригіналів» на стор. 70).
3. Оберіть (сканувати) > **Сканир. на USB** > **OK** на панелі керування.

   Або оберіть **Скан** > **USB** > **Далее** > **Пуск** на сенсорному екрані.

   Прилад почне процес сканування.

По закінченні сканування можна вийняти пристрій пам’яті USB з апарата.

Використання пристрою пам’яті з інтерфейсом USB

Сканування до USB з користувацькими параметрами

Можна встановити формат зображення, формат файлу та режим обробки кольору для кожного завдання сканування до пристрою пам’яті USB.

1 Виберіть (сканувати) > (**Menu**) > **Функция сканир.** > **Функция USB** на панелі керування.

Або оберіть **Scan to** > (**Menu**) > **Функция сканир.** > **Функция USB** on the control panel.

Або оберіть **Прям. USB** > **Сканир. на USB** > (налаштування) на сенсорному екрані.

2 Виберіть бажаний параметр.

- **Исходный размер:** задає формат зображення.
- **Тип оригинала:** задає тип оригіналу.
- **Разрешение:** задає роздільність зображення.
- **Цвет.реж.:** задає режим обробки кольорів. При виборі **Моно** в цій опції не можна вибрати JPEG в **Формат файла**.
- **Формат файла:** задає формат файлу, до якого записується зображення. При виборі **TIFF** чи **PDF** можна вибрати сканування багатьох сторінок. При виборі **JPEG** в цій опції не можна вибрати **Моно** в **Цветовой режим**.
- **Блок 2-ст. печати:** задає режим двостороннього друку.
- **Плотность:** Дозволяє обрати рівень яскравості для сканування оригіналу.
- **Имя файла:** Виберіть ім’я файла.
- **Полит. файлов:** Sets the policy to save files between overwirting or renaming
- **Шифрование PDF:** Sets the encrypts **PDF** files.

3 Виберіть бажаний статус, а потім натисніть **OK**.

4 Для настроювання інших параметрів повторіть дії 2 та 3.

5 Для повернення до режиму очікування натисніть (**Stop/Clear**) або ( ).

Стандартні настройки сканування можна змінити. Докладніше див. Розширений посібник користувача.

Використання пристрою пам’яті з інтерфейсом USB

Друкування з пристрою пам’яті з інтерфейсом USB

Можна друкувати файли безпосередньо з пристрою пам’яті з інтерфейсом USB.

Файл підтримується у режимі «Direct Print».

- PRN: сумісними є лише файли, створені драйвером, який постачається разом із цим апаратом.

Якщо ви друкуєте файли PRN, що були створені на іншому апараті, видрук буде відрізнятися.

- TIFF: TIFF 6.0 Baseline (Основний TIFF 6.0)
- JPEG: JPEG Baseline (Основний JPEG)
- PDF: PDF 1.7 або попередня версія.

Порядок друкування з пристрою пам’яті USB

1. Уставте пристрій пам’яті з інтерфейсом USB у порт для цього пристрою на своєму апараті і тоді натисніть **Direct USB**.
2. Натисніть **USB-печать**.
3. Виберіть бажану папку або файл, а потім натисніть **OK**.

   Якщо перед ім’ям каталогу бачите [+] або [D], у нього вкладено файли чи інші каталоги.
4. Оберіть кількість копій для друку або введіть їх кількість.
5. Щоб почати друкування вибраного файла, натисніть кнопку **OK**, **Start** або **Печ.**.

   По закінченні друкування файлу апарат запитує, чи буде наступне завдання з друкування.
6. Щоб перейти до наступного завдання з друкування, натисніть **OK**, коли з’явиться запит **Да**, та виконайте вищенаведені кроки, починаючи з кроку 2.

   Або натискайте кнопки зі стрілками ліворуч/праворуч, щоб вибрати **Нет** і натисніть **OK**.
7. Для повернення до режиму очікування натисніть (**Stop/Clear**) або ( ).

Використання пристрою пам’яті з інтерфейсом USB

Резервування даних

Дані в пам’яті апарата можуть бути випадково втрачені в разі відмови живлення або пам’яті. Резервне копіювання дозволяє захистити параметри системи, зберігаючи їх у вигляді резервних файлів на пристрої пам’яті USB.

Резервне копіювання даних

1. Уставте пристрій пам’яті з інтерфейсом USB у порт для цього пристрою на своєму апараті.
2. Виберіть (**Menu**) > **Настройка системы** > **Настройка** > **Эксп. настр.** на панелі керування.

   Або оберіть **Настройка** > **Настройка устройства** > **Далее** > **Нач. настройка** > **Эксп. настр.** на сенсорному екрані.
3. Оберіть **Данные настройки** або **Адресная книга** та натисніть **OK**.

   Дані резервно копіюються на пристрій пам’яті з інтерфейсом USB.
4. Для повернення до режиму очікування натисніть (**Stop/Clear**) або ( ).

Відновлення даних

1. Уставте пристрій пам’яті з інтерфейсом USB, де міститься резервна копія даних, у порт для пристрою пам’яті з інтерфейсом USB.
2. Виберіть (**Menu**) > **Настройка системы** > **Настройка** > **Импорт настр.** на панелі керування.

   Або оберіть **Настройка** > **Настройка устройства** > **Далее** > **Нач. настройка** > **Импорт настр.** на сенсорному екрані.
3. Оберіть **Данные настройки** або **Адресная книга** та натисніть **OK**.
4. Виберіть файл, який ви бажаєте відновити, а потім натисніть **OK**.
5. Для відновлення на апарат резервованих даних натисніть **OK**, коли на дисплеї з’явиться запит **Да**.
6. Для повернення до режиму очікування натисніть (**Stop/Clear**) або ( ).

Використання пристрою пам’яті з інтерфейсом USB

Робота з ЗП з USB

Записані на пристрій пам’яті з інтерфейсом USB файли можна видаляти по одному або всі разом шляхом переформатування пристрою.

Якщо перед ім’ям каталогу бачите [+] або [D], у нього вкладено файли чи інші каталоги.

Після видалення або переформатування пристрою пам’яті з інтерфейсом USB файли відновленню не підлягають. Відповідно, перш ніж видаляти дані, перевірте, чи справді вони більше не потрібні.

Видалення графічного файлу

Для моделей з сенсорним екраном, оберіть **Прям. USB** > **Управ. файлами** > **Далее** > оберіть файл > (налаштування) > **Удал.** на сенсорному екрані.

1. Уставте пристрій пам’яті з інтерфейсом USB у порт для цього пристрою на своєму апараті і тоді натисніть **Direct USB**.
2. Виберіть **Управ. файлами**> **Удалить** та натисніть **OK**.
3. Виберіть файл, який ви бажаєте видалити, а потім натисніть **OK**.
4. Виберіть **Да**.
5. Для повернення до режиму очікування натисніть (**Stop/Clear**) або ( ).

Використання пристрою пам’яті з інтерфейсом USB

Форматування пристрою пам’яті з інтерфейсом USB

Для моделей з сенсорним екраном, оберіть **Прям. USB** > **Управ. файлами** > **Далее** > оберіть файл > (налаштування) > **Форматир-ние** на сенсорному екрані.

1. Уставте пристрій пам’яті з інтерфейсом USB у порт для цього пристрою на своєму апараті і тоді натисніть **Direct USB**.
2. Виберіть **Управ. файлами**> **Формат**та натисніть **OK**.
3. Виберіть **Да**.
4. Для повернення до режиму очікування натисніть (**Stop/ Clear**) або ( ).

Перевірка наявності місця на пристрої пам’яті з інтерфейсом USB

Можна перевірити, скільки ще вільного місця залишається на пристрої пам’яті для сканування та запису відсканованих документів.

Для моделей з сенсорним екраном, оберіть **Прям. USB** > **Показать место** > **Далее** на сенсорному екрані.

1. Уставте пристрій пам’яті з інтерфейсом USB у порт для цього пристрою на своєму апараті і тоді натисніть **Direct USB**.
2. Оберіть **Проверка св. места**.
3. На дисплей виводиться обсяг вільної пам’яті.
4. Для повернення до режиму очікування натисніть (**Stop/ Clear**) або ( ).

3. Обслуговування

У цьому розділі подано інформацію про порядок замовлення витратних матеріалів, компонентів і деталей та вузлів, які підлягають обслуговуванню, до апарата.

- Замовлення витратних матеріалів та комплектуючих 100
- Наявні витратні матеріали 101
- Доступні комплектуючі 103
- Деталі та вузли, доступні до обслуговування 104
- Зберігання картриджа з тонером 105
- Перерозподіл тонера 107
- Заміна картриджа з тонером 109
- Заміна контейнера до відпрацьованого тонера 112
- Встановлення комплектуючих 114
- Моніторинг ресурсу витратних матеріалів 118
- Встановлення сигналу про низький рівень тонера 119
- Чищення апарата 120
- Поради щодо переміщення та зберігання апарата 126

Замовлення витратних матеріалів та комплектуючих

Доступні комплектуючі у різних країнах можуть бути різними. Зв’яжіться зі своїм торговельним представником для одержання списку наявних комплектувальних деталей та деталей, що підлягають технічному обслуговуванню.

Щоб замовити оригінальні витратні матеріали, комплектуючі та зношувані деталі Samsung, зверніться до місцевого дилера фірми Samsung або дилера, у якого придбано апарат. Можете також відвідати сторінку **www.samsung.com/supplies**, де вибрати свій регіон та країну й дістати інформацію про те, куди подзвонити для обслуговування.

Наявні витратні матеріали

Коли термін використання витратних матеріалів доходить кінця, можна замовити такі типи матеріалів до апарата:

Тип	Модель	Усереднений ресурс[a]	Назва деталі
Картридж із тонером	• **CLX-419x series** • **C186x series**	• Середній ресурс картриджа з чорним тонером за неперервного використання: приблизно 2 500 стандартних сторінок (чорний) • Середній ресурс кольорового картриджа: приблизно 1 800 стандартних сторінок (жовтий/пурпуровий/блакитний)	• CLT-K504S: чорний • CLT-Y504S: жовтий • CLT-M504S: пурпуровий • CLT-C504S: блакитний
	• **CLX-626x series**	• Середній ресурс картриджа з чорним тонером за неперервного використання: приблизно 2 000 стандартних сторінок (чорний) • Середній ресурс кольорового картриджа: приблизно 1 500 стандартних сторінок (жовтий/пурпуровий/блакитний)	• CLT-K506S: чорний • CLT-Y506S: жовтий • CLT-M506S: пурпуровий • CLT-C506S: блакитний
		• Середній ресурс картриджа з чорним тонером за неперервного використання: приблизно 6 000 стандартних сторінок (чорний) • Середній ресурс кольорового картриджа: приблизно 3 500 стандартних сторінок (жовтий/пурпуровий/блакитний)	• CLT-K506L: чорний • CLT-Y506L: жовтий • CLT-M506L: пурпуровий • CLT-C506L: блакитний
Контейнер до відпрацьованого тонера	• **CLX-419x series** • **C186x series**	• приблизно 14 000 стандартних сторінок (чорний) • приблизно 3 500 стандартних сторінок (жовтий/пурпуровий/блакитний)	CLT-W504
	• **CLX-626x series**		CLT-W506

a. Заявлений ресурс відповідає стандарту ISO/IEC 19798. Кількість сторінок залежить від умов експлуатації, проміжків часу між сеансами друку, типу та формату матеріалів.

Наявні витратні матеріали

Термін експлуатації картриджа з барвником залежить від параметрів, відсотку області зображення та режиму виконання завдань.

Нові картриджі та інші компоненти треба купувати у тій же країні, у якій використовується апарат. В іншому разі нові картриджі з тонером або інші компоненти можуть виявитися несумісними з вашим апаратом через різні конфігурації картриджів з тонером та компонентів відповідно до умов конкретної країни.

Samsung не рекомендує використання неоригінальних картриджів Samsung, наприклад перезаповнених чи заповнених відновленим тонером. Samsung у разі використання неоригінальних картриджів з тонером Samsung не гарантує якості. На обслуговування або ремонт, які стали потрібні внаслідок використання неоригінальних картриджів з тонером Samsung гарантія не поширюється.

Доступні комплектуючі

Щоб розширити можливості та поліпшити продуктивність апарата, можна придбати та встановити комплектуючі деталі.

- Деякі функції та додаткові матеріали можуть бути недоступні, залежно від моделі чи країни (див. «Функції за моделями» на стор. 8).

Комплектуючі	Призначення	Назва деталі
Модуль пам'яті	Додаткова пам'ять апарата.	• CLX-419x series/C186x series: ML-MEM370 (512 МБ) • CLX-626x series: ML-MEM380 (1 024 МБ)
Додатковий (опційний) лоток	Якщо в апараті часто закінчується папір, можна встановити додатковий лоток на 520 [a]аркушів.	• CLX-626x series: CLP-S680A
З'єднувач для паралельного інтерфейсу IEEE 1284B[b]	Дозволяє вам використовувати різні інтерфейси. • При встановленні драйверу через паралельний інтерфейс EEE1284B, компьютер може не знайти принтер. Тому після встановлення драйверу будуть доступні лише базові функції друку. • Якщо ви бажаєте перевірити статус апарату або змінити параметри, підключіть його до компьютеру за допомогою кабелю USB або мережевого кабелю. • Якщо використовується паралельний інтерфейс IEEE 1284B, кабель USB не потрібний.	• CLX-626x series: ML-PAR100

a. Звичайний папір 80 г/м2 (20 lb bond).
b. З'єднувач для паралельного інтерфейсу IEEE 1284B можна підключити як до USB-порту, так і до вихідного гнізда 5 В.

Деталі та вузли, доступні до обслуговування

Для придбання деталей та вузлів, які підлягають обслуговуванню, зверніться до дилера, в якого придбано апарат. Заміну обслуговуваних (зношуваних) деталей може здійснювати лише офіційний сервісний центр, дилер чи магазин, у якому придбано цей апарат. Гарантія не поширюється на заміну деталей, які підлягають обслуговуванню, після завершення їхнього терміну використання.

Щоб зношення деталей не призводило до погіршення якості друку та подавання паперу, деталі та вузли, що підлягають обслуговуванню, слід замінювати через певну кількість надрукованих сторінок. Це дозволить підтримувати апарат у належному робочому стані. Наведені нижче деталі та вузли, що підлягають обслуговуванню, слід замінювати після вичерпання їхнього ресурсу.

Деталі	Усереднений ресурс[a]	
	CLX-419x series/C186x series	CLX-626x series
Ролик переносу	Приблизно 100 000 сторінок	Приблизно 100 000 сторінок
Блок термофіксації	Приблизно 50 000 сторінок	Приблизно 100 000 сторінок
Завантажувальний валець	Приблизно 200 000 сторінок	Приблизно 300 000 сторінок
Захисний ролик	Приблизно 100 000 сторінок	Приблизно 100 000 сторінок
Блок перенесення зображень	Приблизно 100 000 сторінок	Приблизно 100 000 сторінок

a. На це впливають такі чинники, як операційна система, продуктивність комп'ютера, прикладна програма, спосіб з'єднання, тип та формат матеріалів і складність завдання.

Зберігання картриджа з тонером

Картриджі з тонером містять компоненти, чутливі до впливу світла, температури та вологості. Samsung для забезпечення оптимальних характеристик, високої якості та найдовшого строку служби нового картриджа з тонером радить користувачам дотримуватися рекомендацій.

Зберігайте картридж у тих самих умовах, у яких використовуватиметься і принтер. Це має бути за контрольованих умов температури та вологості. До встановлення картридж з тонером має зберігатися в оригінальному закритому упакуванні. Якщо оригінального упакування немає, накрийте верхній отвір картриджа папером і зберігайте картридж у темному місці.

Розпакування картриджа з тонером до того, як його використовуватимете, значно скорочує гарантований строк придатності та ресурс. Не зберігайте картридж на підлозі. Вийнявши картридж з тонером із принтера, завжди дотримуйтесь наведених нижче належних правил зберігання картриджа.

- Зберігайте картридж усередині захисного пакета з оригінального упакування.
- Зберігайте в горизонтальному положенні (не на боці) правильною стороною догори.
- Не зберігайте витратні матеріали за таких умов:
  - при температурі, вищій за 40 °C;
  - при вологості, меншій за 20 % і більшій за 80 %;
  - у довкіллі з великими коливаннями температури чи вологості;
  - при потраплянні на них прямих сонячних променів чи прямого освітлення в приміщенні;
  - у запилених місцях;
  - в автомобілі тривалий період часу;
  - у середовищі з корозійними газами;
  - у середовищі з солоним повітрям.

Указівки з використання

- Не торкайтеся поверхні світлочутливого барабана всередині картриджа.
- Не піддавайте картридж ударам чи зайвим коливанням.
- Ніколи не обертайте барабан вручну, особливо у зворотному напрямку; це може призвести до виникнення внутрішнього пошкодження і розсипання тонера.

Використання картриджа з тонером

Компанія Samsung Electronics не рекомендує і не схвалює використання для своїх принтерів картриджів інших виробників, зокрема універсальних, перезаправлених, перероблених і картриджів марок торгових мереж.

Гарантія Samsung на принтер не поширюється на пошкодження апарата, спричинені використанням відновленого картриджа чи картриджей іншого виробника, аніж Samsung.

Зберігання картриджа з тонером

Передбачений строк служби картриджа

Передбачений строк служби картриджа (корисний ресурс картриджа з тонером) залежить від витрат тонера на друкування. Фактична кількість видрукуваних аркушів може різнитися залежно від щільності друку сторінок, умов середовища, площі зображень, інтервалів між сеансами друку, типу та формату матеріалів для друку. Наприклад, у разі друку графічно насичених сторінок споживання тонера є більш інтенсивним, а отже замінювати його доводиться частіше.

Перерозподіл тонера

Коли ресурс картриджа майже вичерпано:

- Білі смуги або блідий друк та / або різна щільність з різних країв.
- Блимає червоний світлодіод **Status**. У цьому випадку на екрані може з'явитися повідомлення про те, що ресурс тонера майже вичерпано.
- На комп'ютері з'явиться вікно програми Samsung Printing Status, де буде вказано, в якому картриджі майже закінчився тонер (див. «Робота з Состояние принтера Samsung» на стор. 383).

У такому разі можна тимчасово відновити якість друку за допомогою перерозподілу тонера в картриджі. Проте інколи навіть після перерозподілу тонера білі смуги не зникають і колір не стає насиченішим.

Ілюстрації в цьому посібнику користувача можуть відрізнятися від вашого апарата, залежно від його функцій і моделі. Перевірте тип пристрою (див. «Вигляд спереду» на стор. 26).

- Щоб запобігти ушкодженню картриджа з тонером, не виставляйте його на світло більш, ніж на кілька хвилин. При потребі прикрийте його аркушем паперу.
- Не торкайтеся зеленої ділянки в частині картриджа з барвником. Щоб уникнути цього, тримайте картридж за рукоятку.
- Не використовуйте гострі предмети такі, як ножі або ножиці, для того, щоб відкрити упакування картриджа. Вони можуть подряпати барабан картриджа.
- Якщо тонер потрапив на одяг, зітріть його сухою ганчіркою та виперіть одяг у холодній воді. Гаряча вода зафіксує барвник на тканині.

Перерозподіл тонера

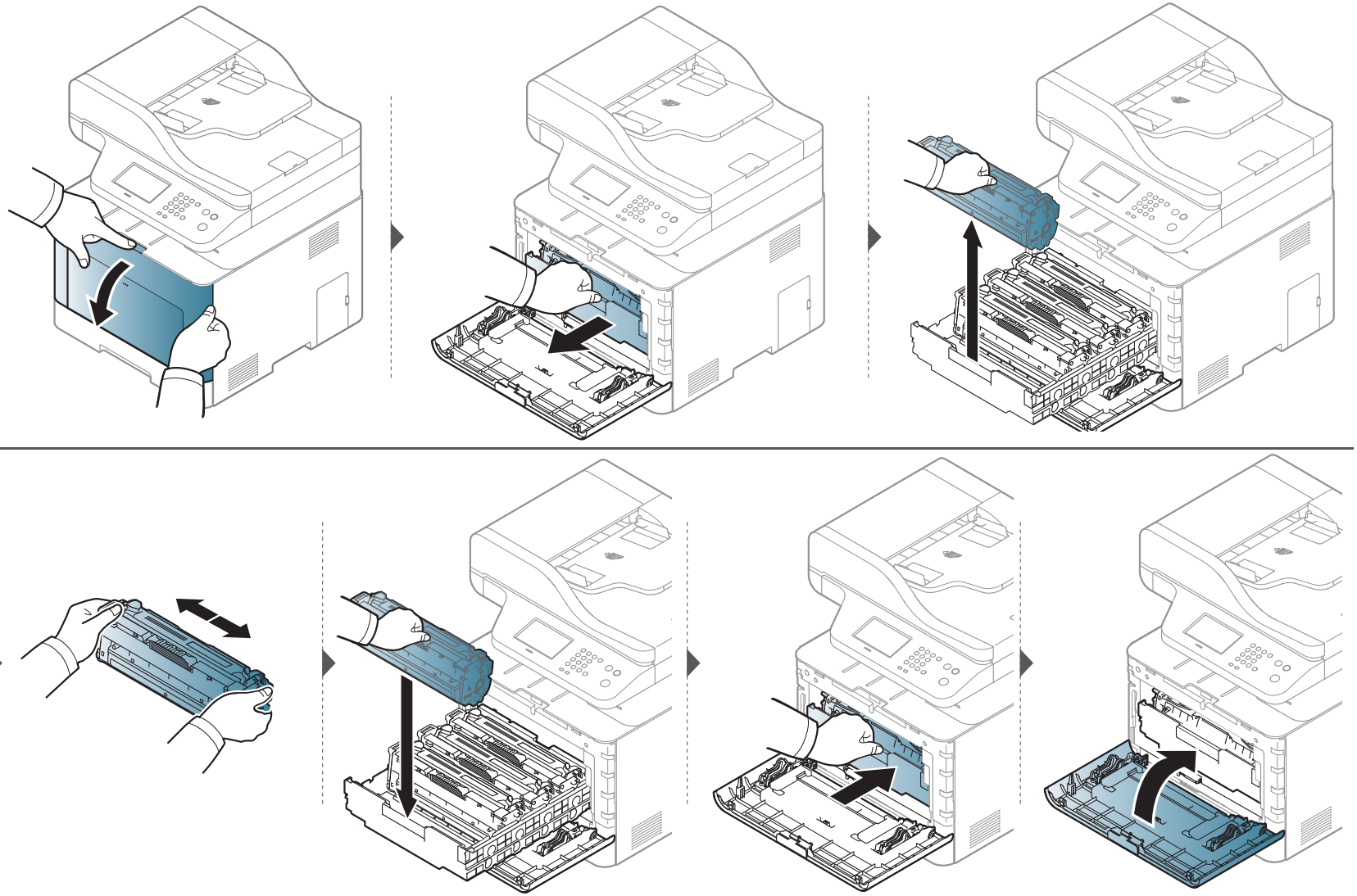

Заміна картриджа з тонером

Пристрій використовує для друку чотири фарби, відповідно, в ньому використовуються чотири картриджі з різними тонерами: жовтим (Y), пурпуровим (M), блакитним (C) та чорним (K).

- Світлодіод стану та повідомлення, пов'язане з тонером, на екрані відображають інформацію, коли кожен окремий картридж з тонером слід замінити.
- На комп'ютері з'явиться вікно програми Samsung Printing Status, де буде вказано, в якому картриджі закінчився тонер (див. «Робота з Состояние принтера Samsung» на стор. 383).

З'ясуйте, який саме тип тонерів підходить для вашого апарата (див. «Наявні витратні матеріали» на стор. 101).

- Для покращення початкової якості друку ретельно струсніть картридж з барвником.
- Ілюстрації в цьому посібнику користувача можуть відрізнятися від вашого апарата, залежно від його функцій і моделі. Перевірте тип пристрою (див. «Вигляд спереду» на стор. 26).

- Щоб запобігти ушкодженню картриджа з тонером, не виставляйте його на світло більш, ніж на кілька хвилин. При потребі прикрийте його аркушем паперу.
- Не торкайтеся зеленої ділянки в частині картриджа з барвником. Щоб уникнути цього, тримайте картридж за рукоятку.
- Не використовуйте гострі предмети такі, як ножі або ножиці, для того, щоб відкрити упакування картриджа. Вони можуть подряпати барабан картриджа.
- Якщо тонер потрапив на одяг, зітріть його сухою ганчіркою та виперіть одяг у холодній воді. Гаряча вода зафіксує барвник на тканині.

Заміна картриджа з тонером

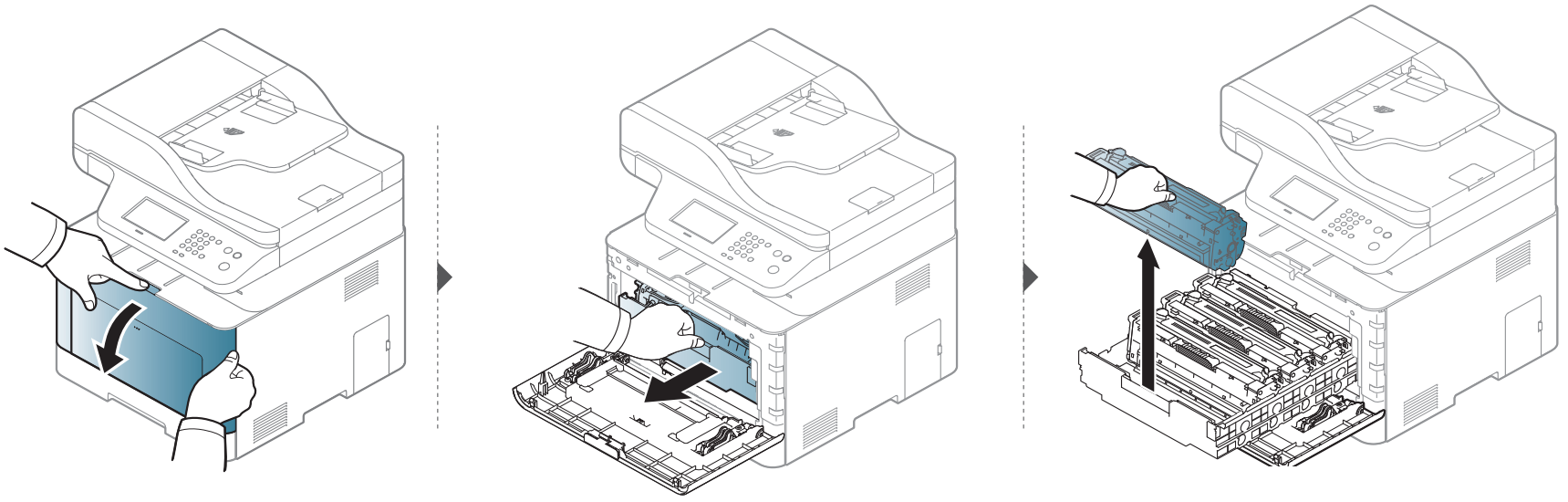

CLX-419x series/C186x series

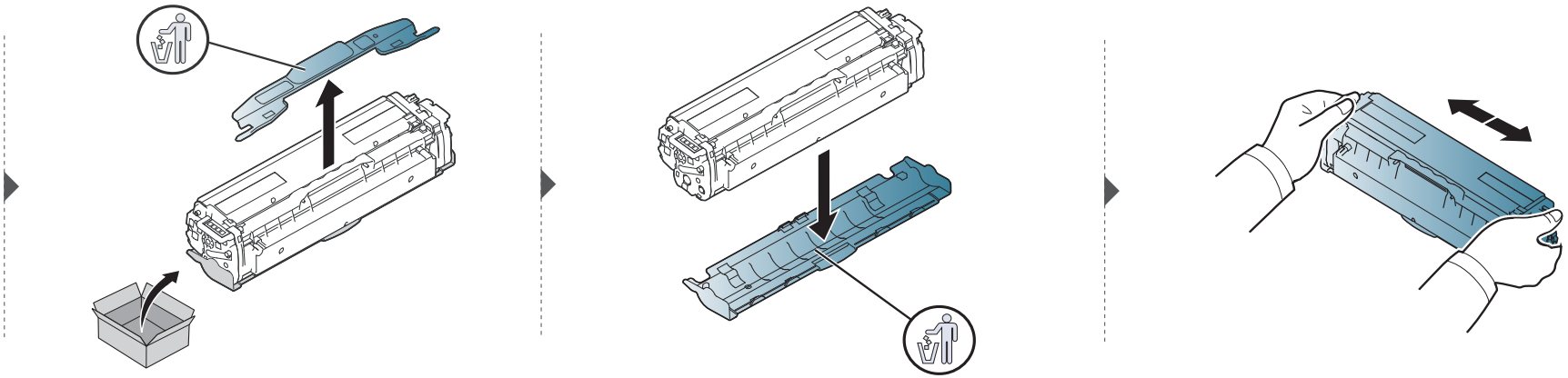

Заміна картриджа з тонером

CLX-626x series

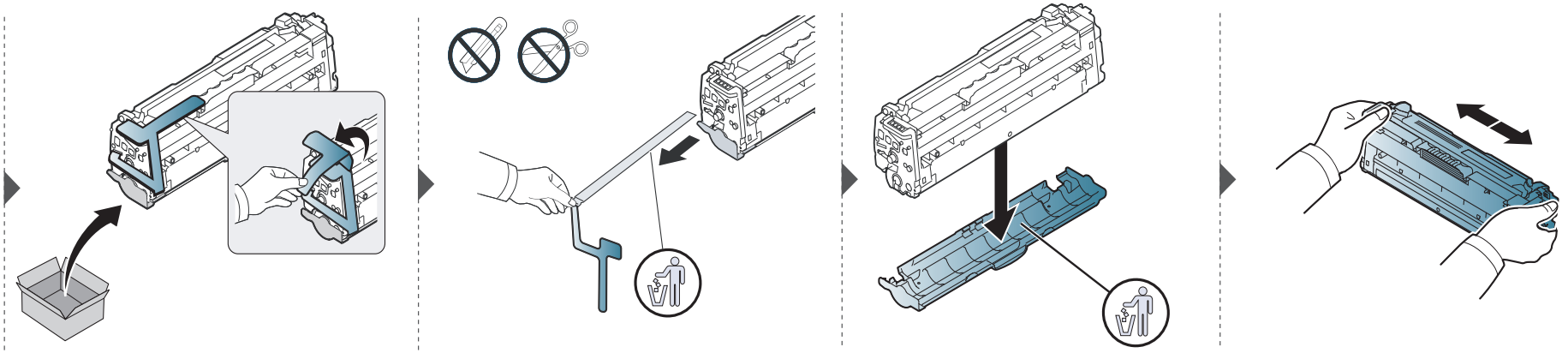

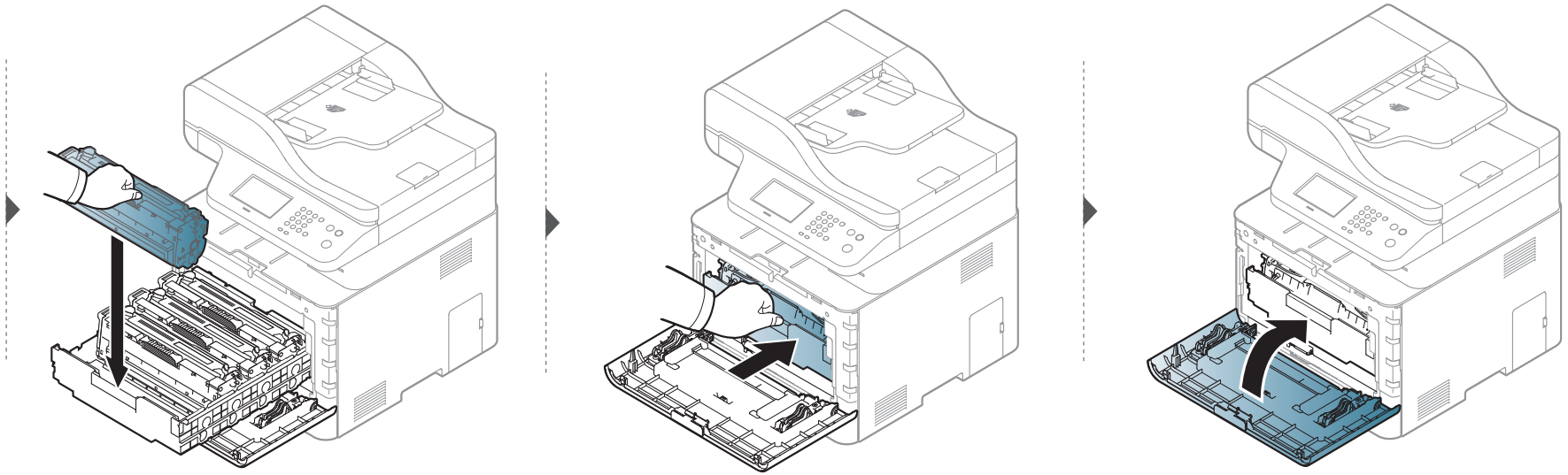

Заміна контейнера до відпрацьованого тонера

Коли контейнер до відпрацьованого тонера вичерпує ресурс, на дисплеї панелі керування з'являється повідомлення , яке показує, що цей контейнер необхідно замінити на новий. Перевірте, який контейнер до відпрацьованого тонера використовується у вашому принтері (див. «Наявні витратні матеріали» на стор. 101).

- Частки тонера можуть потрапити у внутрішню частину апарата, але це не є ознакою його пошкодження. У разі погіршення якості друку зверніться до сервісного представника.
- Після того, як контейнер до відпрацьованого тонера було вийнято з апарата, будьте обережні, щоб не упустити контейнер.
- Розташовуйте контейнер до відпрацьованого тонера тільки на рівній поверхні, щоб тонер не висипався.

Не можна нахиляти та перевертати контейнер.

Заміна контейнера до відпрацьованого тонера

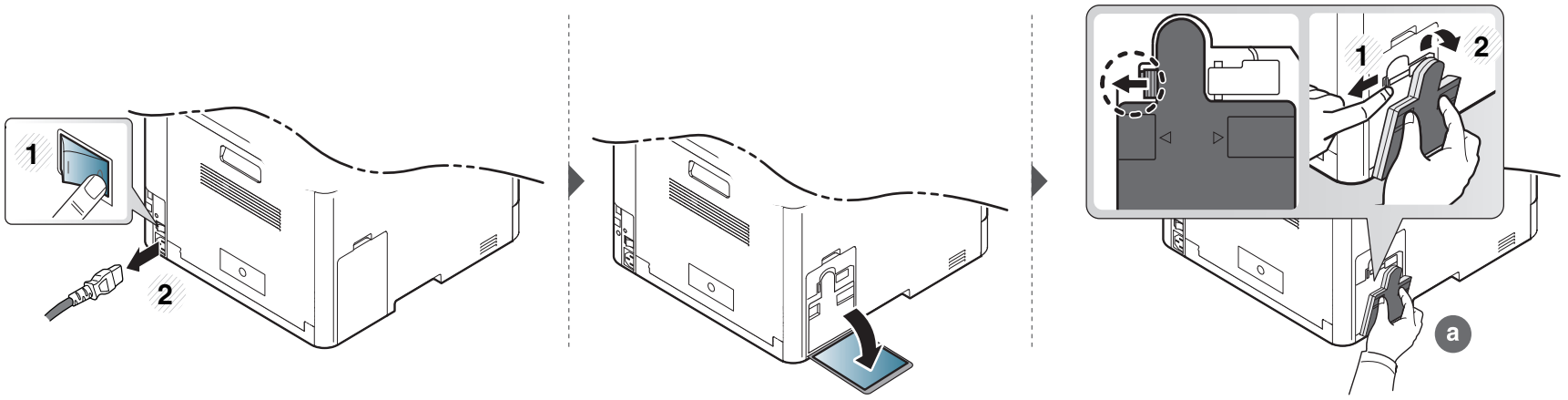

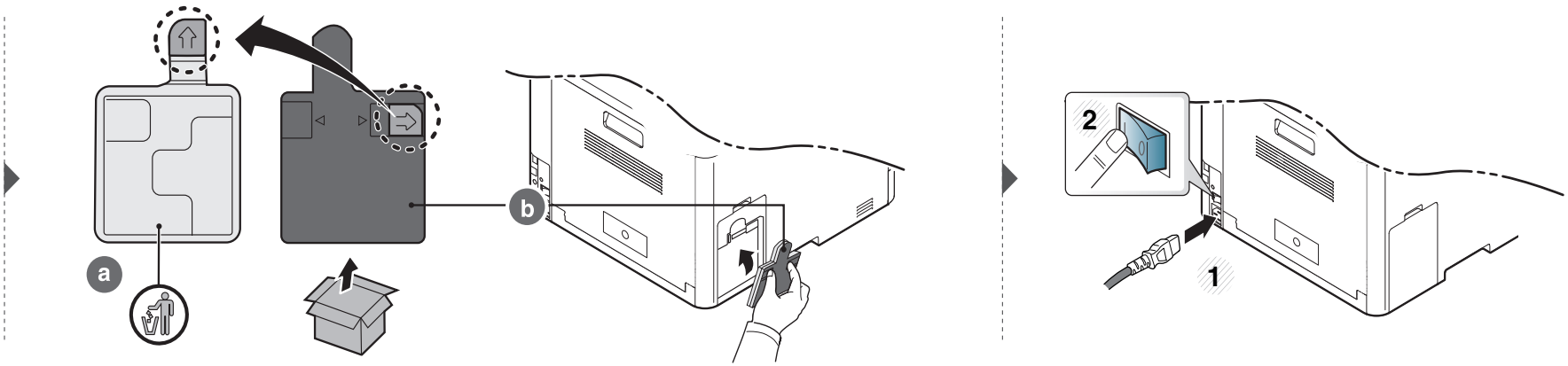

Встановлення комплектуючих

Заходи безпеки

- Вийміть вилку шнура живлення з розетки

  Заборонено знімати кришку плати керування, якщо апарат під напругою.

  Щоб уникнути ураження електричним струмом, обов'язково від'єднуйте шнур живлення перед монтажем або демонтажем БУДЬ-ЯКИХ внутрішніх чи зовнішніх компонентів.

- Зніміть статичний заряд

  Статичний заряд може пошкодити плату керування та внутрішні компоненти (плату мережевого інтерфейсу або модуль пам'яті). Перш ніж установлювати чи знімати внутрішні компоненти, зніміть із себе статичний заряд – торкніться металевого предмету, наприклад тильної панелі будь-якого пристрою, під'єднаного до заземленого джерела живлення. Як залишиться кілька кроків до завершення монтажу, для зняття статичного заряду повторіть цю процедуру ще раз.

Під час установлення комплектуючих батарея всередині апарата є службовим компонентом. Не замінюйте її самостійно. Є ризик вибуху, якщо замінити батарею неправильним типом. Ліквідуйте відпрацьовані батареї згідно з інструкціями.

Налаштування за допомогою меню Параметри пристрою

Після встановлення додаткових пристроїв, наприклад, додаткового лотка, модуля пам'яті та інших, апарат автоматично визначить та налаштує їх. У разі неможливості використовувати додаткові пристрої, встановлені для цього принтера, налаштуйте їх за допомогою меню **Параметри пристрою**.

1 Відкрийте меню Windows **Пуск**.

- Для Windows 8 у меню **Charms(боковому меню)** виберіть **Пошук** > **Настройки**.

2 У Windows XP/2003 виберіть **Принтеры и факсы**.

- У Windows 2008/Vista виберіть **Панель керування** > **Устаткування та звук**> **Принтери**.
- У Windows 7 виберіть **Панель керування** > **Устаткування та звук** > **Пристрої та принтери**.
- Для Windows 8 знайдіть **Пристрої та принтери**.
- У Windows Server 2008 R2 виберіть **Панель керування** > **Устаткування** > **Пристрої та принтери**.

3 Клацніть правою кнопкою миші на імені свого пристрою.

Встановлення комплектуючих

4 У Windows XP/2003/2008/Vista виберіть **Властивості**.

У ОС Windows 7, Windows 8 або Windows Server 2008 R2 у контекстному меню виберіть пункт **Свойства принтера**.

Якщо у пункті **Свойства принтера** встановлено позначку ►, можна вибирати інші драйвери, підключені до вибраного принтера.

5 Виберіть пункт **Параметри пристрою**.

Вікно **Властивості** може різнитися залежно від використовуваного драйвера або операційної системи.

6 Виберіть відповідний параметр.

Деякі меню можуть не відображатися на дисплеї, залежно від опцій та моделі. У такому разі вони не стосуються цього пристрою.

- **Параметри лотка:** Виберіть встановлений додатковий лоток. Ви можете вибрати лоток.
- **Параметри зберігання:** Виберіть встановлений додатковий модуль пам'яті. Якщо цю функцію відмічено, можна вибрати **Режим друку**.
- **Конфігурація принтера:** Оберіть мову принтеру.
- **Настройки администратора:** Можна вибрати **Стан принтера** та **Буферизація у форматі EMF**.
- **Облік завдань адмін-ра:** Дозволяє встановлювати зв'язок інформації про користувача та обліковий запис з кожним документом, що друкується.
  - **Дозвіл користувача:** У разі вибору цієї опції тільки користувачі з повноваженнями користувача можуть запустити друкувальне завдання.
  - **Груповий дозвіл:** У разі вибору цієї опції тільки групи з повноваженнями групи можуть запустити друкувальне завдання.

Якщо хочете зашифрувати пароль обліку завдань, відмітьте **Шифрування пароля під час обліку завдань**.

- **Параметры нестандартного размера бумаги:** Можна вказати нестандартний розмір паперу.

7 Клацайте **OK**, доки вийдете з діалогового вікна **Властивості** або **Свойства принтера**.

Встановлення комплектуючих

Оновлення модуля пам’яті

Апарат має модуль оперативної пам’яті з двосторонніми контактами (DIMM). Скористайтеся слотом цього модуля для встановлення додаткової пам’яті. Рекомендуємо використовувати оригінальні модулі пам'яті Samsung. Вашу гарантію може бути скасовано, якщо буде встановлено, що причиною пошкодження принтера є використання модулів пам'яті інших виробників.

Щодо замовлення додаткових аксесуарів дивіться наведену інформацію про замовлення (див. «Доступні комплектуючі» на стор. 103).

Після встановлення додаткової пам’яті можете користуватися додатковими функціями, як-от пробний друк та у вікні властивостей принтера указівка друкувати конфіденційне завдання. Чергу поточних завдань та файлову політику можна контролювати у меню **Управл. задан.** (див. «Використання додаткових функцій пристрою» на стор. 366).

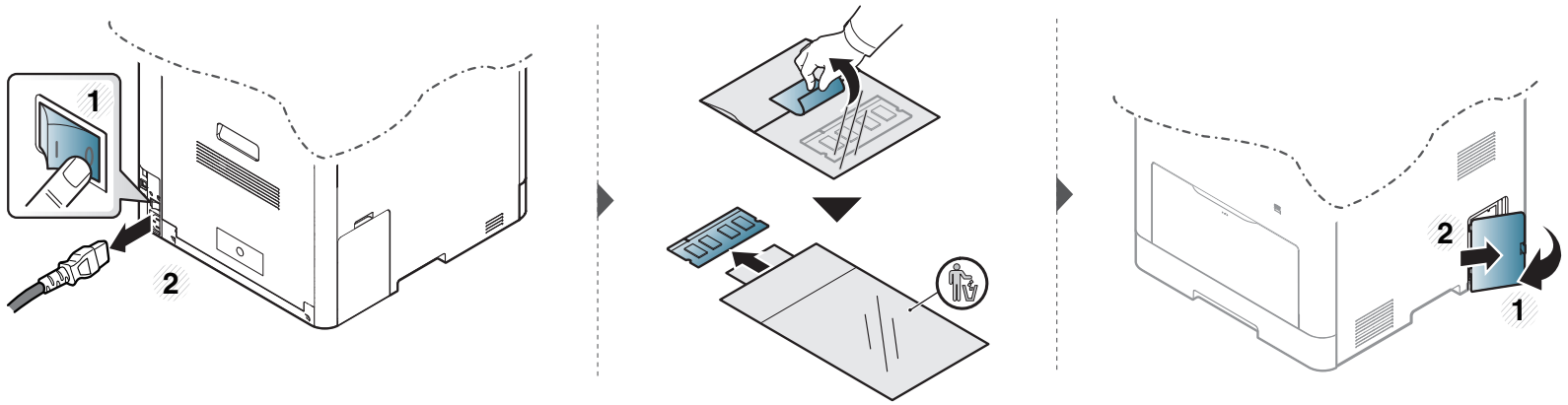

Встановлення комплектуючих

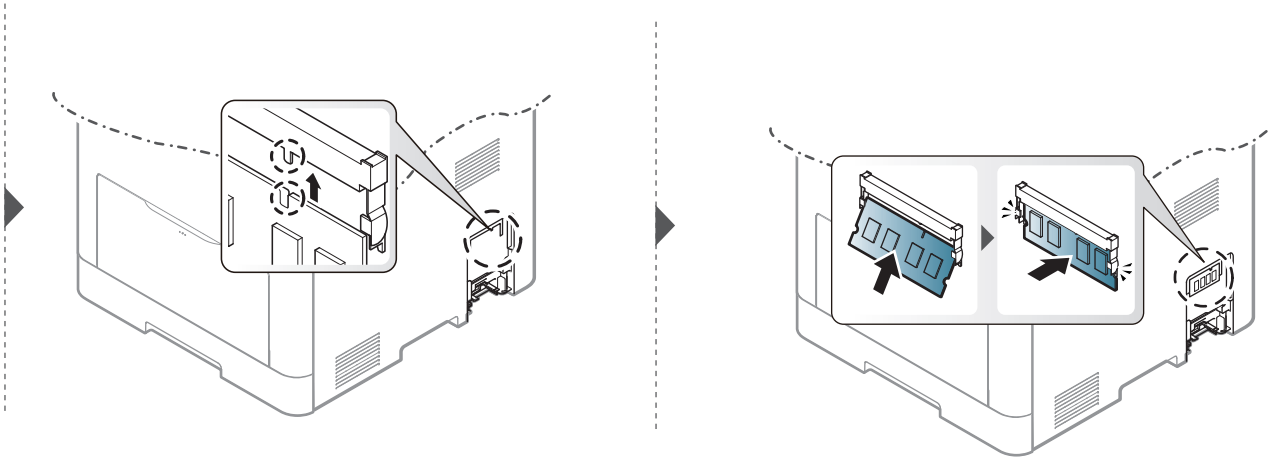

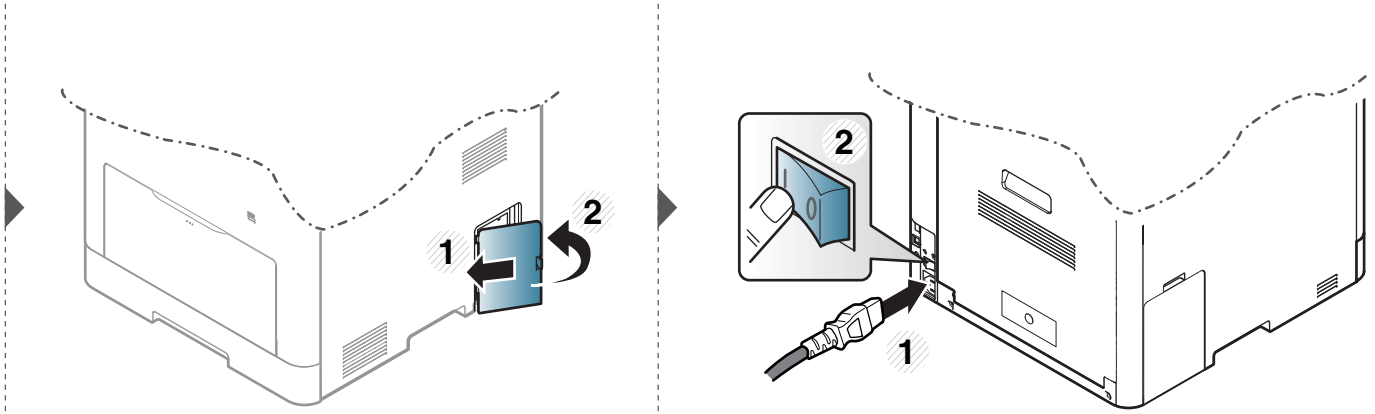

Моніторинг ресурсу витратних матеріалів

Якщо застрявання паперу або порушення роботи під час друкування частішають, перевірте, скільки сторінок апарат надрукував та відсканував. При потребі замініть відповідні деталі.

- Доступ до меню може відрізнятися залежно від моделі (див. «Доступ до меню» на стор. 40).
- Деякі меню можуть не відображатися на дисплеї, залежно від опцій та моделі. У такому разі вони не стосуються цього пристрою.
- Можливо знадобиться натиснути **OK**, щоби перейти до меню більш низького рівню.

1 Оберіть (**Menu**) > **Настройка системы** > **Обслуживание** > **Срок служ.расх.мат** на панелі керування.

Або оберіть **Настройка** > **Настройка устройства**> **Далее** > **Отчет** > **Сведения о расх. мат.** на сенсорному екрані.

2 Виберіть бажану опцію, а потім натисніть **OK**.

3 Для повернення до режиму очікування натисніть (**Stop/Clear**) або ( ).

Встановлення сигналу про низький рівень тонера

Якщо в картриджі закінчується тонер, увімкнеться відповідний індикатор, або відобразиться повідомлення про потребу замінити картридж з тонером. Ви можете вибрати, чи відображатиметься це повідомлення або індикатор.

- Доступ до меню може відрізнятися залежно від моделі (див. «Доступ до меню» на стор. 40).
- Можливо знадобиться натиснути **OK**, щоби перейти до меню більш низького рівню.
- Параметри апарата можна встановити у полі **Настройки пристрою** програми Samsung Easy Printer Manager.
  - Для ОС Windows та Mac — встановлюється за допомогою **Samsung Easy Printer Manager** > **(Switch to advanced mode)** > **Настройки пристрою** (див. «Настройки пристрою» на стор. 382).

1 Оберіть (**menu**) > **Настройка системы** > **Обслуживание** > **Предупр.:заканч.тон** на панелі керування.

Або оберіть **Настройка** > **Настройка устройства** > **Далее** > **Нач. настройка** > **Предупреждение об уровне тонера**на сенсорному екрані.

Не моделях із сенсорним екраном ви можете встановити **Уров. предупр.** для низького рівня тонеру в меню **Предупреждение об уровне тонера**. **Уров. предупр.** означає рівень тонера, що залишився у картриджі (%).

2 Виберіть бажаний параметр.

3 Натисніть **OK**, щоб зберегти вибір.

Чищення апарата

Якщо якість друку стає незадовільно або якщо апарат використовується в запиленому приміщенні, необхідно регулярно чистити його для підтримання високої якості друку та для подовження строку служби.

- Використання для чищення корпусу апарата рідин, що містять сильні розчинники або спирт, може призвести до знебарвлення або навіть деформації корпусу.
- Якщо принтер або його оточення забруднені тонером, бажано протерти його тканиною або ганчіркою, зволоженою водою. У разі використання пилососа тонер може потрапити в повітря, що шкідливо для вас.

Чищення ззовні

Ззовні корпус апарата слід чистити м’якою сухою тканиною без ворсу. Можна злегка змочити тканину водою, але при цьому стежте, щоб жодна краплина не потрапила всередину апарата.

Чищення апарата

Чищення всередині

Під час друкування папір, тонер і пил накопичуються всередині апарата. Це може спричинити погіршення якості друкування (наприклад, виникнення плям тонера або розмитості зображення). Щоб усунути або зменшити такі проблеми, слід почистити пристрій усередині.

- Щоб запобігти ушкодженню картриджа з тонером, не виставляйте його на світло більш, ніж на кілька хвилин. При потребі прикрийте його аркушем паперу.
- Не торкайтеся зеленої ділянки в частині картриджа з барвником. Щоб уникнути цього, тримайте картридж за рукоятку.
- Використовуйте суху тканину без ворсу для чищення апарата всередині. Будьте обережні, щоб не пошкодити валик для перенесення зображення та інші внутрішні частини. Не використовуйте легкозаймисті розчинники, наприклад, бензин. Це може спричинити проблеми з якістю друку та пошкодження апарата.

- Для очищення принтера використовуйте м'яку суху тканину без ворсу.
- Вимкніть живлення вимикачем та витягніть вилку шнура живлення з розетки електромережі. Зачекайте, доки апарат охолоне. Якщо апарат обладнано вимикачем живлення, відключіть струм за допомогою цього вимикача перед чищенням.
- Ілюстрації в цьому посібнику користувача можуть відрізнятися від вашого апарата, залежно від його функцій і моделі. Перевірте тип пристрою (див. «Вигляд спереду» на стор. 26).

Чищення апарата

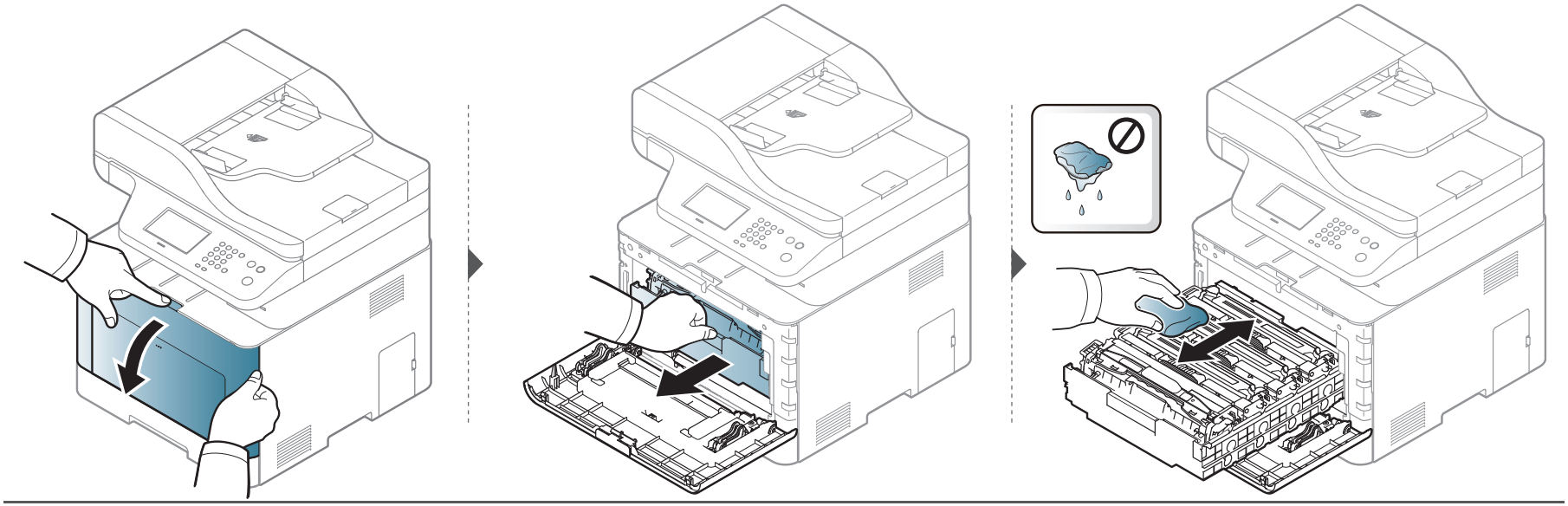

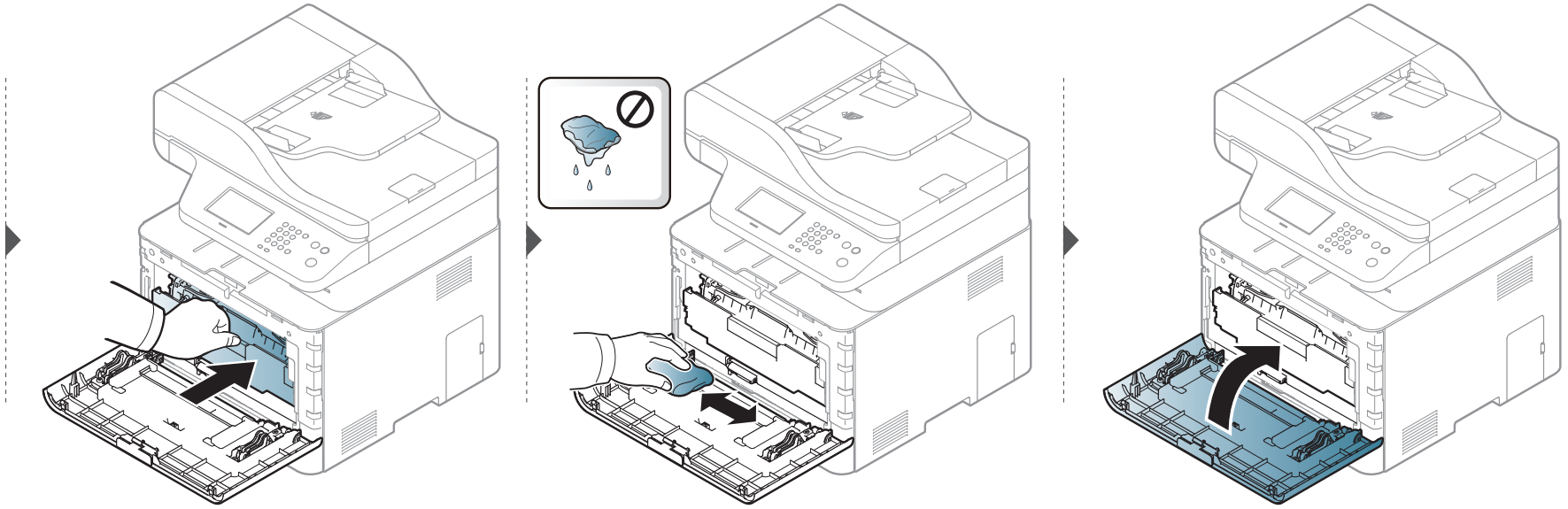

Чищення апарата

Чищення подавального ролика

- Вимкніть живлення вимикачем та витягніть вилку шнура живлення з розетки електромережі. Зачекайте, доки апарат охолоне. Якщо апарат обладнано вимикачем живлення, відключіть струм за допомогою цього вимикача перед чищенням.
- Ілюстрації в цьому посібнику користувача можуть відрізнятися від вашого апарата, залежно від його функцій і моделі. Перевірте тип пристрою (див. «Вигляд спереду» на стор. 26).

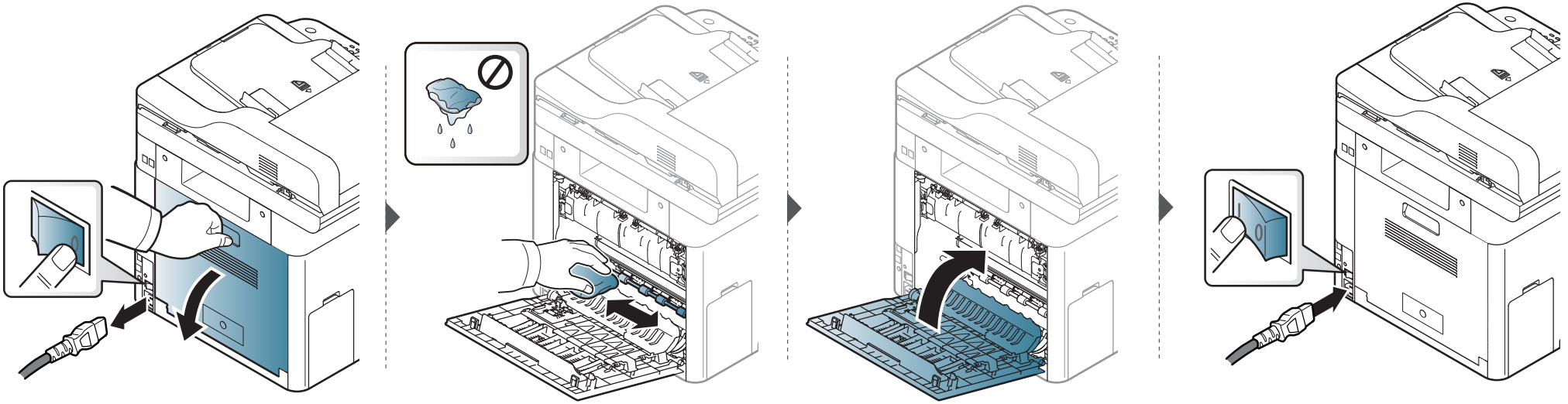

Чищення апарата

Чищення блоку сканування

Підтримання блока сканування в чистоті забезпечує високу якість копіювання. Блок сканування рекомендується чистити на початку кожного робочого дня, а протягом дня — за потребою.

- Вимкніть живлення вимикачем та витягніть вилку шнура живлення з розетки електромережі. Зачекайте, доки апарат охолоне. Якщо апарат обладнано вимикачем живлення, відключіть струм за допомогою цього вимикача перед чищенням.
- Ілюстрації в цьому посібнику користувача можуть відрізнятися від вашого апарата, залежно від його функцій і моделі. Перевірте тип пристрою (див. «Вигляд спереду» на стор. 26).

1 Злегка змочіть водою м’яку тканину без ворсу або паперовий рушник.

2 Підніміть кришку сканера.

3 Протирайте поверхню скла сканера, доки вона не буде чистою та сухою.

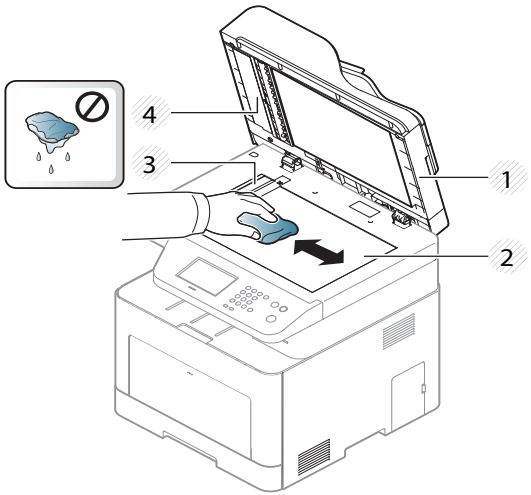

1. Кришка сканера
2. Скло сканера
3. Скло подавача оригіналів
4. Біла панель

4 Закрийте кришку сканера.

Поради щодо переміщення та зберігання апарата

- Під час переміщення апарат не можна нахиляти та перевертати. Інакше тонер може розсипатись і забруднити апарат усередині, що спричинить його пошкодження або погіршення якості друку.
- Під час переміщення апарата упевніться, що його надійно тримають принаймні двоє людей.

4. Усунення неполадок

У цьому розділі наведено відомості про порядок дій у разі порушення нормальної роботи.

- **Як уникнути заминання паперу** 128
- **Усунення зминання оригіналу** 129
- **Усунення заминання паперу** 134
- **Значення Світлодіода стану** 146
- **Інтерпретація повідомлень на дисплеї** 149

У цьому розділі наведено відомості про порядок дій у разі порушення нормальної роботи. Якщо ваш апарат обладнано дисплеєм, для усунення неполадки спочатку подивіться на повідомлення, що показано на дисплеї. Якщо ви не можете знайти рішення вашої проблеми в цьому розділі, зверніть до розділу **Усунення неполадок** у Розширений посібник (див. «Усунення несправностей» на стор. 392). Якщо ви не можете знайти рішення у Посібник користувача, або якщо проблема не зникає, зверніться до сервісного центру.

Як уникнути заминання паперу

У більшості випадків заминання паперу можна уникнути, якщо правильно обрати матеріал для друку. Для того, щоб уникнути заминання паперу, керуйтесь наступними вказівками:

- Переконайтеся, що регульовані напрямні розміщено правильно (див. «Огляд лотка» на стор. 57).
- Не виймайте папір із лотка під час друку.
- Перед закладанням стосу паперу в лоток зігніть його, розгорніть «віялом» і збийте.
- Не використовуйте вологий, скручений або зморшкуватий папір.
- Не завантажуйте папір різного типу і розміру в один лоток.
- Використовуйте лише рекомендовані матеріали для друку (див. «Характеристики матеріалів для друку» на стор. 162).

Усунення зминання оригіналу

Якщо під час проходження оригіналу через подавач оригіналів сталося застрявання, на екрані відображається попереджувальне повідомлення.

Щоб не пошкодити документ, видаляйте застряглий папір обережно та повільно.

Щоб запобігти застряванню оригіналу, використовуйте скло сканера, особливо якщо той оригінал надруковано на грубому чи тонкому папері, а також на папері різних типів.

Усунення зминання оригіналу

Замятие оригинала в передней части сканера

- Ілюстрації в цьому посібнику користувача можуть відрізнятися від вашого апарата, залежно від його функцій і моделі. Перевірте тип пристрою (див. «Вигляд спереду» на стор. 26).
- Ця функція усунення несправності може бути недоступною, залежно від моделі чи країни (див. «Різноманітні функції» на стор. 11).

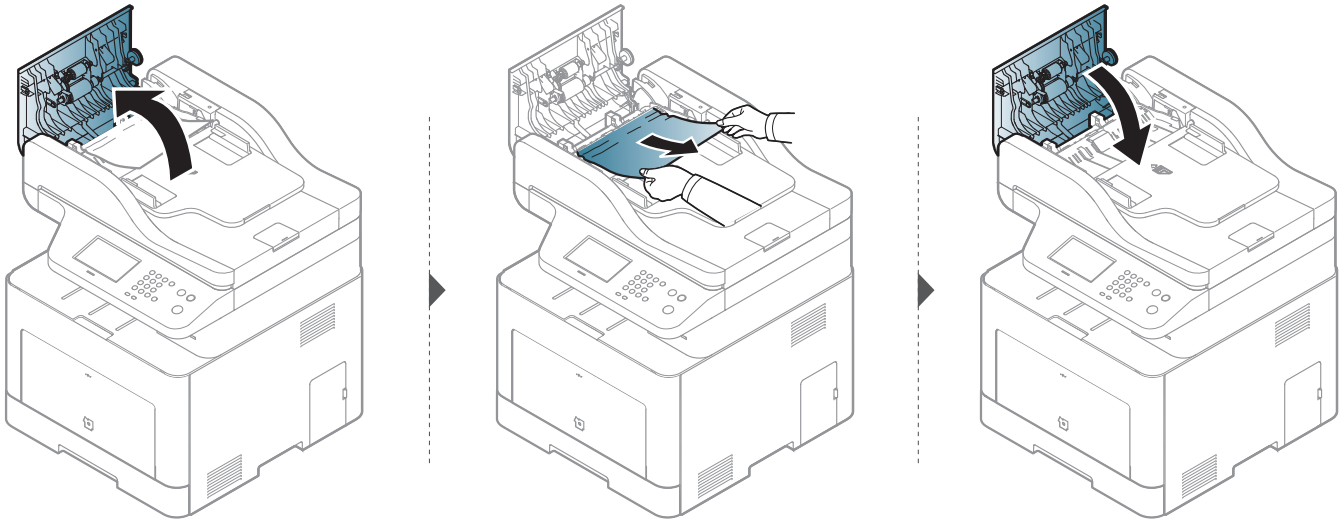

Усунення зминання оригіналу

Замятие оригинала внутри сканера

- Ілюстрації в цьому посібнику користувача можуть відрізнятися від вашого апарата, залежно від його функцій і моделі. Перевірте тип пристрою (див. «Вигляд спереду» на стор. 26).
- Ця функція усунення несправності може бути недоступною, залежно від моделі чи країни (див. «Різноманітні функції» на стор. 11).

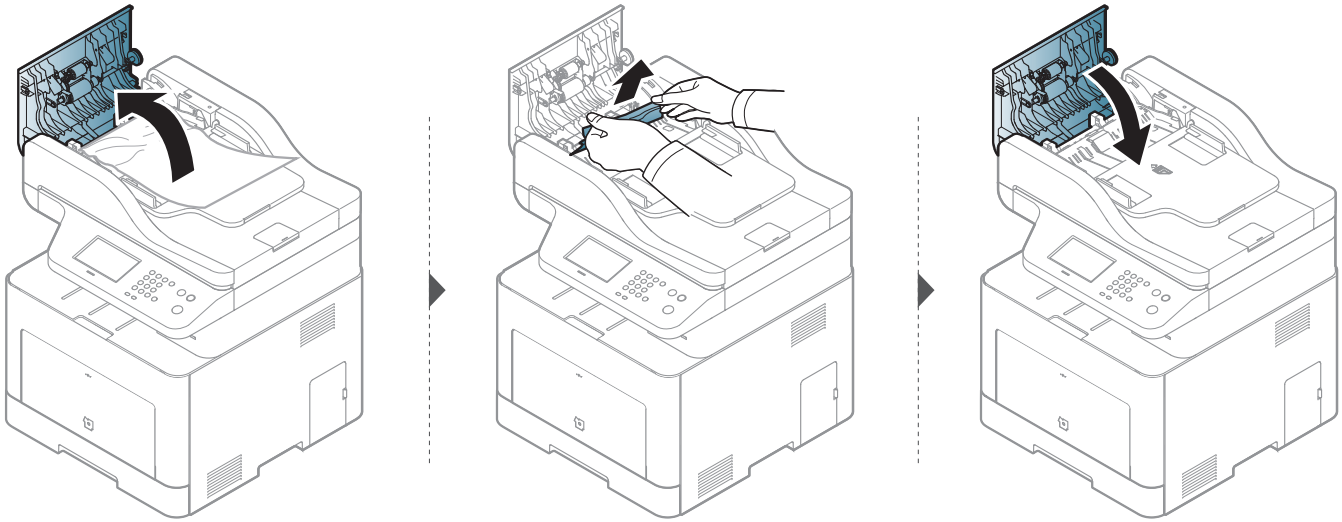

Усунення зминання оригіналу

Зминання паперу у зоні виведення

- Ілюстрації в цьому посібнику користувача можуть відрізнятися від вашого апарата, залежно від його функцій і моделі. Перевірте тип пристрою (див. «Вигляд спереду» на стор. 26).
- Ця функція усунення несправності може бути недоступною, залежно від моделі чи країни (див. «Вигляд спереду» на стор. 26).

1 Видаліть із автоподавача усі оригінали, що там залишилися.

2 Обережно видаліть зім’ятий папір із подавача оригіналів.

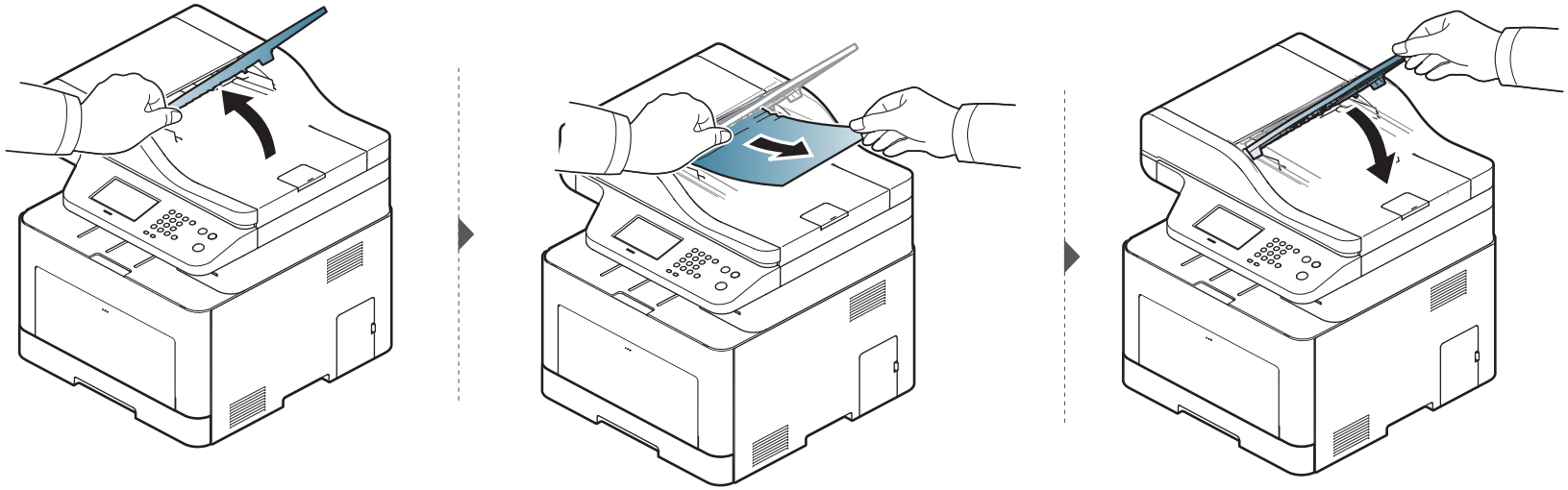

Усунення зминання оригіналу

Зминання паперу у зоні подвійного тракту лицьової частини сканеру

- Лише CLX-626xFR/CLX-626xFW.
- Ілюстрації в цьому посібнику користувача можуть відрізнятися від вашого апарата, залежно від його функцій і моделі. Перевірте тип пристрою (див. «Вигляд спереду» на стор. 26).
- Ця функція усунення несправності може бути недоступною, залежно від моделі чи країни (див. «Вигляд спереду» на стор. 26).

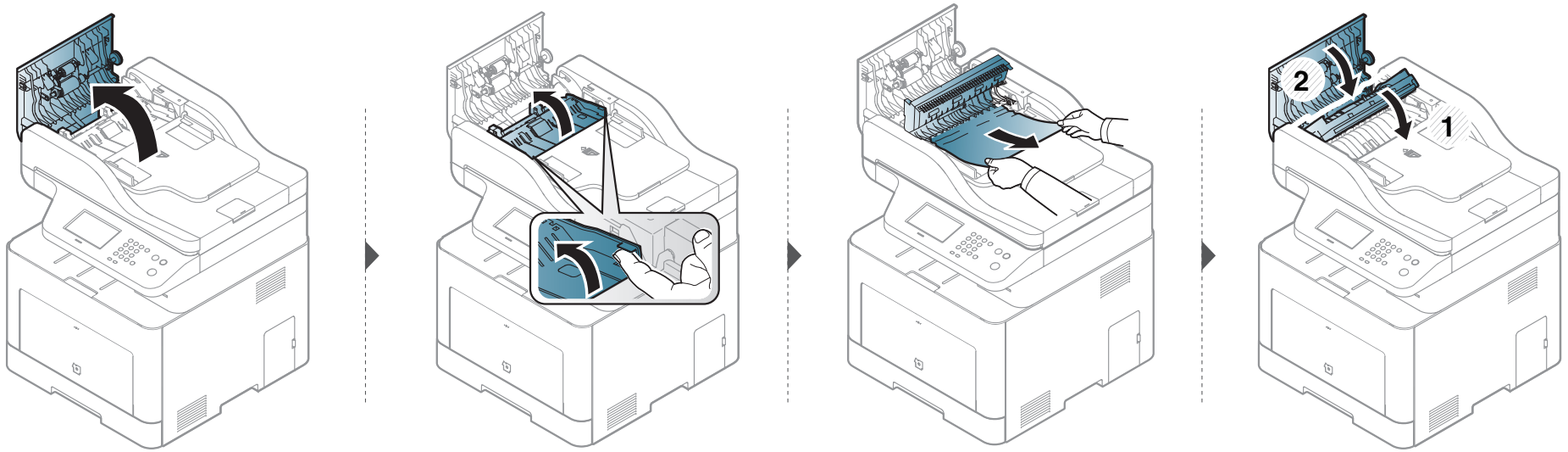

Усунення заминання паперу

Щоб не розірвати папір, не докладайте надмірних зусиль і видаляйте застряглий папір повільно.

В лотку1

Ілюстрації в цьому посібнику користувача можуть відрізнятися від вашого апарата, залежно від його функцій і моделі. Перевірте тип пристрою (див. «Вигляд спереду» на стор. 26).

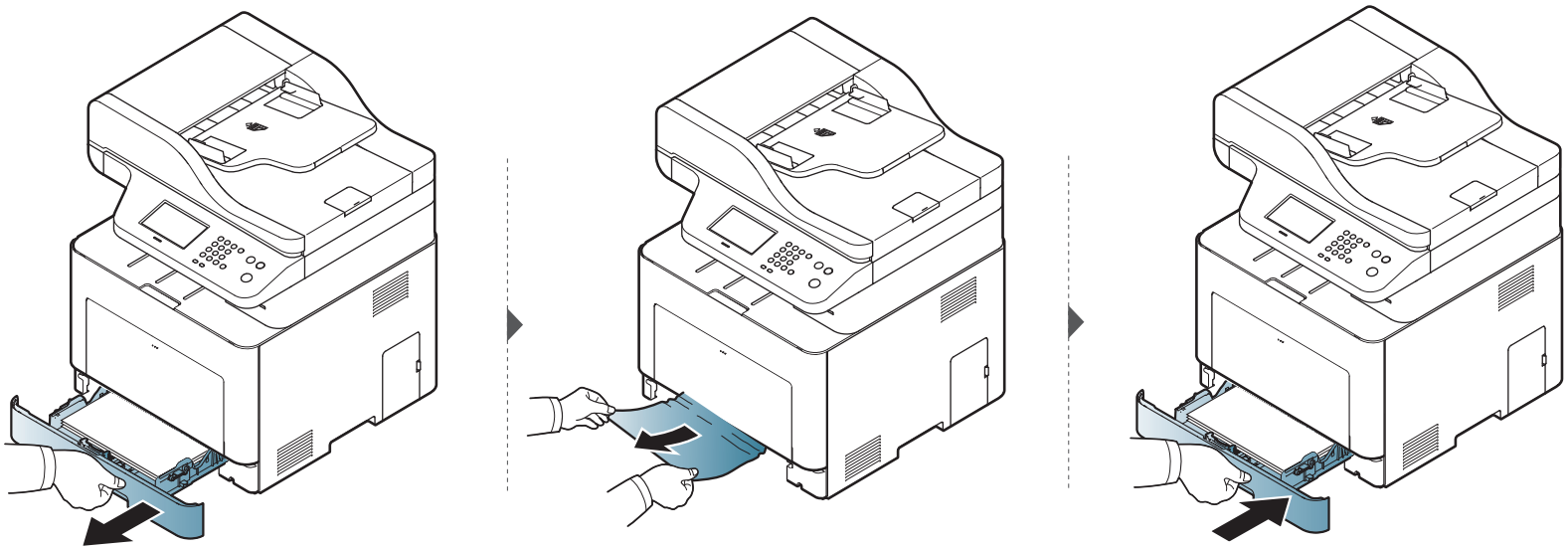

Усунення заминання паперу

У додатковому (опційному) лотку

Лише CLX-626x series.

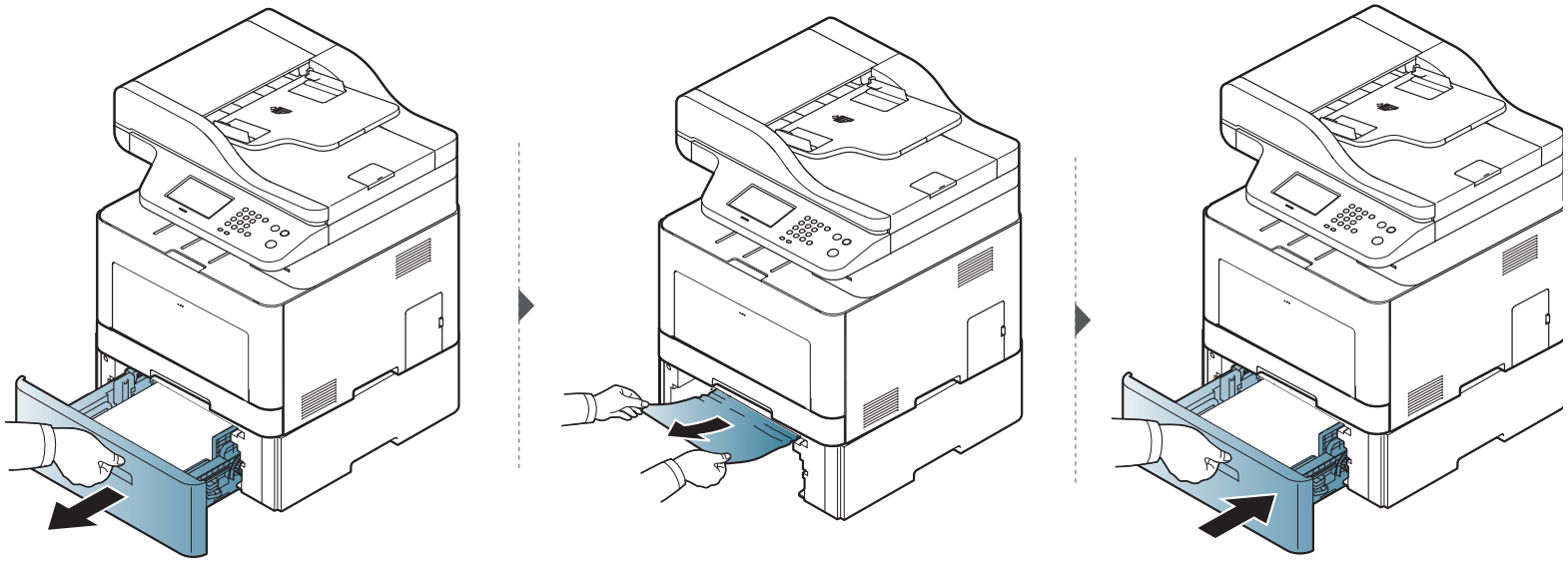

Усунення заминання паперу

Якщо в цій області паперу не видно, припинить та перейдіть до наступного кроку:

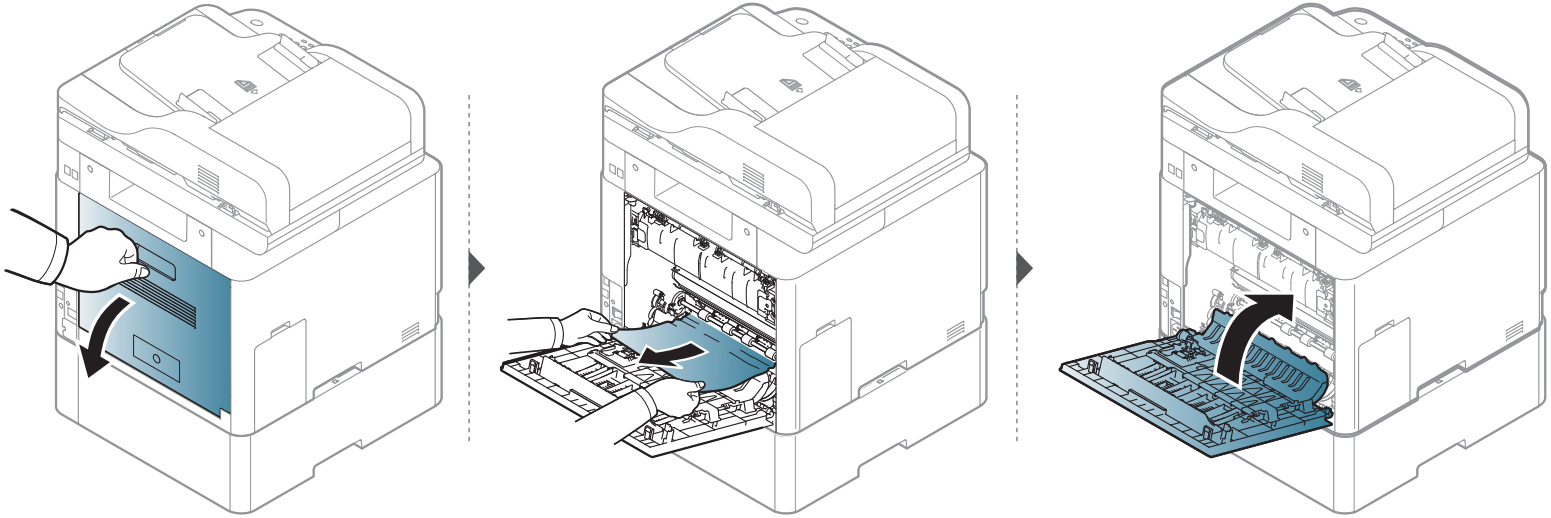

Усунення заминання паперу

В лотку для ручного подавання або універсальному лотку

CLX-419x series/C186x series

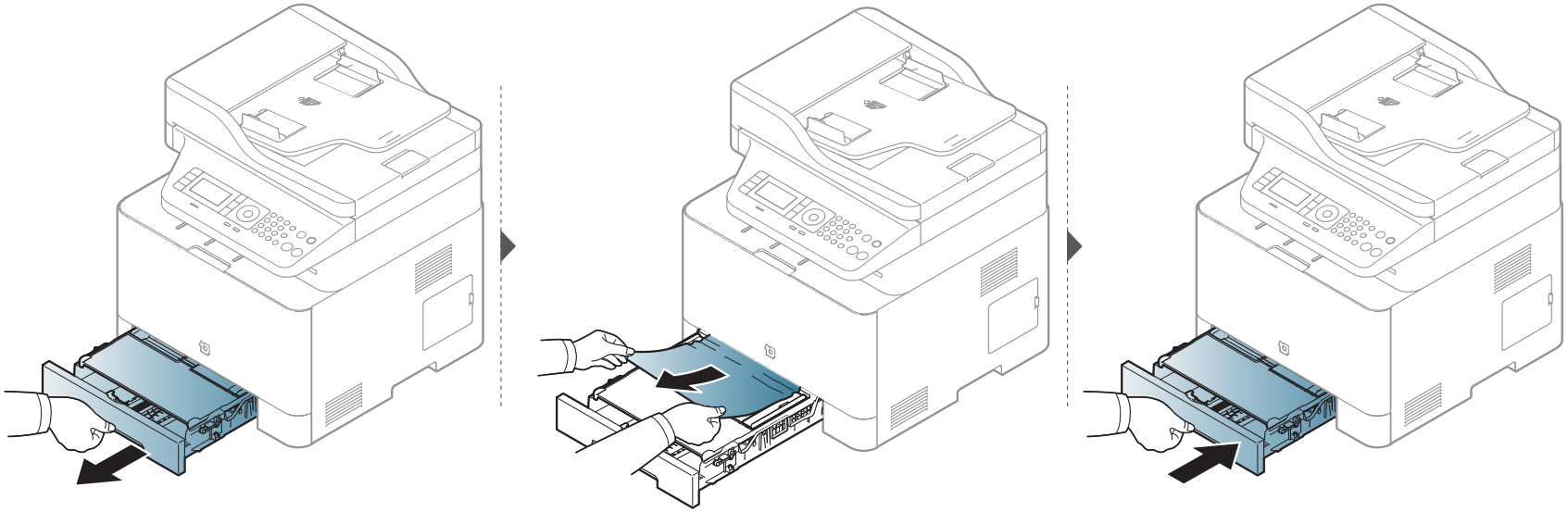

Усунення заминання паперу

CLX-626x series

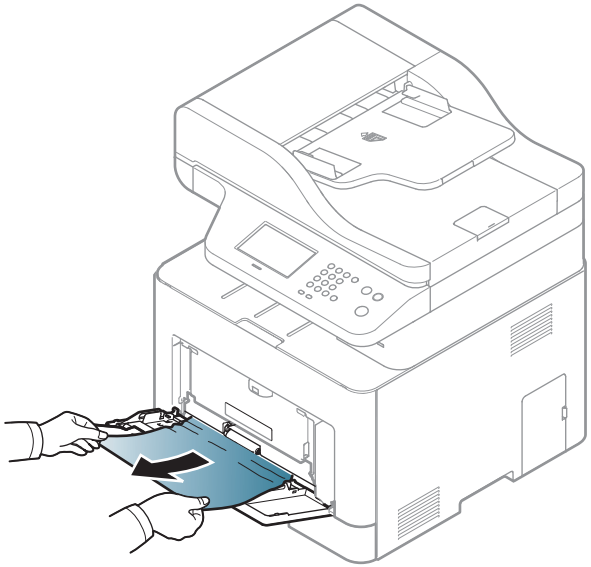

Усунення заминання паперу

Якщо в цій області паперу не видно, припинить та перейдіть до наступного кроку:

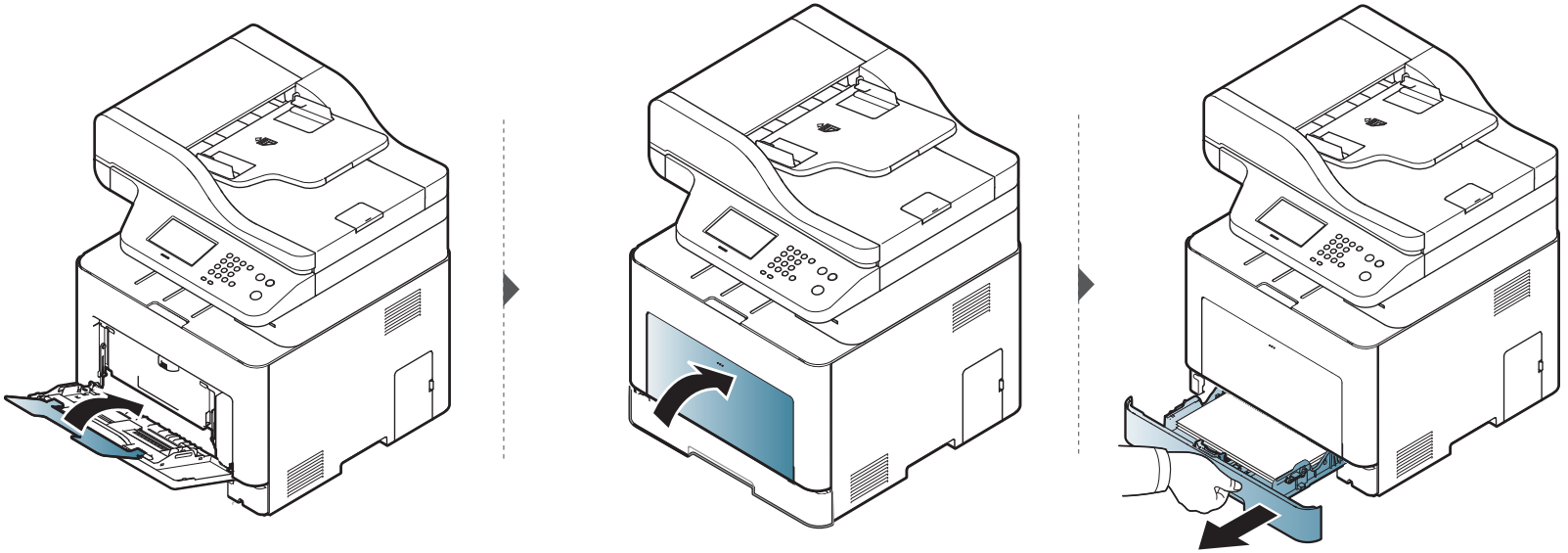

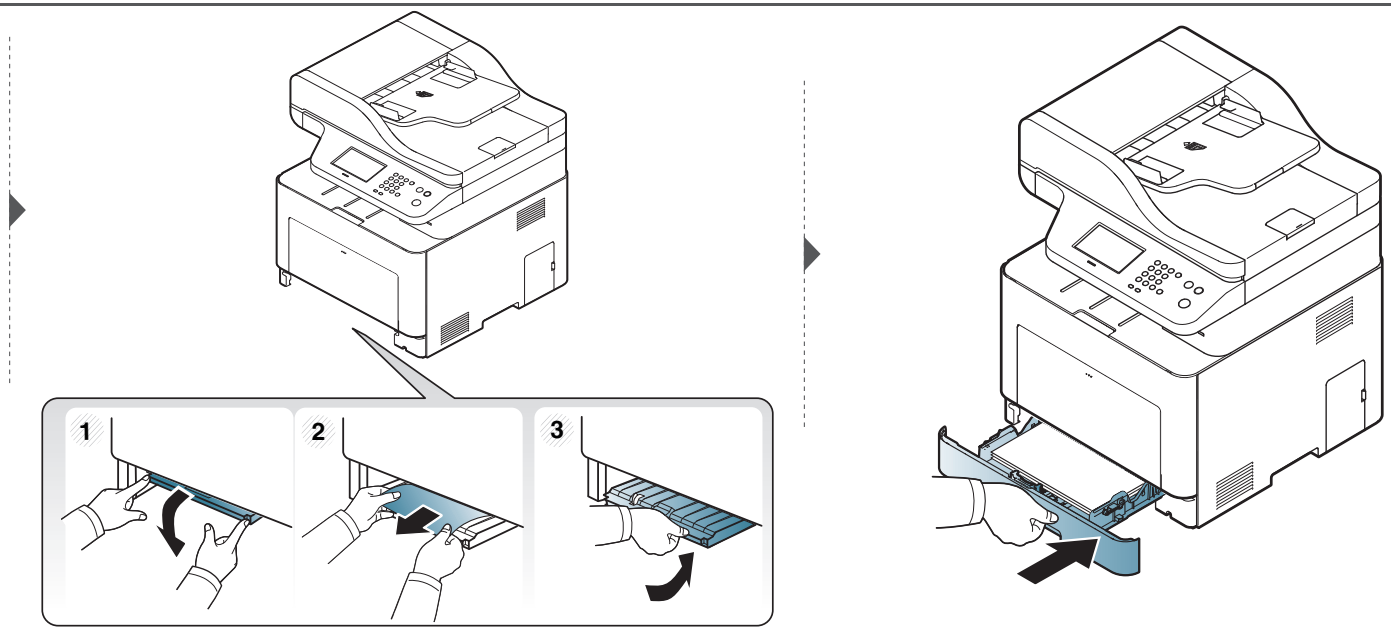

Усунення заминання паперу

Всередині апарата

Зона термофіксації під час роботи нагрівається. Будьте обережні, видаляючи папір з апарата.

Ілюстрації в цьому посібнику користувача можуть відрізнятися від вашого апарата, залежно від його функцій і моделі. Перевірте тип пристрою (див. «Вигляд спереду» на стор. 26).

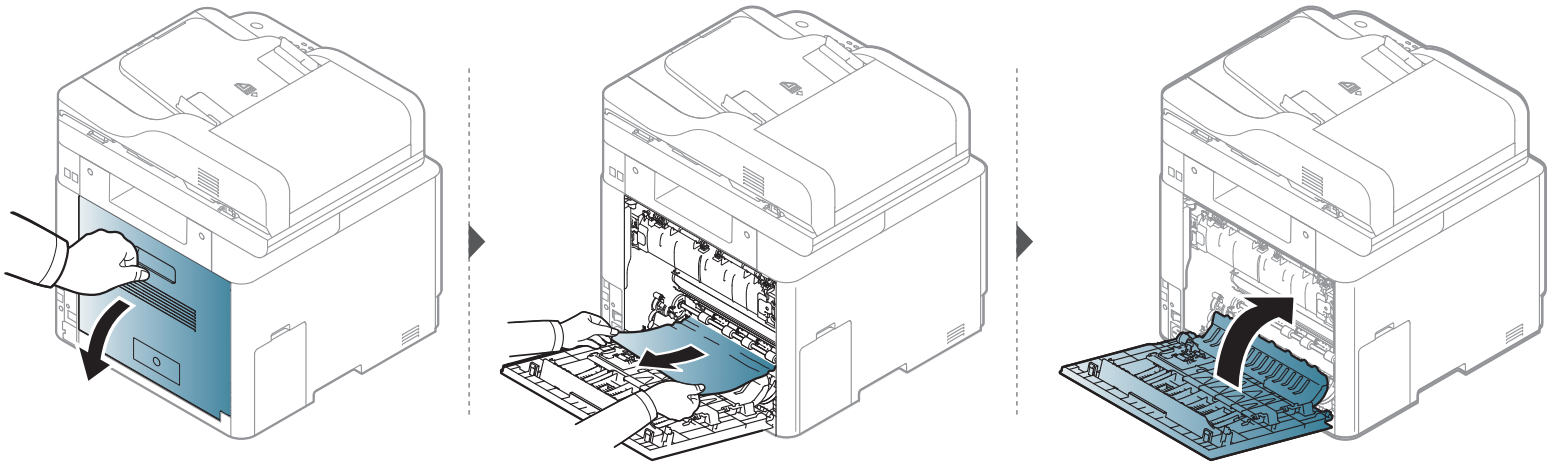

Усунення заминання паперу

У зоні виведення паперу

CLX-419x series/C186x series

Зона термофіксації під час роботи нагрівається. Будьте обережні, видаляючи папір з апарата.

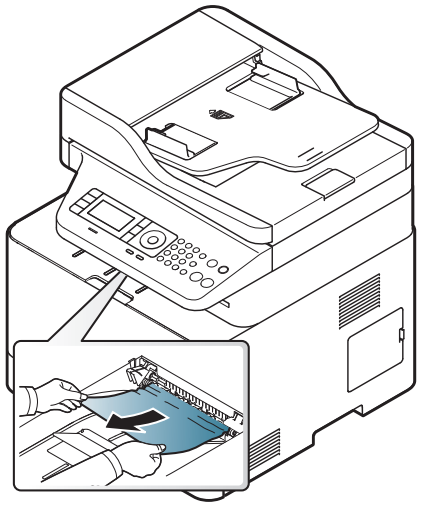

Усунення заминання паперу

Якщо в цій області паперу не видно, припинить та перейдіть до наступного кроку:

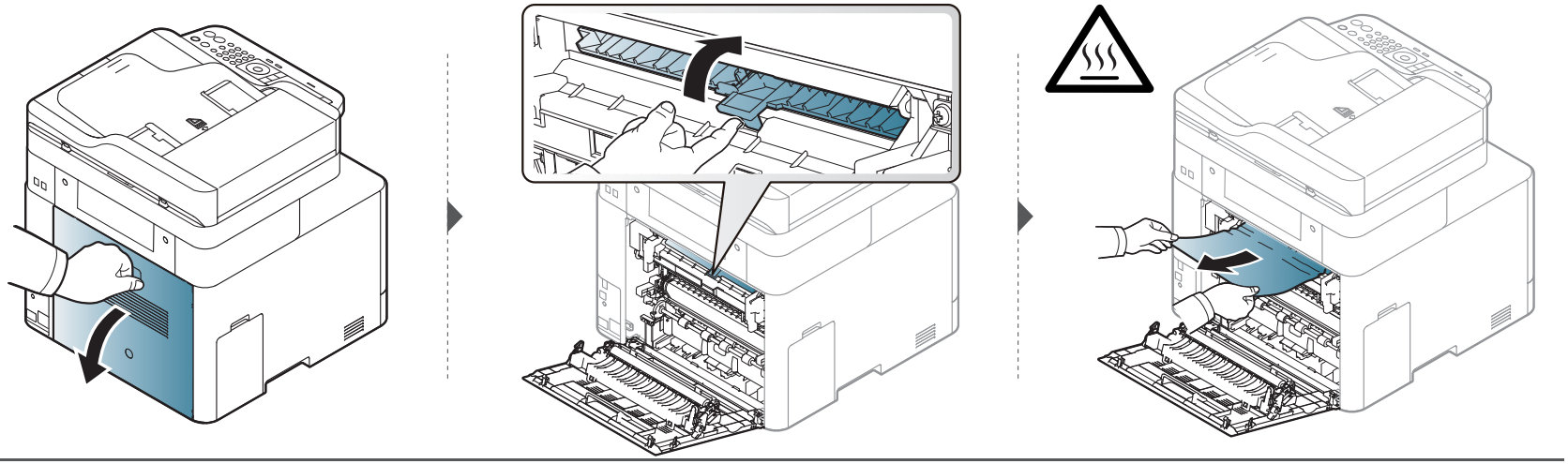

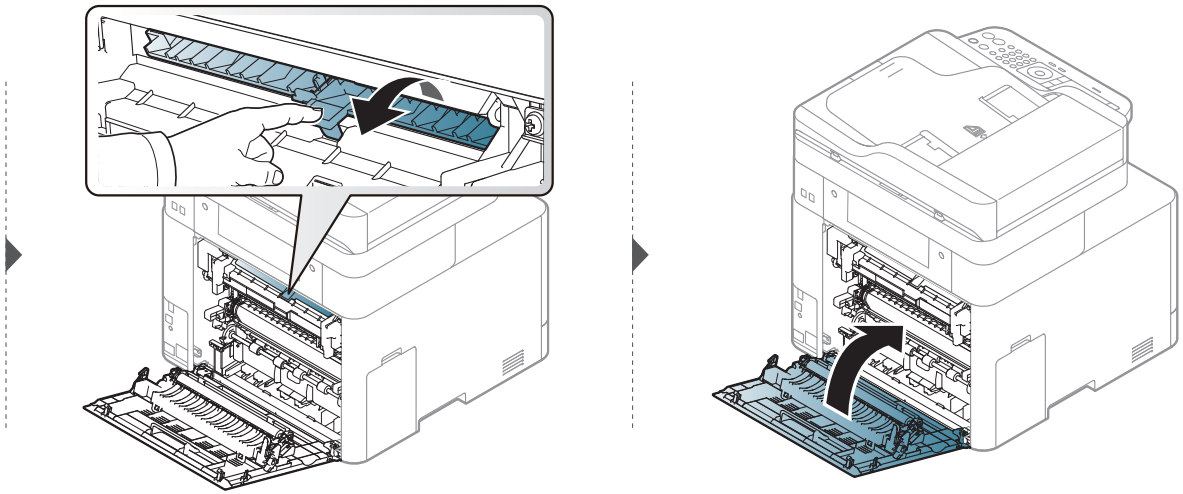

Усунення заминання паперу

CLX-626x series

Зона термофіксації під час роботи нагрівається. Будьте обережні, видаляючи папір з апарата.

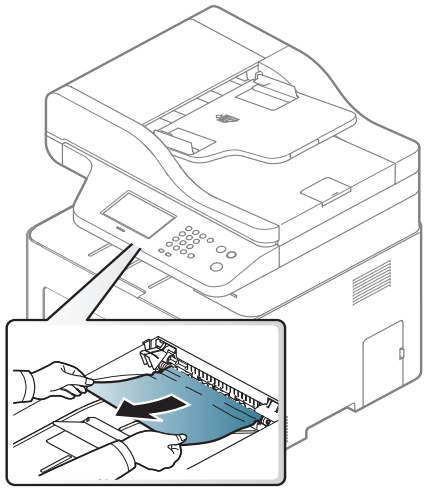

Усунення заминання паперу

Якщо в цій області паперу не видно, припинить та перейдіть до наступного кроку:

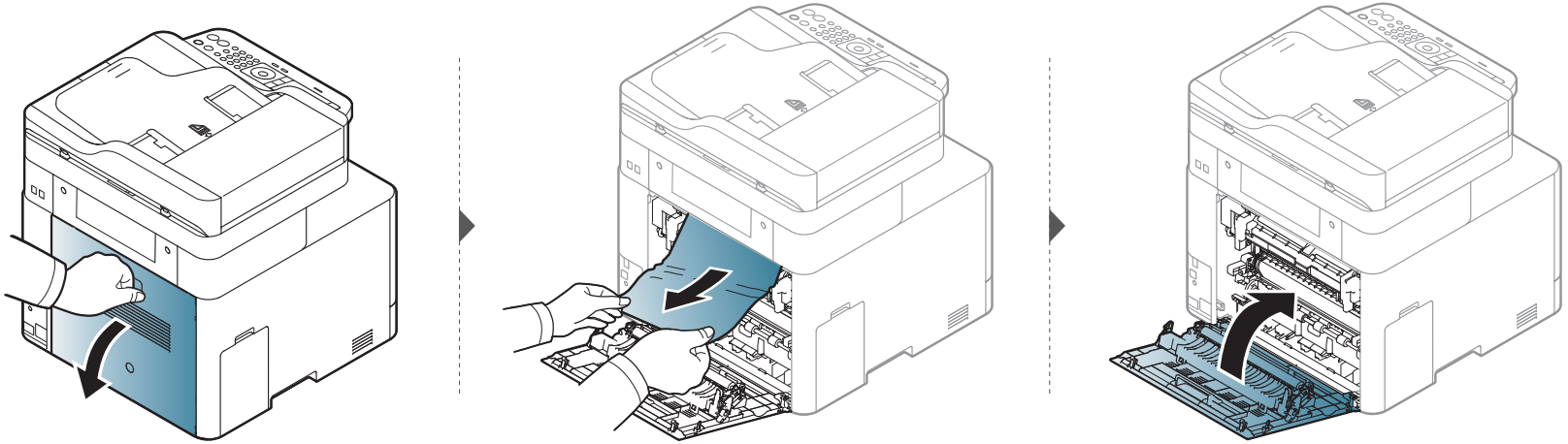

Усунення заминання паперу

У ділянці блока двостороннього друку

Лише CLX-626x series.

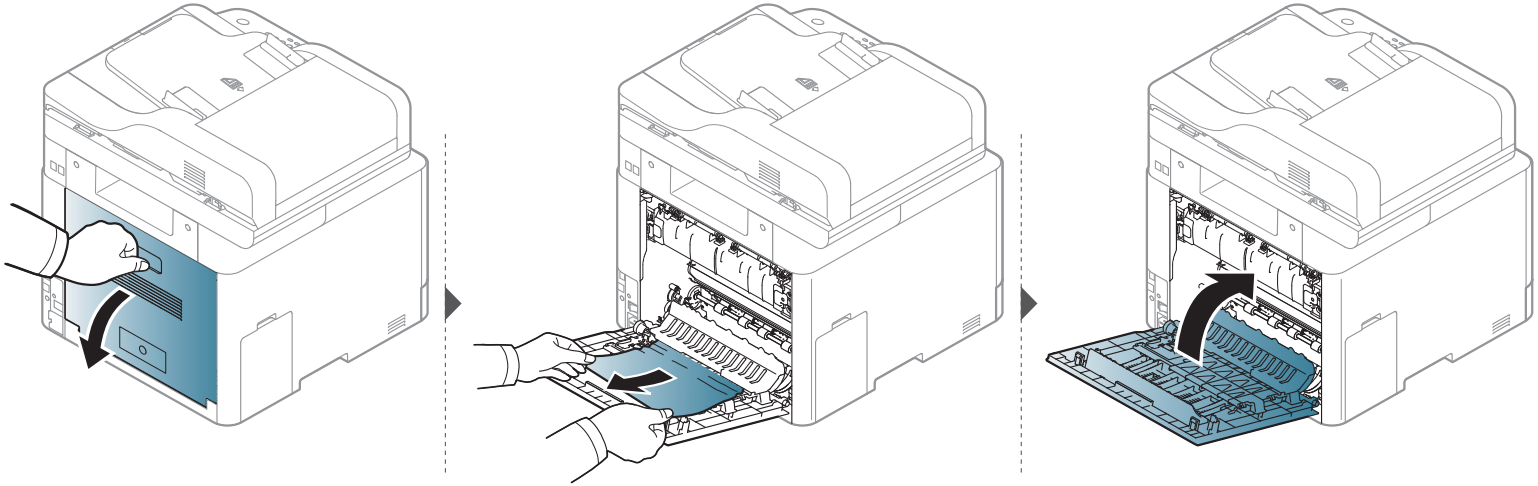

Значення Світлодіода стану

Колір світлодіода вказує на поточний стан апарата.

- Деякі світлодіоди можуть бути відсутніми на вашому апараті, в залежності від його моделі або країни (див. «Огляд панелі керування» на стор. 30).
- Для того щоб вирішити цю проблему, подивіться на повідомлення про помилку та виконайте відповідні інструкції з розділу «Усунення неполадок» (див. «Інтерпретація повідомлень на дисплеї» на стор. 149).
- Ви можете також вирішити цю проблему за допомогою вказівок, що містяться у вікні програми Состояние принтера Samsung (див. «Робота з Состояние принтера Samsung» на стор. 383).
- Якщо проблема залишається, зверніться до сервісного представника.

Значення Світлодіода стану

світлодіод	Состояние		Опис
Status	Вимк		Апарат в автономному режимі.
	Зелений	Блимає	Якщо підсвічування блимає, апарат друкує або отримує дані.
		Увімк	• Апарат перебуває в оперативному режимі (режимі під'єднання до основного обладнання) і ним можна користуватися.
	Червоний	Блимає	• Має місце незначний збій у роботі, апарат чекає на його усунення. Прочитайте повідомлення на дисплеї. Апарат відновлює роботу відразу після усунення збою в роботі. • У картриджі закінчується тонер. Приблизний строк служби картриджа[a] тонер закінчився. Підготуйте новий картридж для заміни. Перерозподіливши тонер, можна тимчасово покращити якість друку (див. «Перерозподіл тонера» на стор. 107).[b]
		Увімк	• Передбачений строк служби картриджа з тонером майже вичерпано[a]. Рекомендується замінити картридж з тонером (див. «Заміна картриджа з тонером» на стор. 109). • Відкрито кришку. Закрийте кришку. • У лотку немає паперу. Покладіть папір до лотка. • Апарат зупинився через серйозну помилку. Прочитайте повідомлення на дисплеї (див. «Інтерпретація повідомлень на дисплеї» на стор. 149). • Сталося заминання паперу (див. «Усунення заминання паперу» на стор. 134).
Wireless[b]	Синій	Блимає	Апарат виконує підключатися до безпроводової мережі.
		Увімк	Апарат виконує підключатися до безпроводової мережі (див. «Налаштування бездротової мережі» на стор. 214).
		Вимк	Апарат відключився від безпроводової мережі.

Значення Світлодіода стану

світлодіод	Состояние		Опис
( ) Power/ Wakeup	Синій	**Увімк**	Апарат перебуває в режимі енергозаощадження.
		Вимк	Апарат знаходиться в режимі очікування або вимкнений.
Eco	Зелений	**Увімк**	Режим еко увімкнений (див. «Екодрук» на стор. 77).
		Вимк	Режим Eco вимкнений.

a. Передбачений строк служби копі-картриджа – це приблизно визначений корисний ресурс копі-картриджа, який вимірюється середньою кількістю видрукуваних сторінок відповідно до стандарту ISO/OEC 19798. Кількість сторінок залежить від процентного значення зони видруку, умов експлуатації, проміжків часу між сеансами друку, зображень, типу та формату матеріалів. Певна кількість тонера може залишатися в картриджі навіть після ввімкнення червоного світлодіодного індикатора та припинення друку.

b. Деякі світлодіоди можуть бути відсутніми на вашому апараті, в залежності від його моделі або країни (див. «Огляд панелі керування» на стор. 30).

Інтерпретація повідомлень на дисплеї

Повідомлення на дисплеї панелі керування свідчать про стан апарата або порушення в його роботі. Щоб інтерпретувати повідомлення й за необхідності усунути неполадку, див. наведені нижче таблиці.

- Ви можете також вирішити цю проблему за допомогою вказівок, що містяться у вікні програми Samsung Printing Status (див. «Робота з Состояние принтера Samsung» на стор. 383).
- Якщо повідомлення нема в таблиці, перезапустіть апарат і знову спробуйте надрукувати завдання. Якщо проблема залишається, зверніться до сервісного представника.
- У разі телефонного звернення до служби технічної підтримки перекажіть її представникові зміст повідомлення на дисплеї.
- Деякі повідомлення можуть не відображатися на дисплеї, залежно від опцій та моделі.
- [номер помилки] показує код помилки.
- [тип лотка] номер лотка.
- [тип носія] показує тип носія (матеріалу для друку).
- [формат носія] показує формат носія (матеріалу для друку).
- [колір] показує колір тонера.
- [тип блоку] показує тип блоку.

Повідомлення щодо заминання паперу

Повідомлення	Значення	Рекомендовані дії
• **Замятие оригинала внутри сканера. Устраните замятие** • **Устр. замятие ориг. в перед. части сканера.**	Оригінал защемлено в автоподавачі оригіналів.	Ліквідуйте заминання паперу (див. «Усунення зминання оригіналу» на стор. 129).
• **Замятие в лотке 1**	Защемлення паперу у лотку.	Ліквідуйте заминання паперу (див. «В лотку1» на стор. 134).
• **Замятие в лотке 2**	Заминання паперу в додатковому лотку.	Ліквідуйте заминання паперу (див. «У додатковому (опційному) лотку» на стор. 135).
• **Замятие в МЦЛ**	Папір зам'ято в універсальному лотку.	Ліквідуйте заминання паперу (див. «В лотку для ручного подавання або універсальному лотку» на стор. 137).

Інтерпретація повідомлень на дисплеї

Повідомлення	Значення	Рекомендовані дії
• **Замятие внутри устр.**	Сталося заминання паперу всередині апарата.	Ліквідуйте заминання паперу (див. «Всередині апарата» на стор. 140).
• **Замятие внутри блока двус. печ.**	Защемлення паперу у зоні двостороннього друку.	Ліквідуйте заминання паперу (див. «У ділянці блока двостороннього друку» на стор. 145).
• **Замятие в области выхода**	Папір зам'ято в зоні виведення паперу.	Ліквідуйте заминання паперу (див. «У зоні виведення паперу» на стор. 141).

Повідомлення щодо тонера

Повідомлення	Значення	Рекомендовані дії
• **Ошибка** [номер помилки] **Сбой картриджа:** [номер помилки] [колір] **Переустановите**[колір] **картридж.** • [колір] **Картридж не установлен Уст.** [колір] **желт. тонером**	Картридж із тонером не встановлено.	Заново встановіть картридж з тонером.
	Картридж із тонером не виявлено	Перевстановіть картридж із тонером двічі-тричі, щоб переконатись, що він належно встановлюється на своє місце. Якщо проблема залишається, зверніться до місцевого представництва з технічного обслуговування.
	Не видалена захисна плівка з тонера.	Зніміть захисну плівку з картриджа з тонером. Зверніться до короткого посібника з інсталяції з комплекту поставки принтера.

Інтерпретація повідомлень на дисплеї

Повідомлення	Значення	Рекомендовані дії
• [колір]**Несовместимый картридж** [колір]**Несовместимый картридж. См. руководство пользователя.**	Тонерний картридж не підходить для вашого апарата.	Установіть відповідний картридж із тонером Samsung оригінального виробництва (див. «Заміна картриджа з тонером» на стор. 109).
• **Подготовьте** [колір] **картридж** **Подготовьте нов.** [колір] **картридж**	У вказаному картриджі закінчується тонер. Передбачений ресурс тонера майже вичерпано.	Підготуйте новий картридж для заміни. Перерозподіливши тонер, можна тимчасово покращити якість друку (див. «Перерозподіл тонера» на стор. 107).

Повідомлення	Значення	Рекомендовані дії
• **Замените** [колір] **картридж** **Установ. новый** [колір] **картридж**	Розрахунковий ресурс картриджа з тонером майже вичерпано[a].	• Можна обрати серед **Остановить** чи **Продолжить** як показано на панелі керування. Якщо ви обрали **Остановить**, принтер припиняє друк. Якщо вибрати **Продолжить**, апарат продовжить друкувати, але якість друку не гарантується. • Коли з'явиться це повідомлення, для кращої якості друку замініть картридж із тонером. Подальше використання картриджа може призвести до проблем з якістю друку (див. «Заміна картриджа з тонером» на стор. 109).
	Розрахунковий ресурс картриджа з тонером вичерпано[a].	Замініть картридж із тонером (див. «Заміна картриджа з тонером» на стор. 109).

a. Розрахунковий ресурс картриджа з тонером означає очікуваний чи приблизний ресурс картриджа з тонером, який показує усереднену максимальну кількість видруків і розрахований відповідно до ISO/OEC 19798. (див. «Наявні витратні матеріали» на стор. 101). На кількість сторінок впливають умови експлуатації, площа зображень, проміжок часу між сеансами друку, тип та формат матеріалу, а також частка зображень. Деяка кількість тонера може залишатися у картриджі, навіть коли з'являється повідомлення «Замените картридж», і принтер зупиняє друкування.

Інтерпретація повідомлень на дисплеї

Samsung не рекомендує використання неоригінальних картриджів Samsung, наприклад перезаповнених чи відновлених. У разі використання неоригінальних картриджів з тонером компанія Samsung не гарантує якості картриджа. На обслуговування або ремонт, які стали потрібні внаслідок використання неоригінальних картриджів з тонером Samsung гарантія не поширюється.

Повідомлення щодо лотка

Повідомлення	Значення	Рекомендовані дії
• **Выходной лоток заполнен** **Выходной лоток заполнен. Извлеките бумагу.**	Вихідний лоток повний.	Видаліть папір з лотка виходу, принтер продовжить друк.
• **Замятие или нет бумаги в лотке**	• Папір защемлено у зоні подавання паперу. • У лотку 1 немає паперу.	• Ліквідуйте заминання паперу (див. «CLX-419x series/C186x series» на стор. 137). • Закладіть папір у лоток (див. «Універсальний лоток (або лоток для ручного подавання)» на стор. 61).
• **Нет бумаги в лотке 1** **Нет бум. в лотке1. Загрузите**	У лотку 1 немає паперу.	Закладіть папір у лоток 1 (див. «Лоток 1/додатковий лоток» на стор. 58).

Інтерпретація повідомлень на дисплеї

Повідомлення	Значення	Рекомендовані дії
• **Нет бумаги в лотке 2** **Нет бум. в лотке2.** **Загрузите**	У лотку 2 немає паперу.	Закладіть папір у лоток 2 (див. «Лоток 1/додатковий лоток» на стор. 58).
• **Нет бумаги в многоцелевом лотке** **Нет бум. в м-цел. лотке.** **Загрузите**	У багатоцільовому лотку немає паперу.	Завантажте папір у багатоцільовий лоток (див. «Універсальний лоток (або лоток для ручного подавання)» на стор. 61).

Повідомлення щодо мережі

Повідомлення	Значення	Рекомендовані дії
• **Конфликт IP-адресов** **Этот IP-адрес конфликтует с IP-адресом другой системы.**	Задану вами мережеву IP-адресу використовує інший користувач.	Перевірте IP-адресу та змініть її в разі необхідності (див. Розширений посібник).
• **802.1x Ошибка сети** **Ошибка сети 802.1x.** **Обратитесь к адм.**	Помилка автентифікації.	Перевірте протокол автентифікації мережі. Якщо проблема залишається, зверніться до адміністратора вашої мережі.

Інтерпретація повідомлень на дисплеї

Інші повідомлення

Повідомлення	Значення	Рекомендовані дії
• **Настр. подбора цветов**	Апарат регулює суміщення кольорів.	Зачекайте кілька хвилин.
• **Идет калибровка плотности изобр...**	Апарат калібрує щільність зображення.	Зачекайте кілька хвилин.
• **Закройте крышку**	Ненадійно закрито передню або задню кришку.	Закрийте кришку до спрацювання фіксаторів.
• **Дверца сканера открыта.** **Открыта крышка сканера.** **Закройте.**	Не спрацювали фіксатори подавача документів.	Закрийте кришку до спрацювання фіксаторів.
• **Ошибка:** [номер помилки] **Привод** [тип блоку] **на работает:** [номер помилки] **Обр.за поддерж.** • **Ошибка:** [номер помилки] [тип материала] **на работает:** [номер помилки] **Выкл. и вкл.уст.** • **Ошибка:** [номер помилки] [тип материала] **на работает:** [номер помилки] **Выкл. и вкл.уст.** • [тип материала] **на работает:** [номер помилки] **Выкл. и вкл.уст.**	Помилка керування апаратом.	Перезавантажте систему і спробуйте виконати завдання з друку ще раз. Якщо порушення роботи не вдається усунути, зверніться до представництва з технічного обслуговування.

Інтерпретація повідомлень на дисплеї

Повідомлення	Значення	Рекомендовані дії
• **Неподх.темп.среды** **Неподход.темп. среды.** **Измен.температуру среды**	Апарат перебуває у приміщенні з неналежною температурою повітря.	Перенесіть апарат до приміщенні з належною температурою повітря (Див. «Технічні характеристики» на стор. 159).
• **Подгот.ленту перен.** **Подготовьте бл. ленты перен. изобр.**	Стрічка перенесення незабаром цілком вичерпає ресурс.	Замініть стрічку перенесення зображень новою.
• **Замен.ленту перен.** **Замените блок ленты переноса изображения**	Стрічка перенесення повністю вичерпала ресурс.	Замініть стрічку перенесення зображень новою. Зверніться до представництва з технічного обслуговування.
• **Замен. термофикс.** **Установите новый термофиксатор**	Блок термофіксації незабаром цілком вичерпає ресурс.	Замініть термофіксатор новим. Зверніться до представництва з технічного обслуговування.
• **Уст. блок ленты п.** **Установите блок ленты переноса изображения.**	Стрічку перенесення зображень не встановлено.	Установіть оригінальну (виробництва Samsung) стрічку перенесення зображень. Зверніться до представництва з технічного обслуговування.
• **Несовм. лента пер.** **Несовм. блок ленты перен. изобр.** **См. рук-во польз.**	Стрічка перенесення не підходить до вашої моделі апарата.	Установіть деталь фірми Samsung, призначену для Вашої моделі апарата. Зверніться до представництва з технічного обслуговування.

Інтерпретація повідомлень на дисплеї

Повідомлення	Значення	Рекомендовані дії
• **Конт.сб. тон.полн.** **Конт.сбора тонера почти заполн.** **Треб. замена**	Ресурс контейнера для відпрацьованого тонера скінчився, принтер припинить друкування доки в нього не буде встановлено новий контейнер для відпрацьованого тонера.	Замініть контейнер для відпрацьованого тонера на оригінальний контейнер для відпрацьованого тонера компанії Samsung.
• **Нет конт. для сбора** **Контейнер отработ. тонера не установлен. Установите его**	Контейнер на відпрацьований тонер не встановлено.	Установіть контейнер на відпрацьований тонер. Якщо його вже вставлено, повторіть вставлення знову. Якщо проблему вирішити не вдається, зверніться до технічної служби.
• **Замен. Pickup Roller** **Замен.** [тип лотка] **Pickup Roller**	Завантажувальний валик лотку1, лотку2 або БЦ лотку незабаром вичерпає свій ресурс.	Замініть завантажувальний валик на новий. Зверніться до представництва з технічного обслуговування.
• **Зам. тормоз. ролик** **Замен. торм. рол. в** [тип лотка] **Защитный ролик**	Захисний валик лотку1 або лотку2 вичерпав свій ресурс.	Замініть валик на новий. Зверніться до представництва з технічного обслуговування.
• **Память заполнена** **Память факса почти заполнена.** **Напечатайте или удалите принятые задания** • **Память заполнена** **Память факса заполнена.** **Напечатайте или удалите принятые задания**	Пам’ять переповнилася. Більше не можна отримати дані через факс.	Надрукуйте або видаліть прийняті факсові повідомлення з пам’яті.
• **Сканер заблокирован** **Заблокирован перекл. блок. сканера.** **Разблокируйте**	Сканер заблоковано.	Перезапустіть апарат. Якщо порушення роботи не вдається усунути, зверніться до представництва з технічного обслуговування.

Інтерпретація повідомлень на дисплеї

Повідомлення	Значення	Рекомендовані дії
• **Ошибка:** [номер помилки] **Сбой факса** [номер помилки] **Переустановите факс-модем**	Проблема у роботі системи факсу.	Встановіть плату факсу. Якщо її вже вставлено, повторіть вставлення знову. Якщо проблему вирішити не вдається, зверніться до технічної служби.
• **Ошибка:** [номер помилки] **UI Сбой интерф.:** [номер помилки] **Обр. в сл. поддер.**	Проблема у роботі головної системи.	Від'єднайте кабель живлення, після чого знову його під'єднайте. Якщо неполадка не зникає, зверніться до представництва з технічного обслуговування.
• **Ошибка:** [номер помилки] **Сбой привода:** [номер помилки] **в службу техподд.**	Проблема у роботі двигуна.	Від'єднайте кабель живлення, після чого знову його під'єднайте. Якщо неполадка не зникає, зверніться до представництва з технічного обслуговування.

5. Додаток

Цей розділ містить технічні характеристики продукції та інформацію про загально визначені норми.

- **Технічні характеристики** **159**
- **Нормативна інформація** **172**
- **Авторські права** **186**

Технічні характеристики

Загальні технічні характеристики

Технічні характеристики, що наведені нижче, можуть бути змінені без попередження. Можливі зміни див. на веб-сторінці **www.samsung.com**.

Елементи		Опис
Розміри[a]	**Ширина x Довжина x Висота**	• **CLX-419x series/C186x series:** 448 x 417 x 423 мм (17,64 x 16,42 x 16,65 дюймів) • **CLX-626xND/CLX-626xFD:** 420 x 452,5 x 476,8 мм (16,54 x 17,81 x 18,77 дюймів) • **CLX-626xFR/CLX-626xFW:** 469 x 452,5 x 504,3 мм (18,46 x 17,81 x 19,85 дюймів)
Вага[a]	**Апарат з витратними матеріалами**	• **CLX-419x series/C186x series:** 21,44 кг (47,27 фунтів) • **CLX-626xND/CLX-626xFD:** 24,8 кг (54,68 фунтів) • **CLX-626xFR/CLX-626xFW:** 26,7 кг (58,86 фунтів)

Технічні характеристики

Елементи			Опис
Рівень шуму[bc]	**Режим готовності**		менш ніж 32 дБ (A)
	Режим друкування		• **CLX-419x series/C186x series:** менш ніж 50 дБ (A) • **CLX-626x series:** менш ніж 52 дБ (A)
	Режим копіювання	Скло сканера	• **CLX-419x series/C186x series:** менш ніж 52 дБ (A) • **CLX-626x series:** менш ніж 54 дБ (A)
		Подавач оригіналів	• **CLX-419x series/C186x series:** менш ніж 52 дБ (A) • **CLX-626xND/CLX-626xFD:** менш ніж 54 дБ (A) • **CLX-626xFR/CLX-626xFW:** менш ніж 54 дБ (A)
	Режим сканування	Скло сканера	• **CLX-419x series/C186x series:** менш ніж 52 дБ (A) • **CLX-626x series:** менш ніж 54 дБ (A)
		Подавач оригіналів	• **CLX-419x series/C186x series:** менш ніж 52 дБ (A) • **CLX-626xND/CLX-626xFD:** менш ніж 54 дБ (A) • **CLX-626xFR/CLX-626xFW:** менш ніж 54 дБ (A)
Температура	**Робота**		Від 10 до 30 °C
	Зберігання (в упакуванні)		Від -20 до 40 °C
Вологість	**Работа**		Від 20 до 80 %
	Зберігання (в упакуванні)		Від 10 до 90 %
Номінальні параметри живлення[d]	**Моделі 110 В**		Змінний струм 110-127 В
	Моделі 220 В		Змінний струм 220-240 В

Технічні характеристики

Елементи		Опис
Споживання електроенергії	**Звичайний робочий режим**	• **CLX-419x series/C186x series:** менш ніж 380 Вт • **CLX-626x series:** менш ніж 450 Вт
	Режим готовості	• **CLX-419x series/C186x series:** менш ніж 50 Вт • **CLX-626xND/CLX-626xFD/CLX-626xFR:** менш ніж 16 Вт • **CLX-626xFW:** менш ніж 18 Вт
	Режим зберігання енергії[e]	• **CLX-419xN/CLX-419xFN :** менш ніж 1,0 Вт • **CLX-419xFW/C186xFW:** Менше 3,6 Вт (Wi-Fi Direct вимкн.: менше за 2,4 Вт) • **CLX-626xND/CLX-626xFD/CLX-626xFR:** менш ніж 1,0 Вт • **CLX-626xFW:** менш ніж 2,4 Вт
	Режим вимкнення живлення[f]	менш ніж 0,1 Вт
Бездротовий [g]	**модуль**	SPW-B4319U

a. Розміри і вага подаються без урахування телефонної слухавки.
b. Рівень звукового тиску, ISO 7779. Конфігурацію протестовано: базова установка апарата, папір A4, односторонній друк.
c. Тільки для Китаю Якщо шум, який виділяє обладнання, перевищує 63 дБ, обладнання слід розміщувати в зонах, які рекомендували незалежні експерти.
d. Див. наклейку на апараті, на якій вказано правильну напругу (В), частоту (Гц) і тип струму (А) для апарата.
e. Споживання енергії режиму економії енергії залежіть вид стану пристрою, налаштувань та робочого середовища.
f. Повністю уникнути споживання енергії можна лише відключивши мережевий кабель.
g. Тільки для бездротових моделей (див. «Функції за моделями» на стор. 8).

Технічні характеристики

Характеристики матеріалів для друку

Тип	Розмір	Виміри	Щільність/місткість[a]			
			CLX-419x series/C186x series		CLX-626x series	
			Лоток 1	Лоток ручного подавання	Лоток 1 та можливий додатковий лоток	Універсальний лоток
Звичайний папір [bc]	**Letter**	216 x 279 мм (8,5 x 11 дюймів)	70–89 г/м^2 • 250 аркушів 80 г/м^2	70–89 г/м^2 • 1 аркуш	70–90 г/м^2 • Лоток 1: 250 аркушів 80 г/м^2 • Додатковий лоток: 520 аркушів 80 г/м^2	70–90 г/м^2 • 50 аркушів
	Legal	216 x 356 мм (8,5 x 14 дюймів)				
	US Folio	216 x 330 мм (8,5 x 13 дюймів)				
	A4	210 x 297 мм (8,27 x 11,69 дюймів)				
	Oficio	216 x 343 мм (8,5 x 13,5 дюймів)				
	JIS B5	182 x 257 мм (7,17 x 10,12 дюймів)				
	ISO B5	176 x 250 мм (6,93 x 9,84 дюймів)				
	Executive	184 x 267 мм (7,25 x 10,5 дюймів)				
	Норма	140 x 216 мм (5,5 x 8,5 дюймів)				
	A5	148 x 210 мм (5,83 x 8.27 дюймів)				
	A6	105 x 148 мм (4,13 x 5,83 дюймів)	70–89 г/м^2 • 150 аркушів 80 г/м^2		70–90 г/м^2 • 150 аркушів 80 г/м^2 Недоступно для додаткового лотка.	

Технічні характеристики

Тип	Розмір	Виміри	Щільність/місткість[a]			
			CLX-419x series/C186x series		CLX-626x series	
			Лоток 1	Лоток ручного подавання	Лоток 1 та можливий додатковий лоток	Універсальний лоток
Конверт	**Конверт Monarch**	98 x 191 мм (3,87 x 7,5 дюймів)	75–90 г/м^2 • 20 аркушів	75–90 г/м^2 • 1 аркуш	75–90 г/м^2 • 20 аркушів Недоступно для додаткового лотка.	75–90 г/м^2 • 5 аркушів
	Конверт No. 10	105 x 241 мм (4,12 x 9,5 дюймів)				
	Конверт No. 9	98 x 225 мм (3,87 x 8,87 дюймів)				
	Конверт DL	110 x 220 мм (4,33 x 8,66 дюймів)				
	Конверт C5	162 x 356 мм (6,38 x 9,02 дюймів)				
	Конверт C6	114 x 162 мм (4,49 x 6,38 дюймів)				
Товстий папір [bc]	**Див. розділ «Звичайний папір»**	Див. розділ «Звичайний папір»	90–104 г/м^2 • 50 аркушів 105 г/м^2	90–104 г/м^2 • 1 аркуш	91–105 г/м^2 • 50 аркушів 105 г/м^2	91–105 г/м^2 • 10 аркушів
Цупкий папір [bc]	**Див. розділ «Звичайний папір»**	Див. розділ «Звичайний папір»	164–220 г/м^2 • 50 аркушів 220 г/м^2	164–220 г/м^2 • 1 аркуш	164–220 г/м^2 • 50 аркушів 220 г/м^2 Недоступно для додаткового лотка.	164–220 г/м^2 • 10 аркушів
Тонкий папір	**Див. розділ «Звичайний папір»**	Див. розділ «Звичайний папір»	60–69 г/м^2 • 250 аркушів 70 г/м^2	60–69 г/м^2 • 1 аркуш	60–70 г/м^2 • 250 аркушів 70 г/м^2	60–70 г/м^2 • 50 аркушів

Технічні характеристики

Тип	Розмір	Виміри	Щільність/місткість[a]			
			CLX-419x series/C186x series		CLX-626x series	
			Лоток 1	Лоток ручного подавання	Лоток 1 та можливий додатковий лоток	Універсальний лоток
Бавовняний, кольоровий, бланки	**Див. розділ «Звичайний папір»**	Див. розділ «Звичайний папір»	75–90 г/м^2 • 250 аркушів 80 г/м^2	75–90 г/м^2 • 1 аркуш	75–90 г/м^2 • 250 аркушів 80 г/м^2 Недоступно для додаткового лотка.	75–90 г/м^2 • 50 аркушів
Із вторинної сировини	**Див. розділ «Звичайний папір»**	Див. розділ «Звичайний папір»	70–90 г/м^2 • 250 аркушів 80 г/м^2	70–90 г/м^2 • 1 аркуш	70–90 г/м^2 • 250 аркушів 80 г/м^2	70–90 г/м^2 • 50 аркушів
Прозрачная пленка	**Letter, Legal, A4**	Див. розділ «Звичайний папір»	138–146 г/м^2 • 50 аркушів	138–146 г/м^2 • 1 аркуш	138–146 г/м^2 • 50 аркушів Недоступно для додаткового лотка.	138–146 г/м^2 • 10 аркушів
Етикетковий папір[d]	**Letter, Legal, US Folio, A4, JIS B5, ISO B5, Executive, A5**	Див. розділ «Звичайний папір»	120–150 г/м^2 • 50 аркушів	120–150 г/м^2 • 1 аркуш	120–150 г/м^2 • 50 аркушів Недоступно для додаткового лотка.	120–150 г/м^2 • 10 аркушів
Картон [bc]	**Letter, Legal, US Folio, A4, JIS B5, ISO B5, Executive, A5**	Див. розділ «Звичайний папір»	121–163 г/м^2 • 50 аркушів	121–163 г/м^2 • 1 аркуш	121–163 г/м^2 • 50 аркушів	121–163 г/м^2 • 10 аркушів

Технічні характеристики

Тип	Розмір	Виміри	Щільність/місткість[a]			
			CLX-419x series/C186x series		CLX-626x series	
			Лоток 1	Лоток ручного подавання	Лоток 1 та можливий додатковий лоток	Універсальний лоток
Високоякісний папір	**Див. розділ «Звичайний папір»**	Див. розділ «Звичайний папір»	105–120 г/м^2 • 50 аркушів	105–120 г/м^2 • 1 аркуш	105–120 г/м^2 • 50 аркушів	105–120 г/м^2 • 10 аркушів
Архів, перфорований папір, бланк	**Див. розділ «Звичайний папір»**	Див. розділ «Звичайний папір»	• 250 аркушів	• 1 аркуш	• 250 аркушів	• 50 аркушів
Glossy Photo (Ґлянсове фото)[b]	Letter, A4, поштова листівка 4 x 6	Див. розділ «Звичайний папір»	111–130 г/м^2 • 30 аркушів	111–130 г/м^2 • 1 аркуш	111–130 г/м^2 для лотка 1 • Лоток 1: 30 аркушів • Додатковий лоток: 50 аркушів	111–130 г/м^2 • 5 аркушів
		Див. розділ «Звичайний папір»	131–175 г/м^2 • 30 аркушів	131–175 г/м^2 • 1 аркуш	131–175 г/м^2 • Лоток 1: 30 аркушів • Додатковий лоток: 50 аркушів	131–175 г/м^2 • 5 аркушів
		Див. розділ «Звичайний папір»	176–220 г/м^2 • 30 аркушів	176–220 г/м^2 • 1 аркуш	176–220 г/м^2 • Лоток 1: 30 аркушів • Додатковий лоток: 50 аркушів	176–220 г/м^2 • 5 аркушів

Технічні характеристики

Тип	Розмір	Виміри	Щільність/місткість[a]			
			CLX-419x series/C186x series		CLX-626x series	
			Лоток 1	Лоток ручного подавання	Лоток 1 та можливий додатковий лоток	Універсальний лоток
Найменший формат (нестандартний)		• **Лоток 1:** 98 x 127 мм (3,86 x 5 дюймів) • **Додатковий (опційний) лоток:** 148,5 x 210 мм (5,85 x 8,27дюймів) • **Універсальний лоток/ ручне подавання:** 76 x 127 мм (3 x 5 дюймів)	60–220 г/м^2	60–220 г/м^2	• 60–220 г/м^2 для лотка 1 • 60–163 г/м^2 для додаткового лотка.	60–220 г/м^2
Найбільший формат (нестандартний)		216 x 356 мм (8,5 x 14 дюймів)				

a. Максимальне значення місткості може коливатися залежно від щільності та товщини матеріалу, а також від умов довкілля.
b. Поштова листівка 4 x 6 підтримується для лотка 1, лотка ручного подавання або універсального лотка.
c. Index card (3 x 5) підтримується для лотка ручного подавання або універсального лотка.
d. Гладкість етикеток, використовуються в апараті, від 100 до 250 (згідно з шеффілд-тестом). Це означає цифровий рівень гладкості.

Технічні характеристики

Вимоги до системи

Microsoft® Windows®

Операційна система	Вимоги (рекомендовані)		
	Процесор	Оперативна пам’ять	Вільне місце на жорсткому диску
Windows® XP	Intel® Pentium® III 933 МГц (Pentium IV 1 ГГц)	128 Мб (256 Мб)	1,5 Гб
Windows Server® 2003	Intel® Pentium® III 933 МГц (Pentium IV 1 ГГц)	128 Мб (512 Мб)	від 1,25 Гб до 2 Гб
Windows Server® 2008	Intel® Pentium® IV 1 ГГц (Pentium IV 2 ГГц)	512 Мб (2 Гб)	10 Гб
Windows Vista®	Intel® Pentium® IV 3 ГГц	512 Мб (1 Гб)	15 Гб
Windows® 7	32- або 64-бітний процесор Intel® Pentium® IV 1 ГГц або більше	1 Гб (2 Гб)	16 Гб
	• Підтримка графіки DirectX® 9, об’єм пам’яті 128 Мб (щоб увімкнути тему Aero). • Пристрій для зчитування/запису DVD-дисків		
Windows Server® 2008 R2	Процесори Intel Pentium IV 1,4 ГГц (x64) та (2 ГГц або швидший)	512 Мб (2 Гб)	10 Гб
Windows® 8 **Windows® 8.1**	32- або 64-бітний процесор Intel® Pentium® IV 1 ГГц або більше	2 Гб (2 Гб)	20 Гб
	• Підтримка графіки DirectX® 9, об’єм пам’яті 128 Мб (щоб увімкнути тему Aero). • Пристрій для зчитування/запису DVD-дисків		

Технічні характеристики

Операційна система	Вимоги (рекомендовані)		
	Процесор	Оперативна пам’ять	Вільне місце на жорсткому диску
Windows Server® 2012 **Windows Server® 2012 R2**	Процесори Intel Pentium IV 1,4 ГГц (x64) та (2 ГГц або швидший)	512 Мб (2 Гб)	32GB

- Мінімальна вимога для всіх ОС Windows — це Internet Explorer версії 6.0 чи пізнішої.
- Тільки користувачі з правами адміністратора можуть встановлювати програмне забезпечення.
- **Windows Terminal Services** сумісна з вашим апаратом.

Технічні характеристики

Mac

Операційна система	Вимоги (рекомендовані)		
	Процесор	Оперативна пам’ять	Вільне місце на жорсткому диску
Mac OS X 10.4	• Процесор Intel® • PowerPC G4/G5	• 128 Мб для Mac з елементною базою Power PC (512 Мб) • 512 Мб для Mac з елементною базою Intel (1 Гб)	1 Гб
Mac OS X 10.5	• Процесор Intel® • 867 МГц або потужніший Power PC G4/G5	512 Мб (1 Гб)	1 Гб
Mac OS X 10.6	• Процесор Intel®	1 Гб (2 Гб)	1 Гб
Mac OS X 10.7-10.9	• Процесор Intel®	2 Гб	4 Гб

Технічні характеристики

Linux

Елементи	Вимоги
Операційна система	Red Hat Enterprise Linux 5, 6 Fedora 11, 12, 13, 14, 15, 16, 17, 18, 19 OpenSUSE 11.0, 11.1, 11.2, 11.3, 11.4, 12.1, 12.2, 12.3 Ubuntu 10.04, 10.10, 11.04, 11.10, 12.04, 12.10, 13.04 SUSE Linux Enterprise Desktop 10, 11 Debian 5.0, 6.0, 7.0, 7.1 Mint 13, 14 , 15
Процесор	Pentium IV 2,4 ГГц (Intel Core™2)
Оперативна пам’ять	512 Мб (1 Гб)
Вільне місце на жорсткому диску	1 Гб (2 Гб)

Unix

Пункти	Вимоги
Операційна система	Sun Solaris 9, 10, 11 (x86, SPARC) HP-UX 11.0, 11i v1, 11i v2, 11i v3 (PA-RISC, Itanium) IBM AIX 5.1, 5.2, 5.3, 5.4, 6.1, 7.1 (PowerPC)
Вільне місце на жорсткому диску	До 100 Мб

Технічні характеристики

Мережеве середовище

Лише для мережевих та бездротових моделей (див. «Функції за моделями» на стор. 8).

Для використання апарата як мережного пристрою слід настроїти мережні протоколи. У таблиці наведено мережеві середовища, що їх підтримує апарат.

Пункти	Технічні характеристики
Мережевий інтерфейс	• Ethernet 10/100/1000 Base TX (локальна мережа) • 802.11b/g/n для безпроводової локальної мережі
Мережева операційна система	• Windows® XP, Windows Server® 2003, Windows Vista®, Windows® 7, Windows Server® 2008 R2 • Різноманітні версії ОС Linux • ОС Mac X 10,4 -10,9 (Для ОС Mac X 10,4: Лише CLX-419x series/CLX-626x series) • UNIX OS
Мережеві протоколи	• TCP/IPv4 • DHCP, BOOTP • DNS, WINS, Bonjour, SLP, UPnP • Standard TCP/IP Printing (RAW), LPR, IPP, WSD • SNMPv 1/2/3, HTTP, IPSec • TCP/IPv6 (DHCP, DNS, RAW, LPR, SNMPv 1/2/3, HTTP, IPSec)
Безпека бездротової мережі	• Аутентифікація: відкрита система, зі спільним ключем, WPA Personal, WPA2 Personal (PSK) • Шифрування: WEP64, WEP128, TKIP, AES

Нормативна інформація

Цей апарат призначено для звичайного робочого середовища та сертифіковано відповідно до кількох регулятивних норм.

Для уникнення ризику виникнення пожежі, ураження електричним струмом та завдання шкоди здоров'ю інших людей дотримуйтесь простих правил безпеки під час експлуатації пристрою.

Заява про безпеку роботи з лазерами

Цей принтер сертифіковано в США на відповідність вимогам DHHS 21 CFR, розділ 1, підрозділ J для лазерних продуктів класу I(1) та в інших місцях сертифіковано як лазерний продукт класу I, котрий сумісний з вимогами IEC 60825-1: 2007.

Лазерні продукти класу I не вважаються небезпечними. Лазерна система та принтер розроблені таким чином, що людина ніколи не зазнає впливу лазерного випромінювання вище класу 1 під час нормальної роботи, обслуговування чи рекомендованих умов використання.

Попередження

Ніколи не працюйте з принтером і не обслуговуйте його, знявши кришку з агрегату лазера та сканера. Промінь, який відбивається, хоча і невидимий, але може пошкодити очі.

CAUTION - CLASS 3B. INVISIBLE LASER RADIATION WHEN OPEN. AVOID EXPOSURE TO THE BEAM.

DANGER - INVISIBLE LASER RADIATION WHEN OPEN. AVOID DIRECT EXPOSURE TO BEAM.

DANGER - KLASSE 3B. UNSICHTBARE LASERSTRAHLUNG, WENN OFFEN. STRAHLENAUSSETZUNG VERMEIDEN.

VORSICHT - UNSICHTBARE LASERSTRAHLUNG KLASSE 3 B, WENN ABDECKUNG GEÖFFNET. NICHT DEM STRAHL AUSSETZEN.

ATTENZIONE - CLASSE 3B. RADIZIONI LASER INVISBILI CON IL DISPOSITIVO APERTO. EVITARE L'ESPOSIZIONE AL RAGGIO.

PRECAUCIÓN - RADIACIÓN LÁSER INVISIBLE DE CLASE 3B PRESENTE AL ABRIR. EVITE LA EXPOSICIÓN AL HAZ.

PERIGO - CLASSE 3B. RADIAÇÃO LASER INVISÍVEL AO ABRIR. EVITE EXPOSIÇÃO DIRECTA AO FEIXE.

GEVAAR - KLASSE 3B. ONZICHTBARE LASERSTRALING INDIEN GEOPEND. VERMIJD BLOOTSTELLING AAN DE STRAAL.

ADVARSEL - KLASSE 3B. USYNLIG LASERSTRÅLING VED ÅBNING. UNDGÅ UDSÆTTELSE FOR STRÅLING.

ADVARSEL. - KLASSE 3B. USYNLIG LASERSTRÅLING NÅR DEKSEL ÅPNES. UNNGÅ EKSPONERING FOR STRÅLEN.

VARNING - KLASS 3B OSYNLIG LASERSTRÅLNING NÄR DENNA DEL ÄR ÖPPNAD. STRÅLEN ÄR FARLIG.

VAROITUS - LUOKAN 3B NÄKYMÄTTÖMÄLLE LASER-SÄTEILYÄ AVATTUNA. VÄLTÄ ALTISTUMISTA SÄTEELLE.

注 意 - CLASS 3B。严禁打开，以免被不可见激光辐射泄漏灼伤

주 의 - 열리면 등급 3B 비가시 레이저 방사선 이 방출됩니다. 광선에 노출을 피하십시오.

Нормативна інформація

Озонова безпека

Цей виріб виділяє менше 0,1 млн. частини озону. Оскільки озон важчий за повітря, тримайте пристрій в приміщенні, яке добре провітрюється.

Техніка безпеки щодо ртуті

Містить ртуть, утилізуйте згідно з місцевими, державними чи федеральними законами (тільки США)

Енергозаощадження

У цьому принтері застосовано сучасну технологію енергозаощадження, яка зменшує споживання електроенергії, коли апарат не використовується.

Якщо принтер протягом тривалого проміжку часу не отримує даних, споживання електроенергії автоматично зменшується.

ENERGY STAR і значок ENERGY STAR — це зареєстровані торговельні знаки у США.

Докладнішу інформацію щодо програми ENERGY STAR див. http://www.energystar.gov.

Моделі, які мають сертифікат ENERGY STAR, мають наліпку ENERGY STAR на корпусі. Перевірте, чи має ваш пристрій сертифікат ENERGY STAR.

Переробка

Підтримайте принципи екологічної відповідальності: переробляйте чи утилізуйте упакування цього продукту.

Нормативна інформація

Тільки для Китаю

回收和再循环

为了保护环境，我公司已经为废弃的产品建立了回收和再循环系统。
我们会为您无偿提供回收同类废旧产品的服务。
当您要废弃您正在使用的产品时，请您及时与授权耗材更换中心取得联系，
我们会及时为您提供服务。

Веб-сайт: http://www.samsung.com/cn/support/location/supportServiceLocation.do?page=SERVICE.LOCATION

中国能效标识

型号	能效等级	典型能耗 (kW·h)
CLX-4195FW	1	1.84
CLX-4195FN	1	1.62
CLX-4195N/C1860FW	1	1.59
CLX-6260ND	1	1.60
CLX-6260FW/CLX-6260FD/CLX-6260FR	1	1.78

依据国家标准 GB 25956-2010

仅适用于海拔2000m以下地区安全使用。

《2000m [illegible]》

“རྒྱ་མཚོའི་ངོས་ལས་མཐོ་ཚད་སྨི2000མན་གྱི་ས་ཁུལ་ཁོ་ན་ར་ཉེན་མེད་བེད་སྤྱོད་བྱས་འཐུས།

دېڭىز يۈزىدىن 2000 مېتر تۆۋەن رايونلاردىلا بىخەتەر ئىشلەتكىلى بولىدۇ

Dan hab yungh youq gij digih haijbaz 2000 m doxroengz haenx ancienz sawjyungh.

Правильна утилізація цього продукту (Директива ЄС про відходи електричного та електронного обладнання)

(Лише для країн з роздільною утилізацією відходів)

Маркування на виробі, аксесуарах чи в документації показує, що виріб та його електронні аксесуари, наприклад зарядний пристрій, гарнітура, кабель USB, по закінченні ресурсу використання не можна утилізовувати разом з іншими побутовими відходами. Для запобіганню можливій шкоді довкіллю або здоров’ю людей від безконтрольної утилізації відходів не утилізуйте цей продукт разом із іншими типами відходів, а утилізуйте таким чином, щоб можна було екологічно використовувати матеріальні ресурси ще раз.

Домашні користувачі повинні зв’язатися з продавцем, де вони купили цей виріб, чи місцевою урядовою установою, щодо подробиць, де і як вони можуть безпечно для довкілля утилізувати такі вироби з метою переробки.

Промисловим споживачам слід звернутись до своїх постачальників і перевірити умови свого контракту на купівлю обладнання. Цей виріб та його електронні аксесуари не слід змішувати з іншими комерційними відходами для утилізації.

Нормативна інформація

Тільки Сполучені Штати Америки

Утилізуйте електронні прилади, які вам більше не потрібні за допомогою відповідних переробних центрів. Щоби знайти найближчий переробний центр, завітайте на сторінку: www.samsung.com/recyclingdirect або телефонуйте (877) 278 - 0799

Закон штату Каліфорнія № 65, попередження (Тільки для США)

The California Safe Drinking Water and Toxic Enforcement Act requires the Governor of California to publish a list of chemicals known to the State of California to cause cancer or reproductive toxicity and requires businesses to warn of potential exposure to such chemicals.

WARNING: This product contains chemicals known to the State of California to cause cancer, birth defects or other reproductive harm.
This appliance can cause low-level exposure to the chemicals, which can be minimized by operating the appliance in a well ventilated area.

Тільки для Тайвань

警告

本電池如果更換不正確會有爆炸的危險
請依製造商說明書處理用過之電池

Радіовипромінювання

Інформація Федеральної комісії зв’язку США для користувача

Цей пристрій відповідає частині 15 технічних нормативів Федеральної комісії США зі зв’язку (FCC). Експлуатація пристрою можлива при дотриманні таких двох умов:

- Цей пристрій не є джерелом шкідливих радіоперешкод;
- Цей пристрій повинен приймати всі види радіоперешкод, в тому числі ті, які можуть призвести до некоректної роботи пристрою.

Це обладнання протестовано та визнано таким, яке відповідає обмеженням цифрових пристроїв класу B, відповідно до частини 15 Правил Федеральної комісії зв’язку США. Ці обмеження розроблено для забезпечення прийнятного захисту проти шкідливої інтерференції в житловій зоні. Це обладнання генерує, використовує та може випромінювати радіочастотну енергію і, якщо не встановлено і не використовується відповідно до цієї інструкції, може спричиняти шкідливий вплив на радіозв’язок. Втім, немає гарантій, що перешкоди не виникнуть в окремих випадках встановлення. Якщо це обладнання викликає шкідливі радіоперешкоди для радіопристроїв або телевізорів, що можна виявити вимкнувши та ввімкнувши обладнання, користувачеві слід усунути ці перешкоди одним або кількома способами, які наведені нижче.

- Переорієнтувати або по-іншому розмістити приймальну антену.

- збільшити відстань між обладнанням і приймачем.
- Під'єднати обладнання до розетки іншої мережі, ніж та, до якої під'єднано приймач.
- Зверніться по довідку до дилера або досвідченого телерадіофахівця.

Зміна або модифікації не схвалені виробником, який відповідає за відповідність, можуть призвести до втрати дозволу на користування обладнанням.

Канадські нормативні правила щодо радіоперешкод

Цей цифровий апарат не перевищує обмежень класу B щодо вироблення радіоперешкод цифровими апаратами, як затверджено в стандарті про обладнання, яке викликає перешкоди, під назвою «Цифровий апарат», ICES-003 промисловості та науки Канади.

Cet appareil numérique respecte les limites de bruits radioélectriques applicables aux appareils numériques de Classe B prescrites dans la norme sur le matériel brouilleur : «Appareils Numériques», ICES-003 édictée par l'Industrie et Sciences Canada.

Сполучені Штати Америки

Федеральна комісія зв'язку (FCC)

Джерело запланованого випромінювання відповідно до частини 15 постанови FCC

Ваш принтер може бути оснащено адаптерами для радіомережі типу Radio LAN (радіочастотні безпроводові комунікаційні пристрої), що працюють на частоті 2,4 ГГц/5 ГГц. Цей розділ застосовний лише за наявності таких пристроїв. Ознайомтеся зі змістом наклейки на пристрої, щоб дізнатись про наявність безпроводових пристроїв.

Бездротові пристрої, якими може бути оснащено ваш принтер, дозволені для використання в Сполучених Штатах Америки за наявності ідентифікатора FCC ID на етикетці пристрою.

За загальними правилами FCC відстань між приладом і тілом під час використання бездротового приладу має становити більше 20 см (не враховуючи руки). Якщо бездротові прилади ввімкнуто, цей прилад має використовуватись на відстані не меншій, ніж 20 см від тіла. Вихідна потужність бездротового пристрою (або пристроїв), яким може бути оснащено ваш принтер, набагато нижча від обмежень щодо впливу радіочастоти, встановлених FCC.

Передавач не слід розміщувати поряд з будь-якою іншою антеною чи передавачем чи використовувати у поєднанні з ними.

Нормативна інформація

Експлуатація цього пристрою можлива при дотриманні таких двох умов: (1) цей прилад не є джерелом шкідливих радіоперешкод та (2) цей пристрій має приймати всі типи радіоперешкод, зокрема ті, які можуть призвести до неправильної роботи приладу.

Безпроводові пристрої не призначені для обслуговування користувачами. Будь-які видозміни цих пристроїв заборонені. Модифікація безпроводового пристрою призведе до втрати дозволу на його використання. Якщо пристрій потребує обслуговування, звертайтесь до виробника.

Заява FCC щодо використання безпроводової локальної мережі:

Під час встановлення та експлуатації цього приймача-передавача обмеження по випромінюванню в 1мВт/см2 може бути перевищене на ближчій від установленої антени відстані. Виходячи з цього, користувач завжди має утримувати мінімальну відстань у 20 см від антени. Не можна розміщувати прилад поряд з іншим передавачем і передавальною антеною.

Тільки для Росії

AB57

Тільки для Німеччини

Das Gerät ist nicht für die Benutzung am Bildschirmarbeitsplatz gemäß BildscharbV vorgesehen.

Тільки для Туреччини

- RoHS
  EEE Yönetmeliğine Uygundur.
  This EEE is compliant with RoHS.
- Bu ürünün ortalama yaşam süresi 7 yıl, garanti suresi 2 yildir.

Нормативна інформація

Лише для Таїланду

Телекомунікаційне обладнання відповідає технічним вимогам NTC.

Тільки для Канади

Цей виріб відповідає прийнятним промисловим канадським технічним вимогам. / Le present materiel est conforme aux specifications techniques applicables d’Industrie Canada.

Коефіцієнт еквівалентності дзвінка - це індикація максимального числа терміналів, які дозволяється під'єднувати до телефонного інтерфейсу. Закінчення на інтерфейсі може складатися з будь-якої комбінації пристроїв, котрі підлягають єдино тільки тій вимозі, що сума номерів еквівалентності дзвінків усіх пристроїв не перевищує 5. / L’indice d’equivalence de la sonnerie (IES) sert a indiquer le nombre maximal de terminaux qui peuvent etre raccordes a une interface telephonique. La terminaison d’une interface peut consister en une combinaison quelconque de dispositifs, a la seule condition que la somme d’indices d’equivalence de la sonnerie de tous les dispositifs n’excede pas cinq.

Обов’язкове «клеймування» факсів

Акт захисту споживачів телефонів від 1991 року робить незаконним для будь-якої людини використання комп'ютера чи іншого електронного пристрою для надсилання повідомлення через телефонний факс, якщо таке повідомлення не містить ясно полів зверху чи знизу кожної передаваної сторінки або першої сторінки передаваних сторінок такої інформації:

1. Дата та час пересилання
2. Ідентифікація підприємства, організації чи особи, що посилає це повідомлення.
3. Номер телефону апарата, з якого надсилають повідомлення, підприємства, організації чи особи.

Телефонна компанія може вносити зміни у свої засоби зв'язку, роботу устаткування чи процедури, де така дія прийнятна та потрібна для неї і не суперечить правилам та нормативам FCC, частина 68. Якщо такі зміни можуть передбачливо очікуватись, то для приведення в належний стан кінцевого обладнання споживача, несумісного з засобами зв'язку телефонної компанії, або яке потребує модифікації чи заміни, або інакше матеріально впливає на його використання чи роботу, споживач має отримати належне повідомлення в письмовій формі, що дасть йому змогу утримати безперервність обслуговування.

Нормативна інформація

Коефіцієнт еквівалентності дзвінка

Коефіцієнт еквівалентності дзвінка та реєстраційний номер FCC для цього апарата можна знайти на наклейці, розміщеній в нижній або задній частині апарату. В деяких випадках може знадобитись надати ці номери телефонній компанії.

Коефіцієнт еквівалентності дзвінка (REN) — це міра електричного навантаження на телефонну лінію і застосовується для визначення, чи не переобтяжено лінію. Монтаж кількох видів обладнання на одну й ту саму телефонну лінію може призвести до проблем під час телефонування, особливо у разі вхідних викликів. Щоб телефонна компанія могла надати належний сервіс, сума всіх коефіцієнтів еквівалентності дзвінка обладнання на вашій телефонній лінії має бути менша п’яти. У деяких випадках сума в п’ять може не використовуватись на вашій лінії. Коли якесь із вашого телефонного устаткування не працює нормально, слід негайно видалити його з телефонної лінії, бо воно може спричинити пошкодження телефонної мережі.

Це обладнання відповідає частині 68 правил Федеральної комісії зв’язку (FCC) та вимогам, прийнятим ACTA. На задній стінці цього обладнання є наліпка, яка містить, серед іншої інформації, ідентифікатор виробу в форматі США: AAAEQ##TXXXX. Якщо таке вимагається, цей номер має бути надано телефонній компанії.

У нормативних актах FCC мовиться, що зміни чи модифікації, ясно не схвалені виробником, відповідальним за сумісність, можуть зробити недійсним повноваження користувача працювати з обладнанням. В разі, коли кінцеве обладнання спричиняє пошкодження телефонної лінії, телефонна компанія повинна повідомити користувача, що його можуть перестати обслуговувати. Однак коли попередньо повідомити неможливо, компанія може тимчасово зупинити обслуговування, за таких умов:

a Швидко сповістити користувача.

b Дати користувачеві можливість виправити проблему устаткування.

c Інформувати його про право поскаржитися до Федеральної комісії зв’язку згідно з процедурами, встановленими в нормативних актах FCC, підчастина E частини 68.

Ви також маєте знати, що:

- Ваш апарат не призначено для під’єднання до цифрової телефонної системи.
- Якщо маєте намір користуватись комп’ютерним модемом на тій же лінії, що й апарат, у вас можуть виникнути проблеми щодо передачі та прийому з усім обладнанням. Рекомендується, щоб ніякого іншого обладнання, за винятком звичайного телефону, не було на одній лінії з апаратом.

- Якщо ваша зона часто зазнає перешкод від грозових розрядів чи пульсацій живлення, рекомендуємо встановити пристрої захисту від імпульсних перешкод і для телефонної лінії, і для мережі живлення. Пристрої захисту від імпульсних перешкод можна придбати у свого дилера або у спеціалізованих крамницях з продажу електроніки.
- Програмуючи номери екстреного виклику та роблячи тестові дзвінки на такі, користуйтесь неекстреним номером для повідомлення диспетчеру про свій намір. Диспетчер дасть вам інструкції, як протестувати екстрений номер.
- Апарат не може використовувати обслуговування за плату або групову абонентську лінію зв'язку.
- Апарат надає індуктивний зв’язок для прослуховування допомоги.

Використовуючи стандартне модульне гніздо USOC RJ-11C можна безпечно під’єднати це обладнання до телефонної лінії.

Заміна оснащеної вилки (тільки для Великобританії)

Важливі

Силовий провід для цього апарата обладнано стандартною 13-амперною штепсельною вилкою (BS 1363), він також має 13-амперний запобіжник. Під час заміни або обстеження запобіжника слід використовувати відповідний 13-амперний запобіжник. Потім слід поставити назад накривку запобіжника. Якщо кришку запобіжника загублено, не використовуйте вилку, доки знайдете іншу кришку запобіжника.

Зв’яжіться з продавцем, у якого купили свій апарат.

13-амперна вилка — найпоширеніша вилка у Великій Британії і має відповідати вимогам. Втім, у деяких будинках (в основному у старих) немає стандартних 13-амперних розеток. Треба придбати відповідний адаптер для вилки. Не видаляйте литу вилку.

Якщо відріжете литу вилку, позбавтеся її негайно. Бо ж коли не зможете безпечно та надійно під’єднати до неї проводку, то вас може уразити струмом, коли вставлятимете таку вилку у розетку.

Нормативна інформація

Важливе попередження

Апарат має бути заземлено.

Дроти живлення та заземлення позначені такими кольорами:

- **зелений та жовтий:** земля
- **синій:** нейтральний
- **коричневий:** під напругою

Якщо кольори дротів силового кабелю не відповідають кольорам на вилці, виконайте такі дії.

Зелений та жовтий дроти слід з'єднати з контактом із літерою «E» або з символом заземлення, або з контактами зеленого та жовтого кольорів або зеленого.

Синій дріт слід з'єднати з контактом із літерою «N» або чорного кольору.

Коричневий дріт слід з'єднати з контактом із літерою «L» або червоного кольору.

У вилці, перехіднику чи розподільчому щитку слід мати запобіжник на 13 A.

Декларація сумісності (європейські країни)

Схвалення та сертифікації

Тому компанія Samsung Electronics заявляє, що моделі [CLX-419xN/CLX-626xND] відповідають усім головним вимогам та положенням директиви щодо низьковольтного обладнання (2006/95/EC), Директиви щодо електромагнітної сумісності (2004/108/EC)

CE

Цим компанія Samsung Electronics заявляє про відповідність виробу [CLX-419xFN/CLX-419xFW/C186xFW/CLX-626xFD/CLX-626xFR/CLX-626xFW] основним вимогам та іншим відповідним положенням Директиви R&TTE 1999/5/EC.

Щодо декларації на відповідність можна дізнатись на **www.samsung.com**, перейдіть до Support (Підтримка) > Download center (Центр завантаження) та введіть назву свого принтера (багатофункційного пристрою), щоб оглянути EuDoC.

1 січня 1995 року: Директива Ради ЄС 2006/95/EC Приближення законів країн-членів щодо обладнання низької напруги.

1 січня 1996 року: Директива Ради ЄС 2004/108/EC, приближення законів країн-членів щодо електромагнітної сумісності.

Нормативна інформація

9 березня 1999 року: Директива Ради 1999/5/EC про радіоустаткування та кінцеве телекомунікаційне обладнання і взаємо визнання їхньої сумісності. Повну декларацію, що визначає відповідні Директиви та довідкові стандарти, користувач може отримати у свого представника Samsung Electronics Co., Ltd.

Сертифікат ЄС

Сертифіковане згідно з директивою ЄС 1999/5/EC стосовно радіо та телекомунікаційного обладнання (факс)

Цей пристрій компанії Samsung сертифіковано компанією Samsung для підключення до роз'єму побутової телефонної мережі (PSTN) в усіх країнах ЄС згідно з директивою 1999/5/EC. Цей пристрій призначений для роботи у національних мережах та системах PBX європейських країн:

У випадку виникнення несправностей слід звернутися до лабораторії Euro QA компанії Samsung Electronics Co., Ltd.

Пристрій пройшов випробування на відповідність стандартам TBR21. Для допомоги користувачам термінального обладнання, яке відповідає даному стандарту, Європейський інститут телекомунікаційних стандартів (ETSI) видав документ (EG 201 121), що має рекомендаційний характер, який містить нотатки та додаткові вимоги для забезпечення мережевої сумісності з терміналами TBR21. Пристрій було розроблено згідно з усіма рекомендаціями, що застосовуються і містяться у цьому документі, та повністю відповідають їм.

Інформація про радіообладнання, схвалене в Європі (для виробів, оснащених затвердженим в ЄС радіообладнанням)

Цей принтер, призначений для використання вдома чи в офісі, може бути оснащено адаптерами для радіомережі типу Radio LAN (радіочастотні безпроводові комунікаційні пристрої), що працюють на частоті 2,4 ГГц/5 ГГц. Цей розділ застосовний лише за наявності таких пристроїв. Ознайомтеся зі змістом наклейки на пристрої, щоб дізнатись про наявність безпроводових пристроїв.

CE

Безпроводові прилади, якими може бути оснащено вашу систему, дозволені для використання в Європейському Союзі та у тісно пов’язаних з ним регіонах лише за наявності знаку CE із зазначенням номера, наданого вповноваженим органом, та символа попередження на наклейці.

Вихідна потужність бездротового пристрою (або пристроїв), яким може бути оснащено ваш принтер, набагато нижча від обмежень за впливом радіочастоти, встановлених Європейською комісією у директиві R&TTE.

Європейські країни, у яких дозволено використання бездротового обладнання:

Країни ЄС

Європейські країни, у яких є обмеження:

ЄС

У Франції це обладнання можна використовувати лише всередині приміщень.

Країни ЄЕЗ/ЄАВТ

Зараз немає жодних обмежень

Тільки для Ізраїлю

מס׳ אישור אלחוטי של משרד התקשורת הוא 51-30319
אסור להחליף את האנטנה המקורית של המכשיר,
ולא לעשות בו כל שינוי טכני אחר.

Регуляторні заяви про відповідність

Повідомлення щодо бездротового обладнання

Ваш принтер може бути оснащено адаптерами для радіомережі типу Radio LAN (радіочастотні безпроводові комунікаційні пристрої), що працюють на частоті 2,4 ГГц/5 ГГц. Дальший розділ присвячено загальному огляду експлуатації бездротових пристроїв.

Додаткові обмеження, застереження та зауваження для окремих країн наведено в окремому розділі про країни (або групи країн). Бездротовий прилад, що використовується в цьому принтері, дозволений для експлуатації лише у країнах, у яких дозволено використовувати тип обладнання, що відповідає позначкам, указаним на наклейці. Коли країни, у якій користуватиметесь безпроводовим пристроєм, немає у списку, зв'яжіться з місцевою установою регулювання радіочастот та дізнайтесь про чинні вимоги. Експлуатація безпроводових пристроїв ретельно регулюється і може бути заборонена.

Нормативна інформація

Вихідна потужність бездротового пристрою (або пристроїв), яким може бути оснащено ваш принтер, набагато нижча від обмежень щодо впливу радіочастоти, відомих на цей час. Оскільки бездротові пристрої, якими може бути оснащено ваш принтер, випромінюють менше енергії, ніж дозволено стандартами та рекомендаціями щодо безпеки радіочастот, виробник вважає, що вони безпечні для використання. Незалежно від рівня потужності, рекомендується якомога менше торкатися пристрою під час звичайної роботи.

Як загальне правило, відстань між приладом і тілом під час використання безпроводового приладу має становити більше 20 см (не враховуючи руки). Коли безпроводові пристрої увімкнуто, цей пристрій має використовуватись на відстані не менше 20 см від тіла.

Передавач не слід розміщувати поряд з будь-якою іншою антеною чи передавачем чи використовувати у поєднанні з ними.

За певних умов експлуатацію бездротових пристроїв може бути обмежено. Типові приклади обмежень наведено нижче.

Безпроводове радіочастотне комунікаційне обладнання може створювати перешкоди устаткуванню комерційної авіації. Відповідно до чинних авіаційних правил, під час перебування в літаку бездротові пристрої має бути вимкнено. IEEE 802.11 (також відомий як безпроводовий Ethernet) та Bluetooth — це приклади апаратів, що забезпечують безпроводову комунікацію.

У місцях, де ризик створення перешкод для інших пристроїв чи служб може завдати шкоди, зокрема потенційної, експлуатацію бездротових приладів може бути обмежено або заборонено. Аеропорти, лікарні, а також зони, де багато кисню чи займистого газу — лише деякі з місць, де експлуатацію бездротових пристроїв може бути обмежено або заборонено. Якщо ви не впевнені, чи дозволено використання безпроводових приладів у певному місці, перш ніж вмикати безпроводовий пристрій, зверніться до вповноваженого органу за відповідним дозволом.

У кожній країні існують свої обмеження на використання безпроводових пристроїв. Оскільки ваш принтер оснащено безпроводовим пристроєм, перед ввезенням його в іншу країну дізнайтесь у місцевого органу, що займається радіообладнанням, чи існують якісь обмеження на експлуатацію безпроводових пристроїв у країні призначення.

Якщо цей принтер постачається з уже встановленим безпроводовим приладом, не вмикайте його, доки всі кришки та щити не буде встановлено, а принтер не буде повністю зібрано.

Безпроводові пристрої не призначені для обслуговування користувачами. Будь-які видозміни цих пристроїв заборонені. Модифікація безпроводового пристрою призведе до втрати дозволу на його використання. Якщо пристрій потребує обслуговування, звертайтесь до виробника.

Використовуйте лише драйвери, затверджені для країни, у якій буде використовуватись прилад. Для отримання додаткової інформації див. System Restoration Kit (набір для відновлення системи) або зверніться до служби технічної підтримки виробника.

Тільки для Китаю

产品中有毒有害物质或元素的名称及含量

部件名称	有毒有害物质或元素					
	铅 (Pb)	汞 (Hg)	镉 (Cd)	六价铬 (Cr^{6+})	多溴联苯 (PBB)	多溴联苯醚 (PBDE)
塑料	O	O	O	O	O	O
金属 (机箱)	X	O	O	O	O	O
印刷电路部件 (PCA)	X	O	O	O	O	O
电缆 / 连接器	X	O	O	O	O	O
电源设备	X	O	O	O	O	O
电源线	X	O	O	O	O	O
机械部件	X	O	O	O	O	O
卡盒部件	X	O	O	O	O	O
定影部件	X	O	O	O	O	O
扫描仪部件 - CCD (如果有)	X	X	O	O	O	O
扫描仪部件 - 其它 (如果有)	X	O	O	O	O	O
印刷电路板部件 (PBA)	X	O	O	O	O	O
墨粉	O	O	O	O	O	O
滚筒	O	O	O	O	O	O

○：表示该有毒有害物质在该部件所有均质材料中的含量均在 SJ/T 11363-2006 标准规定的限量要求以下。

×：表示该有毒有害物质至少在该部件的某一均质材料中的含量超出 SJ/T 11363-2006 标准规定的限量要求。

以上表为目前本产品含有有毒有害物质的信息。本信息由本公司的配套厂家提供，经本公司审核后而做成，本产品的部分部件含有有毒有害物质，这些部件是在现有科学技术水平下暂时无可替代物质，但三星电子将会一直为满足 SJ/T 11363-2006 标准而做不懈的努力。

Авторські права

© 2012 Samsung Electronics Co., Ltd. Усі права захищено.

Цей посібник користувача призначено тільки для ознайомлення. Відомості, що в ньому містяться, може бути змінено без попередження.

Компанія Samsung Electronics не відповідає за збитки, як прямі, так і опосередковані, які виникли внаслідок використання цього посібника або пов'язані з таким використанням.

- Samsung і логотип Samsung є торговельними знаками Samsung Electronics Co., Ltd.
- Microsoft, Windows, Windows Vista, Windows 7, Windows 8 і Windows Server 2008 R2 — це торговельні знаки або зареєстровані торговельні знаки корпорації Майкрософт.
- Microsoft, Internet Explorer, Excel, Word, PowerPoint та Outlook є зареєстрованими товарними знаками або товарними знаками корпорації Microsoft в Сполучених Штатах та інших країнах.
- Google, Picasa, Google Cloud Print, Google Docs, Android та Gmail є або зареєстрованими торговими знаками, або торговими знаками Google Inc.
- iPad, iPhone, iPod touch, Mac і Mac OS — це торговельні знаки компанії Apple Inc., зареєстровані у США та інших країнах.
- AirPrint та логотип AirPrint є торговельними знаками Apple Inc.
- Інші марки або назви виробів є торговельними знаками відповідних компаній та організацій.

Інформацію про ліцензію для відкритого програмного забезпечення шукайте у файлі «**LICENSE.txt**» на компакт-диску, що йде в комплекті.

REV. 3.00

Посібник користувача

Samsung Printer *Xpress*

CLX-419x series
CLX-626x series
C186x series

РОЗШИРЕНИЙ

Цей посібник містить інформацію щодо установки, функцій, а також пошуку та усунення неполадок в різних ОС.

Деякі функції можуть бути відсутніми на вашому апараті, в залежності від його моделі або країни.

ОСНОВНІ

Цей посібник містить інформацію щодо установки, основних функцій, а також пошуку та усунення неполадок в ОС Windows.

РОЗШИРЕНИЙ

1. Встановлення програмного забезпечення

Встановлення в ОС Mac 191
Повторне встановлення в ОС Mac 192
Інсталяція в системі Linux 193
Повторне встановлення в системі Linux 194

2. Використання мережевого принтеру

Про мережеві програми 196
Настроювання дротової мережі 197
Встановлення драйвера через мережу 201
Конфігурація IPv6 211
Налаштування бездротової мережі 214
Samsung Mobile Print 262
Використання функції NFC 263
AirPrint 269
Google Cloud Print™ 271

3. Корисні дані стосовно меню налаштування

Перш ніж ви почнете читати цю главу 275
Печать 276
Копировать 278
Факс 284
Скан 290
Настроювання системи 295
Налаштування адмін 311
Eco 312
Direct USB 313

4. Особливі функції

Регулювання висоти розміщення над рівнем моря 315
Збереження адреси електронної пошти 316
Введення різних символів 318
Налаштування адресної книги факсу 319
Реєстрація уповноважених користувачів 323

РОЗШИРЕНИЙ

Функції друку 324
Функціїї сканування 343
Функціїї факсу 353
Використання функції спільної папки 365
Використання додаткових функцій пристрою 366

5. Корисні інструменти керування

Доступ до інструментів управління 369
Easy Capture Manager 370
Samsung Easy Color Manager 371
Samsung AnyWeb Print 372
Easy Eco Driver 373
Використання SyncThru™ Web Service 374
Використання Samsung Easy Document Creator 379
Робота з Samsung Easy Printer Manager 380
Робота з Состояние принтера Samsung 383
Використання програми Samsung Printer Experience 385

6. Усунення несправностей

Ускладнення з подаванням паперу 393
Проблеми з живленням та кабельним підключенням 394
Ускладнення під час друкування 395
Погіршення якості друку 400
Порушення роботи під час копіювання 408
Порушення роботи під час сканування 409
порушення роботи факсу 411
Проблеми операційної системи 413

1. Встановлення програмного забезпечення

В цьому розділі наведено відомості про встановлення основного та корисного програмного забезпечення для використання в томи разі, коли принтер підключено за допомогою кабелю. Локально під'єднаний апарат являє собою апарат, безпосередньо з'єднаний з вашим комп'ютером за допомогою кабелю. Якщо пристрій під'єднано до мережі, пропустіть ці кроки та перейдіть до інсталяції мережевого драйвера пристрою (див. «Встановлення драйвера через мережу» на стор. 201).

- **Встановлення в ОС Mac** **191**
- **Повторне встановлення в ОС Mac** **192**
- **Інсталяція в системі Linux** **193**
- **Повторне встановлення в системі Linux** **194**

- Якщо ви є користувачем ОС Windows, інструкції з встановлення драйвера пристрою дивіться в Стислому посібнику користувача (див. «Локальна інсталяція драйвера» на стор. 36).
- Використовуйте лише кабель USB, не довший за 3 м.

Встановлення в ОС Mac

Вам треба завантажити пакети програмного забезпечення для Mac OS X 10.4 з веб-сайта Samsung, щоб інсталювати програмне забезпечення принтера (http://www.samsung.com > знайти свій продукт > Підтримка та завантаження).

1 Перевірте, чи під'єднано пристрій до вашого комп'ютера та чи його увімкнуто.

2 Вставте комплектний компакт-диск із програмним забезпеченням у пристрій читання компакт-дисків.

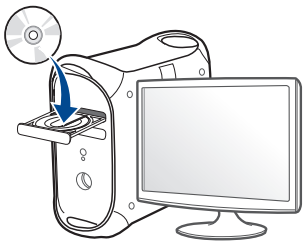

3 Двічі клацніть мишкою значок компакт-диска, що з'явиться на робочому столі Mac.

- Для Mac OS X 10.8 двічі клацніть позначку CD-ROM, яка відображається у полі **Finder**.

4 Двічі клацніть значок **Installer OS X** в папці **MAC_Installer**.

5 Клацніть **Continue**.

6 Прочитайте ліцензійну угоду та клацніть **Continue**.

7 Клацніть **Agree**, щоб погодитись з ліцензійною угодою.

8 Клацніть **Install**. Буде інстальовано всі компоненти, потрібні для роботи апарата.

Якщо вибрати **Customize**, можна виконати встановлення лише окремих компонентів.

9 Введіть пароль та клацніть **OK**.

10 Виберіть **USB Connected Printer** у вікні **Printer Connection Type** та клацніть **Continue**.

11 Натисніть кнопку **Add Printer**, щоб вибрати свій принтер та додати його до списку принтерів.

Якщо ваш пристрій підтримує функції факсу, натисніть кнопку **Add Fax**, щоб вибрати свій факс та додати його до списку факсів.

12 Після завершення установки клацніть **Close**.

Повторне встановлення в ОС Mac

Якщо драйвер принтера працює неправильно, видаліть його та інсталюйте ще раз.

1. Відкрийте папку **Applications** > **Samsung** > **Printer Software Uninstaller**.
2. Щоб видалити програмне забезпечення принтера, натисніть **Continue**.
3. Виберіть програму, яку необхідно видалити, та натисніть **Uninstall**.
4. Введіть пароль та клацніть **OK**.
5. Після завершення видалення натисніть **Close**.

Якщо принтер вже було додано, видаліть його зі списку пристроїв в меню **Print Setup Utility** або **Print & Fax**.

Інсталяція в системі Linux

Вам треба вивантажити пакети програмного забезпечення Linux з веб-сайта Samsung, щоб інсталювати програмне забезпечення принтера (http://www.samsung.com > знайти свій продукт > Підтримка та завантаження)

Інсталяція пакета драйверів для Linux

Для інсталяції програмного забезпечення принтера треба ввійти до системи як super user — привілейований користувач (root). Якщо у вас немає відповідних прав, зверніться до системного адміністратора.

1. Переконайтеся, що ваш пристрій підключений до комп'ютеру та увімкнений.
2. Скопіюйте пакет **Unified Linux Driver** у пам'ять системи.
3. Відкрийте програму Terminal та перейдіть до папки, в яку було скопійовано пакет.
4. Видобудьте вміст пакета.
5. Перейдіть до папки **uld**.
6. Виконайте команду "./**install.sh**" (якщо вхід в систему було виконано не від імені привілейованого користувача (root), виконайте команду з "**sudo**", тобто "**sudo ./install.sh**")
7. Продовжіть встановлення.
8. Коли інсталяцію буде закінчено, запустіть утиліту друку (виберіть **System** > **Administration** > **Printing** або виконайте команду "**system-config-printer**" в програмі Terminal).
9. Клацніть **Add**.
10. Виберіть потрібний принтер.
11. Натисніть кнопку **Forward** і додайте його в систему.

Повторне встановлення в системі Linux

Якщо драйвер принтера працює неправильно, видаліть його та інсталюйте ще раз.

1. Відкрийте програму **Terminal**.
2. Перейдіть до папки **uld**, видобутої з пакета **Unified Linux Driver**.
3. Виконайте команду "./**uninstall.sh**" (якщо вхід в систему було виконано не від імені привілейованого користувача (root), виконайте команду з "**sudo**", тобто "**sudo ./uninstall.sh**")
4. Продовжіть встановлення.

2. Використання мережевого принтеру

У цьому розділі дано детальні інструкції про настроювання під'єднаного до мережі принтера та його програмного забезпечення.

- **Про мережеві програми** 196
- **Настроювання дротової мережі** 197
- **Встановлення драйвера через мережу** 201
- **Конфігурація IPv6** 211
- **Налаштування бездротової мережі** 214
- **Samsung Mobile Print** 262
- **Використання функції NFC** 263
- **AirPrint** 269
- **Google Cloud Print™** 271

Додаткові пристрої і функції, які підтримуються, можуть відрізнятися залежно від моделі (див. «Функції за моделями» на стор. 8).

Про мережеві програми

Для настроювання параметрів мережі в мережевому середовищі є декілька програм. Адміністратор же мережі з їх допомогою може керувати кількома апаратами в мережі.

- Перед використанням наведених нижче програм спершу введіть IP-адресу.
- Деякі функції та додаткові матеріали можуть бути недоступні, залежно від моделі чи країни (див. «Функції за моделями» на стор. 8).

SyncThru™ Web Service

Веб-сервер вбудовано в мережевий апарат, який дає змогу виконувати наступні задачі (див. «Використання SyncThru™ Web Service» на стор. 374).

- Перевіряти стан витратних матеріалів.
- Задавати користувацькі параметри апарата.
- Настроювати пересилання електронною поштою. Після налаштування цієї функції стан апарата (закінчення тонера в картриджі або помилка апарата) буде послано на електронну адресу певної людини автоматично.
- Настроювати мережеві параметри, потрібні для під'єднання апарата до мереж різної структури.

SyncThru™ Web Admin Service

Програма мережевого адміністрування апарата через Інтернет. SyncThru™ Web Admin Service – це ефективний засіб керування мережними пристроями, який дозволяє дистанційно контролювати мережні пристрої та усувати неполадки з будь-якого сайту з доступом до корпоративної мережі.

- Завантажуйте цю програму з веб-сайта http://solution.samsungprinter.com.

Настроювання дротової мережі SetIP

Службова програма, яка дозволяє вибирати мережний інтерфейс і вручну настроювати IP-адреси для використання із протоколом TCP/IP.

- див. «Настроювання IPv4 за допомогою SetIP (Windows)» на стор. 197
- див. «Настроювання IPv4 за допомогою SetIP (Mac)» на стор. 198
- див. «Настроювання IPv4 за допомогою SetIP (Linux)» на стор. 200

- Ця функція буде недоступною, якщо пристрій не підтримує мережевий інтерфейс (див. «Вигляд ззаду» на стор. 28).
- Ця програма не підтримує TCP/IPv6.

Настроювання дротової мережі

Друк звіту про конфігурацію мережі

З панелі керування апарата можна надрукувати **звіт про конфігурацію мережі**, яка покаже наявні апаратні настройки мережі. Це допоможе настроїти мережу.

- Доступ до меню може відрізнятися залежно від моделі (див. «Доступ до меню» на стор. 40).
- Можливо знадобиться натиснути **OK**, щоби перейти до меню більш низького рівню.

- **Апарати, обладнані дисплеєм:** Натисніть кнопку (**Menu**) на панелі управління та виберіть **Сетевой** > **Конфигурация сети**.
- **Апарати, обладнані сенсорним екраном:** Натисніть **Настройка** на **головному** екрані > **Настройка устройства** > **Далее** > **Отчеты** > **Конфигурация сети**.

Використовуючи **Отчет о конфигурации сети**, можна знайти MAC- та IP-адреси свого апарату.

Приклад.

- MAC-адреса: 00:15:99:41:A2:78
- IP-адреса: 169.254.192.192

Задавання IP-адреси

- Ця функція буде недоступною, якщо пристрій не підтримує мережевий інтерфейс (див. «Вигляд ззаду» на стор. 28).
- Ця програма не підтримує TCP/IPv6.

Спершу треба задати IP-адресу для мережевого керування та друку. Здебільшого нова IP-адреса автоматично призначатиметься мережним сервером DHCP (сервер динамічного конфігурування хоста).

Настроювання IPv4 за допомогою SetIP (Windows)

Перед використанням програми SetIP вимкніть систему мережевої безпеки (брандмауер) в меню **Панель керування** > **Центр обеспечения безопасности** > **Брандмауэр Windows**.

Для вашої моделі можуть бути дещо інші вказівки.

Настроювання дротової мережі

1. Завантажте ПО Samsung з сайту, розпакуйте та встановіть його: (http://www.samsung.com > знайти свій продукт > Підтримка та завантаження).
2. Дотримуйтесь указівок, що відображаються у вікні інсталяції.
3. Під'єднайте апарат до мережі за допомогою мережевого кабелю.
4. Увімкніть апарат.
5. У меню Windows **Пуск** виберіть **Все программы** > **Samsung Printers** > **SetIP** > **SetIP**.
6. Щоб відкрити вікно конфігурації TCP/IP, клацніть значок (третій зліва) у вікні SetIP.
7. У вікно конфігурації введіть нові дані про апарат. У корпоративному Інтранеті перед продовженням ці дані, можливо, призначатиме менеджер мережі.

Знайдіть MAC-адресу апарата у **звіті про конфігурацію мережі** і введіть цю адресу без двокрапки (див «Друк звіту про конфігурацію мережі» на стор. 197). Наприклад, 00:15:99:29:51:A8 слід вводити як 0015992951A8.

8. Клацніть **Применить**, а потім клацніть **OK**. Апарат автоматично надрукує **Звіт про конфігурацію мережі**. Підтвердіть правильність усіх настройок.

Настроювання IPv4 за допомогою SetIP (Mac)

Перед використанням програми SetIP вимкніть систему мережевої безпеки (брандмауер) в меню **System Preferences** > **Security** > **Firewall**.

Для вашої моделі можуть бути дещо інші вказівки.

1. Під'єднайте апарат до мережі за допомогою мережевого кабелю.
2. Вставте комплектний компакт-диск із програмним забезпеченням у пристрій читання компакт-дисків.

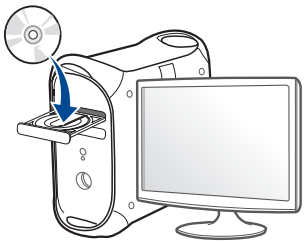

3. Двічі клацніть мишкою значок компакт-диска, що з'явиться на робочому столі Mac.
   - Для Mac OS X 10.8 двічі клацніть позначку CD-ROM, яка відображається у полі Finder.
4. Двічі клацніть значок **Installer OS X** в папці **MAC_Installer**.

5 Клацніть **Continue**.

6 Прочитайте ліцензійну угоду та клацніть **Continue**.

7 Клацніть **Agree**, щоб погодитись з ліцензійною угодою.

8 Клацніть **Install**. Буде інстальовано всі компоненти, потрібні для роботи апарата.

Якщо вибрати **Customize**, можна виконати встановлення лише окремих компонентів.

9 Введіть пароль та клацніть **OK**.

10 Коли на екрані відобразиться повідомлення, що попереджає про закриття всіх програм, натисніть **Continue**.

11 Виберіть **Network Connected Printer(Wired or Wireless)** у вікні **Printer Connection Type** та клацніть **Set IP Address**.

12 Щоб відкрити вікно конфігурації TCP/IP, клацніть значок (третій зліва) у вікні SetIP.

13 У вікно конфігурації введіть нові дані про апарат. У корпоративному Інтранеті перед продовженням ці дані, можливо, призначатиме менеджер мережі.

Знайдіть MAC-адресу апарата у **звіті про конфігурацію мережі** і введіть цю адресу без двокрапки (див «Друк звіту про конфігурацію мережі» на стор. 197). Наприклад, 00:15:99:29:51:A8 слід вводити як 0015992951A8.

14 Клацніть **Apply**, а потім клацніть **OK**. Апарат автоматично надрукує **Звіт про конфігурацію мережі**. Підтвердіть правильність усіх настройок.

Настроювання дротової мережі

Настроювання IPv4 за допомогою SetIP (Linux)

Перед використанням програми SetIP вимкніть систему мережевої безпеки (брандмауер) в меню **System Preferences** або **Administrator**.

Для вашої моделі або операційної системи можуть бути дещо інші вказівки.

1. Завантажте програму SetIP із веб-сайту Samsung і видобудьте її.
2. Двічі клацніть файл **SetIPApplet.html** у папці **cdroot/Linux/noarch/at_opt/share/utils**.
3. Відкрийте вікно конфігурації TCP/IP.
4. У вікно конфігурації введіть нові дані про апарат. У корпоративному Інтранеті перед продовженням ці дані, можливо, призначатиме менеджер мережі.

Знайдіть MAC-адресу апарата у **звіті про конфігурацію мережі** і введіть цю адресу без двокрапки (див «Друк звіту про конфігурацію мережі» на стор. 197). Наприклад, 00:15:99:29:51:A8 слід вводити як 0015992951A8.

5. Апарат автоматично надрукує **Звіт про конфігурацію мережі**.

Встановлення драйвера через мережу

- Деякі функції та додаткові матеріали можуть бути недоступні, залежно від моделі чи країни (див. «Функції за моделями» на стор. 8).
- Ця функція буде недоступною, якщо пристрій не підтримує мережевий інтерфейс (див. «Вигляд ззаду» на стор. 28).
- Ви можете інсталювати драйвер принтера, коли завантажите компакт-диск у пристрій читання компакт-дисків CD-ROM. В ОС windows оберіть драйвер та ПО у вікні **Вибір програмного забезпечення для встановлення**.

Windows

Брандмауер може блокувати мережеве з'єднання. Радимо вимкнути брандмауер до підключення пристрою до мережі.

1 Перевірте, чи пристрій під’єднано до мережі і увімкнено. Також слід ввести IP-адресу апарата (див. «Задавання IP-адреси» на стор. 197).

2 Вставте компакт-диск із програмним забезпеченням, який входить до комплекту, у пристрій читання компакт-дисків.

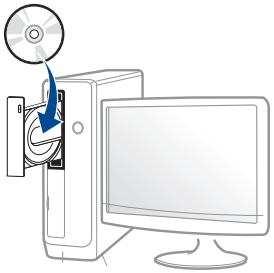

Якщо вікно інсталяції не з’являється, клацніть **Пуск** > **Все программы** > **Стандартні** > **Виконати**.

Увведіть X:**Setup.exe**, замість «X» вказавши літеру, що відповідає пристрою читання компакт-дисків, і натисніть кнопку **Гаразд**.

- Для Windows 8

  Якщо вікно встановлення не з'явилося, в **Charms(боковому меню)**, виберіть **Пошук**> **Apps(Застосунки)** та знайдіть пошук **Виконати**. Введіть X: \ Setup.exe, замінивши «X» буквою, що відповідає вашому приводу компакт-дисків і натисніть кнопку **OK**.

  Коли з'явиться вікно “**Що робити з цим компакт-диском**.”, оберіть **Run Setup.exe**.

3 Прочитайте та прийміть угоду з користувачем у вікні встановлення програми. Тоді клацніть **Далі**.

4 Оберіть **Мережне підключення** у вікні **Тип з'єднання з принтером**.

5 Дотримуйтесь указівок, що відображаються у вікні інсталяції.

Встановлення драйвера через мережу

З екрану Пуск ОС Windows 8

- Додаток **Samsung Printer Experience** можна використовувати в меню **Пуск**, якщо встановлений драйвер V4. Драйвер V4 завантажується автоматично з пакету оновлень Windows, якщо комп'ютер підключений до Інтернету. Якщо ні, то ви можете вручну завантажити драйвер V4 з сайту Samsung, www.samsung.com > знайти свій продукт> Підтримка та завантаження.
- Ви можете завантажити додаток **Samsung Printer Experience** з магазину **Магазин Windows**. Ви повинні мати обліковий запис Microsoft використовувати магазину **Store(Магазин)**.
  a В **Charms(боковому меню)** оберіть **Пошук**.
  b Натисніть **Store(Магазин)**.
  c Знайдіть та натисніть **Samsung Printer Experience**.
  d Натисніть **Встановити**.
- Якщо ви встановлюєте драйвери за допомогою доданого компакт-диска, V4 драйвер не встановлюється. Якщо ви бажаєте користуватись драйвером V4 на **Настільний**, ви можете завантажити цей драйвер з сайту Samsung, www.samsung.com > знайти свій продукт> Підтримка та завантаження.
- Якщо ви хочете встановити інструменти від Samsung для управління принтером, необхідно встановити їх за допомогою доданого компакт-диска програмного забезпечення.

1 Перевірте, чи пристрій під’єднано до мережі і увімкнено. Також слід ввести IP-адресу апарату (див. «Задавання IP-адреси» на стор. 197).

2 В **Charms(боковому меню)** оберіть **Настройки** > **Змінити налаштування ПК** > **Пристрої**.

3 Натисніть кнопку **Додати пристрій**.

Виявлені пристрої буде показано на екрані.

4 Натисніть назву моделі або ім'я хоста, який ви хочете використовувати.

Ви можете роздрукувати звіт конфігурації мережі з панелі керування апарата, який покаже ім'я хоста поточної машині (див. «Друк звіту про конфігурацію мережі» на стор. 253).

5 Драйвер встановлюється автоматично з **Пакету оновлення Windows**.

Встановлення драйвера через мережу

Режим автоматичної інсталяції

Режим автоматичної інсталяції — це інсталяційний метод, який не вимагає жодного втручання користувача. Як тільки інсталяція розпочнеться, апаратний драйвер та програмне забезпечення автоматично інсталюватимуться на ваш ПК. Щоб розпочати автоматичну інсталяцію, треба набрати **/s** чи **/S** у командному вікні.

Параметри командного рядка

В таблиці нижче наведені команди, які можна використовувати в командному вікні.

Наведений нижче командний рядок ефективний і працює, коли команда використовується з **/s** чи **/S**. Але **/h**, **/H** чи **/?** це — незвичайні команди, які можуть працювати самостійно.

Командний рядок	Визначення	Опис
/s чи/S	Початок автоматичної інсталяції.	Інсталює драйвери апарата без підказок інтерфейсу користувача чи втручання користувача.

Встановлення драйвера через мережу

Командний рядок	Визначення	Опис
/p«<ім’я порта>» чи/ P«<ім’я порта>»	Задає порт принтера. Порт мережі буде створено з допомогою монітора стандартного TCP/IP порта. Щодо локального порта, то цей порт повинен існувати в системі перед тим, як буде заданий командою.	Ім’я принтерного порта може бути задано як IP-адреса, ім’я хост-системи (вузла), ім’я локального порта USB чи ім’я порта IEEE1284 або мережевий шлях. Приклад. • /p”xxx.xxx.xxx.xxx” там, де “xxx.xxx.xxx.xxx”, означає IP-адресу для мережевого принтера. /p”USB001”, /P”LPT1:”, /p”hostname” • /p"\\computer_name\shared_printer" або "\\xxx.xxx.xxx.xxx\shared_printer" де "\\computer_name\shared_printer" або "\\xxx.xxx.xxx.xxx\shared_printer" означає мережевий шлях до принтеру, який вказується після двох косих ліній, за якими уводиться ім’я комп'ютеру та локальна IP-адреса спільного принтеру ПК, а також спільне ім’я принтеру.
/ a«<маршрут_призначення>» чи/ A«<маршрут_призначення>»	Задає місце маршрут до розміщення для інсталяції. Маршрут до розміщення — це має бути цілком визначений маршрут.	Оскільки драйвери апарата мають бути інстальовані в конкретному місці OS, ця команда застосовна тільки до прикладного програмного забезпечення.
/n«<ім’я принтера>» чи/N«<ім’я принтера>»	Задає ім’я принтера. Приклад принтера створюється як задане ім’я принтера.	З цим параметром можна додавати приклади принтерів за своїм бажанням.
/nd чи/ND	Команди не для встановлення інстальованого драйвера як стандартного драйвера апарата.	Показує, що інстальований драйвер апарата не буде стандартним драйвером апарата на вашій системі, якщо інстальовано один чи більше драйверів принтера. Якщо на вашій системі нема інстальованих драйверів апарата, то ця опція не буде застосовна, бо Windows OS інсталюватиме інстальований драйвер принтера як стандартний драйвер апарата.

Встановлення драйвера через мережу

Командний рядок	Визначення	Опис
/x чи/X	Використовує файли існуючого драйвера апарата для створення екземпляра принтера, якщо він уже інстальований.	Ця команда уможливлює інсталяцію прикладу принтера, який використовує файли інстальованого драйвера принтера без інсталяції додаткового драйвера.
/up«<ім'я принтера>» чи/UP«<ім'я принтера>»	Видаляє тільки заданий приклад принтера, а не файли драйвера.	Ця команда уможливлює видалення тільки заданого прикладу принтера з вашої системи, не впливаючи на інші принтерні драйвери. Вона не видалятиме принтерний драйвер з вашої системи.
/d чи/D	Деінсталює усі драйвери пристроїв та прикладні програми з вашої системи.	Ця команда видалятиме всі інстальовані драйвери пристроїв та прикладне програмне забезпечення з вашої системи.
/v«<спільне ім'я>» чи/V«<спільне ім'я>»	Спільно використовує інстальований апарат та додані інші доступні платформові драйвери для «Point and Print».	Вона інсталюватиме всі підтримувані на платформі Windows OS драйвери апарата до системи і спільно використовує їх з заданим <спільним іменем> для «Point and Print».
/o чи /O	Після інсталяції відкриває каталог **Принтеры и факсы**.	Ця команда відкриває каталог **Принтеры и факсы** після автоматичної інсталяції.
/h, /H чи /?	Показує використання командного рядка.	

Встановлення драйвера через мережу

Mac

CLX-419x series/CLX-626x series: Вам треба завантажити пакети програмного забезпечення для Mac OS X 10.4 з веб-сайта Samsung, щоб інсталювати програмне забезпечення принтера (http://www.samsung.com > знайти свій продукт > Підтримка та завантаження).

1 Перевірте, чи під'єднано пристрій до вашої мережі та чи його увімкнуто.

2 Вставте компакт-диск із програмним забезпеченням, який входить до комплекту, у пристрій читання компакт-дисків.

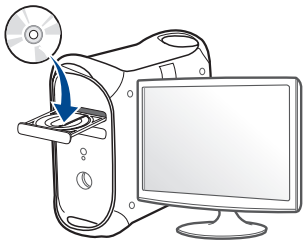

3 Двічі клацніть мишкою значок компакт-диска, що з'явиться на робочому столі Mac.

- Для Mac OS X 10.8 двічі клацніть позначку CD-ROM, яка відображається у полі **Finder**.

4 Двічі клацніть значок **Installer OS X** в папці **MAC_Installer**.

5 Натисніть **Continue**.

6 Прочитайте ліцензійну угоду та клацніть **Continue**.

7 Клацніть **Agree**, щоб погодитись з ліцензійною угодою.

8 Клацніть **Install**. Буде інстальовано всі компоненти, потрібні для роботи апарата.

Якщо вибрати **Customize**, можна виконати встановлення лише окремих компонентів.

9 Введіть пароль та клацніть **OK**.

10 Виберіть **Network Connected Printer(Wired or Wireless)** у вікні **Printer Connection Type** та клацніть **Continue**.

11 Натисніть кнопку **Add Printer**, щоб вибрати свій принтер та додати його до списку принтерів.

12 Клацніть **IP** та виберіть **HP Jetdirect - Socket** у полі **Protocol**.

13 Укажіть IP-адресу апарата в полі введення **Address**.

14 Вкажіть ім'я черги у полі введення **Queue**. Якщо не можете визначити ім'я черги сервера свого апарата, спочатку спробуйте використати стандартну чергу.

15 Якщо функція Auto Select працює неправильно, виберіть **Select Printer Software** і вкажіть ім'я апарата в полі **Print Using**.

Встановлення драйвера через мережу

16 Клацніть **Add**.

17 Після завершення установки клацніть **Close**.

Linux

Вам треба вивантажити пакети програмного забезпечення Linux з веб-сайта Samsung, щоб інсталювати програмне забезпечення принтера (http://www.samsung.com > знайти свій продукт > Підтримка та завантаження).

1 Перевірте, чи під'єднано пристрій до вашої мережі та чи його увімкнуто. Має бути вказана IP-адреса апарата.

2 Скопіюйте пакет **Unified Linux Driver** у пам'ять системи.

3 Відкрийте програму Terminal та перейдіть до папки, в яку було скопійовано пакет.

4 Видобудьте вміст пакета.

5 Перейдіть до папки **uld**.

6 Виконайте команду "./**install.sh**" (якщо вхід в систему було виконано не від імені привілейованого користувача (root), виконайте команду з "**sudo**", тобто "**sudo ./install.sh**")

7 Продовжіть встановлення.

8 Після завершення установки запустіть утиліту **Друк** (перейдіть в меню **Система** > **Управління** > **Друк** або уведіть наступну команду в програмі Terminal "**system-config-printer**").

9 Клацніть **Add**.

10 Оберіть **AppSocket/HP JetDirect** і введіть IP-адресу комп'ютера.

11 Натисніть кнопку **Forward** і додайте його в систему.

Встановлення драйвера через мережу

UNIX

- Перед встановленням драйвера принтеру для UNIX переконайтесь в тім, що ваш пристрій підтримує операційну систему UNIX (див. «Операційна система» на стор. 8).
- Команди позначені лапками - “”, під час вводу команд пропускайте “”.
- Деякі функції та додаткові матеріали можуть бути недоступні, залежно від моделі чи країни (див. «Операційна система» на стор. 8).

Для використання драйвера принтера UNIX слід спочатку інсталювати пакет з драйвером принтера UNIX, а потім встановити принтер. Вам треба завантажити пакети програмного забезпечення UNIX з веб-сайта Samsung, щоб інсталювати програмне забезпечення принтера (http://www.samsung.com > знайти свій продукт> Підтримка та завантаження).

Інсталяція пакета з драйвером принтера UNIX

Процедура інсталяції однакова для всіх варіантів згадуваних ОС UNIX.

1. З веб-сайту Samsung вивантажте пакет UNIX Printer Driver (Драйвер принтера для UNIX) та розпакуйте його у свій комп’ютер.
2. Запит «root» привілеїв (тобто прав привілейованого «кореневого» користувача — адміністратора в UNIX-системах).

   “**su -**”
3. Скопіюйте відповідний архів з драйверами на цільовий комп’ютер UNIX.

Докладніше про це читайте в посібнику з адміністрування своєї UNIX OS.

4. Розпакуйте архів з пакетом принтерних драйверів UNIX.

   Наприклад, на IBM AIX використовуються такі команди.

   “**gzip -d <** введіть ім'я пакета **| tar xf -**”
5. Перейдіть до розпакованого архіву.

Встановлення драйвера через мережу

6 Запустіть інсталяційний скрипт.

“**./install –i**”

install — це файл скрипта інсталятора, який використовується для інсталяції та деінсталяції пакету з принтерними драйверами UNIX.

Скористайтесь командою «**chmod 755 install**», щоб дати дозвіл скрипту інсталятора.

7 Уведіть команду “**. /install –c**” для перевірки результатів встановлення.

8 Запустіть “**installprinter**” з командного рядка. Відбудеться перехід до вікна **Add Printer Wizard**. Встановіть принтер у цьому вікні, як зазначено нижче.

В деяких ОС UNIX, наприклад, в Solaris 10, щойно доданий принтер може бути недоступним або не може приймати завдання. У такому разі запустіть дві подані нижче команди у кореневому терміналі (root terminal):

“**accept <printer_name>**”

“**enable <printer_name>**”

Деінсталяція пакета з драйвером принтера

Для видалення принтера, інстальованого в системі, слід скористатись утилітою деінсталяції принтера.

a Запустіть у терміналі команду «**uninstallprinter**». Відкриється майстер **Uninstall Printer Wizard**. Встановлені принтери вказано в розкривному списку.

b Виберіть принтер, який слід видалити.

c Для видалення принтера з системи клацніть **Delete**.

d Уведіть команду “**. /install –d**"для деінсталяції усього пакету.

e Щоби підтвердити видалення результатів, виконайте команду“**. /install –c**”.

Для повторної інсталяції скористуйтеся командою “**. /install –i**”, щоб заново інсталювати двійкові файли.

Встановлення драйвера через мережу

Установлення принтера

Щоб додати принтер до системи UNIX, запустіть «installprinter» з командного рядка. Відбудеться перехід до вікна Add Printer Wizard. Установіть принтер у цьому вікні згідно з поданою нижче процедурою:

1. Введіть ім’я принтера.
2. Виберіть відповідну модель принтера зі списку моделей.
3. У полі **Type** уведіть будь-який опис, відповідний до типу принтера. Це опційно.
4. Задайте опис принтера у полі **Description**. Це опційно.
5. У полі **Location** задайте місцезнаходження принтера.
6. Введіть IP-адресу чи DNS-ім’я принтера у текстовому вікні **Device** для принтерів, під’єднаних до мережі. В IBM AIX з **jetdirect Queue type** можливе тільки DNS-ім'я, цифрова ж IP-адреса не дозволяється.
7. **Queue type** показує з’днання як **lpd** чи **jetdirect** у відповідному списковому блоці. В ОС Sun Solaris додатково доступний тип **usb**.
8. Виберіть **Copies**, щоб задати кількість копій.
9. Помітьте опцію **Collate** для приймання уже відсортованих копій.
10. Помітьте опцію **Reverse Order** для приймання копій у зворотньому порядку.
11. Помітьте опцію **Make Default**, щоб задати цей принтер як стандартний.
12. Клацніть **OK** для додавання принтера.

Конфігурація IPv6

IPv6 належно підтримується тільки у Windows Vista та новіших системах.

- Деякі функції та додаткові матеріали можуть бути недоступні, залежно від моделі чи країни (див. «Функції за моделями» на стор. 8 див. «Огляд меню» на стор. 40).
- Якщо здається, що мережа IPv6 не працює, відновіть усі стандартні заводські значення параметрів мережі та повторіть спробу за допомогою функції **Сброс настроек**.

Пристрій підтримує такі IPv6-адреси для мережевого друку та управління.

- **Link-local Address**: автоматично налаштована локальна IPv6-адреса (адреса починається з FE80).
- **Stateless Address**: IPv6-адреса, автоматично конфігурована мережевим маршрутизатором.
- **Stateful Address**: IPv6-адреса, конфігурована сервером DHCPv6.
- **Manual Address**: IPv6-адреса, вручну конфігурована користувачем.

У мережевому середовищі IPv6 дотримуйтесь поданої далі процедури для використання IPv6-адреси.

З панелі керування

Увімкнення функції IPv6

- Доступ до меню може відрізнятися залежно від моделі (див. «Доступ до меню» на стор. 40).
- Можливо знадобиться натиснути **OK**, щоби перейти до меню більш низького рівню.

1. Виберіть (**Menu**) > **Сетевой** > **TCP/IP (IPv6)** > **Включить IPv6** на панелі керування.

   Або оберіть **Настройка**> **Настройка устройства** >**Далее** > **Настройка сети** > **TCP/IP (IPv6)** > **Включить IPv6** на сенсорному екрані.

2. Виберіть **Вкл.** та натисніть **OK**.
3. Вимкніть і знову ввімкніть живлення пристрою.

У разі встановлення драйвера принтера не слід налаштовувати одночасно IPv4 та IPv6. Рекомендуємо налаштовувати або IPv4, або IPv6.

Конфігурація IPv6

Конфігурація DHCPv6-адреси

Якщо в мережі є сервер DHCPv6, для стандартної динамічної конфігурації головного комп'ютера можна налаштувати один із наведених далі параметрів.

- Доступ до меню може відрізнятися залежно від моделі (див. «Доступ до меню» на стор. 40).
- Можливо знадобиться натиснути **OK**, щоби перейти до меню більш низького рівню.

1 Виберіть (**Menu**) > **Сетевой** > **TCP/IP (IPv6)** > **Конфиг. DHCPv6**на панелі керування.

Або оберіть **Настройка**> **Настройка устройства** >**Далее** > **Настройка сети** > **TCP/IP (IPv6)** > **Настройка DHCPv6** на сенсорному екрані.

2 Натисніть **OK**, щоб обрати бажане значення.

- **Адрес DHCPv6**: DHCPv6 слід використовувати завжди, незалежно від запиту маршрутизатора.
- **Отключить DHCPv6**: не використовувати DHCPv6 у будь-якому випадку, незалежно від запиту маршрутизатора.
- **Маршрутизатор**: DHCPv6 слід використовувати лише за умови відповідного запиту маршрутизатора.

3 веб-служби SyncThru™ Web Service

Увімкнення функції IPv6

1 Запустіть веб-оглядач, наприклад Internet Explorer, з ОС Windows. У полі адреси введіть IP-адресу апарата (http://xxx.xxx.xxx.xxx) і натисніть клавішу ENTER або кнопку **Перейти**.

2 Якщо входите в **SyncThru™ Web Service** уперше, наберіть ідентифікатор та пароль адміністратора. Уведіть такий ідентифікатор та пароль. З міркувань безпеки рекомендуємо змінити стандартний пароль.

- **Идентификатор: admin**
- **Пароль: sec00000**

3 При відкриванні вікна **SyncThru™ Web Service** пересуньте курсор мишки на **Настройки** верхньої панелі меню і потім клацніть **Параметры сети**.

4 Клацніть **TCP/IPv6** у лівому підвікні веб-сайта.

5 Встановіть прапорець у поле **Протокол IPv6**, щоб активувати IPv6.

6 Натисніть кнопку **Применить**.

7 Вимкніть і знову ввімкніть живлення пристрою.

Конфігурація IPv6

- Можна також налаштувати адресу DHCPv6.
- Щоб вручну налаштувати IPv6-адресу, виконайте наступні дії. Якщо треба, встановіть прапорець напроти **Ввод адреса вручную**. Потім активується текстове вікно **Адрес/Префикс**. Введіть адресу до кінця (напр.:3FFE:10:88:194::**AAAA**. «A» як шістнадцяткове від 0 до 9, від A до F).

Налаштування IPv6-адреси

1 Відкрийте веб-оглядач, наприклад Internet Explorer, який підтримує IPv6-адресування як URL.

2 Виберіть одну з IPv6-адрес (**Link-local Address**, **Stateless Address**, **Stateful Address**, **Manual Address**) зі звіту **Отчет о конфигурации сети** (див. «Друк звіту про конфігурацію мережі» на стор. 197).

- **Link-local Address**: автоматично налаштована локальна IPv6-адреса (адреса починається з FE80).
- **Stateless Address**: IPv6-адреса, автоматично конфігурована мережевим маршрутизатором.
- **Stateful Address**: IPv6-адреса, конфігурована сервером DHCPv6.
- **Manual Address**: IPv6-адреса, вручну конфігурована користувачем.

3 Введіть IPv6-адреси (напр.: http://[FE80::215:99FF:FE66:7701]).

Адресу слід писати в дужках «[ ]».

Налаштування бездротової мережі

- Ваш апарат має підтримувати бездротові мережі. Бездротові мережі підтримують не усі моделі апаратів (див. «Функції за моделями» на стор. 8)
- Якщо здається, що мережа IPv6 не працює, відновіть усі стандартні заводські значення параметрів мережі та повторіть спробу за допомогою функції **Сброс настроек**.

Початок роботи

Визначення типу вашої мережі

Зазвичай водночас можна мати лише одне з'єднання комп'ютера і принтера.

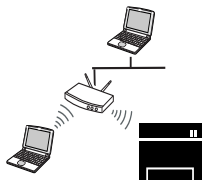	**інфраструктурний режим** Це середовище зазвичай використовується для домашніх мереж і мереж малого бізнесу. У цьому режимі для взаємодії з бездротовим апаратом використовується точка доступу.
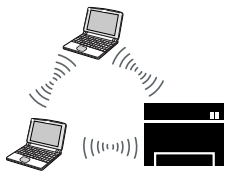	**режим Ad-hoc** У цьому режимі не використовується точка доступу. Бездротовий комп'ютер і бездротовий апарат безпосередньо взаємодіють один з одним.

Ім'я бездротової мережі та мережний пароль

Бездротові мережі потребують більшого захисту, тож під час першої настройки точки доступу для мережі створюються ім'я мережі (SSID), тип використовуваного захисту та мережний пароль. Перед установленням апарата дізнайтесь ці відомості у мережевого адміністратора.

Налаштування бездротової мережі

Уведення до методів налаштування бездротової мережі

Бездротову мережу можна налаштувати на самому пристрої або за допомогою комп'ютеру. Оберіть бажаний метод з таблиці нижче.

- Деякі методи налаштування мережі можуть бути недоступні, залежно від моделі чи країни.
- Якщо під час бездротового зв'язку або встановлення драйверу виникнуть проблеми, див. розділ «Усунення несправностей підключення бездротової мережі» на стор. 258.
- Рекомендуємо захистити точку доступу паролем. Якщо не захистити точку доступу паролем, нею можуть скористатись сторонні люди до підключення до мережі за допомогою комп'ютеру, смартфону або принтеру. Вказівки щодо налаштування точки доступу містяться у посібнику користувача до точки доступу.

Налаштування бездротової мережі

CLX-419xFW/C186xFW

Метод налаштування	Метод підключення	Опис та посилання
З точкою доступу	**З комп'ютера**	Для ОС Windows див. «Підключення до точки доступу з допомогою USB-кабелю» на стор. 223.
		Для ОС Windows див. «Точка доступу без кабелю USB (рекомендується)» на стор. 226.
		• Для ОС Mac див. «Підключення до точки доступу з допомогою USB-кабелю» на стор. 238. • Для ОС Mac див. «Точка доступу без кабелю USB (рекомендується)» на стор. 241.
		див. «За допомогою мережного кабелю» на стор. 252
	З панелі керування пристрою	• див. «Апарати з дисплеєм (або сенсорним екраном)» на стор. 219. • див. «Апарати без дисплею» на стор. 220
		див. «Використання кнопок меню або сенсорного екрану» на стор. 222
Без точки доступу	**З комп'ютера**	Для ОС Windows див. «Ad hoc через USB-кабель» на стор. 229.
		Для ОС Mac див. «Ad hoc через USB-кабель» на стор. 243.
	Налаштування Wi-Fi Direct	див. «Налаштування Wi-Fi Direct для мобільного друку» на стор. 256.

Налаштування бездротової мережі

CLX-626xFW

Метод налаштування	Метод підключення	Опис та посилання
З точкою доступу	**З комп’ютера**	Для ОС Windows див. «Підключення до точки доступу з допомогою USB-кабелю (рекомендується)» на стор. 232.
		Для ОС Mac див. «Підключення до точки доступу з допомогою USB-кабелю (рекомендується)» на стор. 246.
		див. «За допомогою мережного кабелю» на стор. 252
	З панелі керування пристрою	• див. «Апарати з дисплеєм (або сенсорним екраном)» на стор. 219. • див. «Апарати без дисплею» на стор. 220
		див. «Використання кнопок меню або сенсорного екрану» на стор. 222
Без точки доступу	**З комп’ютера**	Для ОС Windows див. «Ad hoc через USB-кабель» на стор. 229.
		Для ОС Mac див. «Ad hoc через USB-кабель» на стор. 243.
	Налаштування Wi-Fi Direct	див. «Налаштування Wi-Fi Direct для мобільного друку» на стор. 256.

Налаштування бездротової мережі

Використання кнопки WPS

Якщо апарат і точка доступу (або бездротовий маршрутизатор) підтримують технологію Wi-Fi Protected Setup™ (WPS), параметри підключення до бездротової мережі можна легко налаштувати за допомогою кнопки (WPS) на панелі керування без використання комп'ютера.

- Щоб використовувати бездротову мережу в інфраструктурному режимі, переконайтеся, що мережний кабель від'єднано від апарата. Залежно від використовуваної точки доступу (або бездротового маршрутизатора) для підключення до них може використовуватися кнопка **WPS (PBC)** або вводитися PIN-код на комп'ютері. Див. посібник користувача для використовуваної точки доступу (або бездротового маршрутизатора).
- Під час налаштування бездротової мережі за допомогою кнопки WPS параметри безпеки можуть змінитись. Щоб запобігти цьому, заблокуйте функцію WPS з бажаними параметрами безпеки. Назва функції може відрізнятись залежно від точки доступу (бездротового маршрутизатора), який ви використовуєте.

Що слід підготувати

- Переконайтеся, що точка доступу (або бездротовий маршрутизатор) підтримує технологію WPS (Wi-Fi Protected Setup™).
- Переконайтеся, що апарат підтримує технологію WPS (Wi-Fi Protected Setup™).
- Комп'ютер, підключений до мережі (лише в режимі PIN)

Вибір типу підключення

Є два способи підключення апарата до бездротової мережі за допомогою кнопки (WPS) на панелі керування.

Використання **автоматичного настроювання (режим PBC)** дає змогу під'єднати апарат до бездротової мережі натисканням кнопки (WPS) на панелі керування апарата та кнопки WPS (PBC) на точці доступу (або бездротовому маршрутизаторі) з увімкнутим захищеним настроюванням Wi-Fi™ (WPS) відповідно.

Використання **особистого ідентифікаційного номера (режим PIN)** дозволяє під'єднати апарат до бездротової мережі введенням наданого PIN-коду для точки доступу (або бездротового маршрутизатора) з увімкнутим WPS (Wi-Fi Protected Setup™).

Стандартно в апараті використовується режим **PBC**, рекомендований для типового мережного середовища.

Налаштування бездротової мережі

Для моделей з сенсорним екраном на панелі керування, виконайте наступну процедуру:

a Натисніть **Настройка** на **головному** екрані.

b Натисніть **Настройка устройства** > **Далее** > **Настройка сети** > **Беспроводная** > **Настройки WPS**.

c Виберіть бажаний режим настроювання.

Апарати з дисплеєм (або сенсорним екраном)

Підключення в режимі PBC

1 Для моделей з сенсорним екраном на панелі керування, оберіть **Настройка** > **Настройка устройства** >**Далее** > **Настройка сети** > **Беспроводная** > **Настройки WPS** на сенсорному екрані.

2 Натисніть **PBC** (або **Подключить через PBC**).

3 Натисніть **OK** після того, як з'явиться вікно підтвердження.

З'явиться вікно, де відображено процес з'єднання, який займає 2 хвилини.

4 Натисніть кнопку **WPS (PBC)** на точці доступу (або бездротовому маршрутизаторі).

Повідомлення відображаються на дисплеї в наступному порядку:

a **Подключение:** Апарат під'єднується до точки доступу (або бездротового маршрутизатора).

b **Подключено:** Після підключення апарата до бездротової мережі світлодіод WPS почне постійно світитися.

c **AP SSID:** Після завершення процесу бездротового мережевого з'єднання на дисплеї з'явиться інформація ідентифікатора (SSID) точки доступу.

5 Вставте компакт-диск, що входить до комплекту постачання, у комп'ютер, та налаштуйте бездротову мережу, дотримуючись вказівок на екрані.

Підключення в PIN-режимі

1 Для моделей з сенсорним екраном на панелі керування, оберіть **Настройка** > **Настройка устройства** >**Далее** > **Настройка сети** > **Беспроводная** > **Настройки WPS** на сенсорному екрані.

2 Натисніть **PIN** (або **Подключить через PIN**).

3 Натисніть **OK**після того, як з'явиться вікно підтвердження.

4 На дисплеї з’являється восьмизначний PIN-код.

Протягом двох хвилин введіть PIN-код із восьми цифр на комп’ютері, підключеному до точки доступу (або бездротового маршрутизатора).

Повідомлення відображаються на дисплеї в наступному порядку:

a **Подключение:** апарат під’єднується до бездротової мережі.

b **Подключено:** Після підключення апарата до бездротової мережі світлодіод WPS почне постійно світитися.

c **Тип SSID:** Після завершення процесу бездротового мережевого з’єднання на дисплеї з’явиться інформація ідентифікатора (SSID) точки доступу.

5 Вставте компакт-диск, що входить до комплекту постачання, у комп'ютер, та налаштуйте бездротову мережу, дотримуючись вказівок на екрані.

Апарати без дисплею

Підключення в режимі PBC

1 Натисніть і утримуйте на панелі керування кнопку (WPS) приблизно 2-4 секунди, доки світлодіодний індикатор стану не почне швидко блимати.

Апарат почав підключатися до бездротової мережі. Світлодіод повільно блимає протягом щонайбільше двох хвилин, доки на точці доступу (або бездротовому маршрутизаторі) не буде натиснуто кнопку PBC.

2 Натисніть кнопку **WPS (PBC)** на точці доступу (або бездротовому маршрутизаторі).

a Світлодіод WPS швидко блимає. Апарат під’єднується до точки доступу (або бездротового маршрутизатора).

b Після підключення апарата до бездротової мережі світлодіод WPS почне постійно світитися.

3 Вставте компакт-диск, що входить до комплекту постачання, у комп'ютер, та налаштуйте бездротову мережу, дотримуючись вказівок на екрані.

Налаштування бездротової мережі

Підключення в PIN-режимі

1 Слід надрукувати звіт про конфігурацію мережі, який містить PIN-код (див. «Друк звіту про конфігурацію мережі» на стор. 197).

У режимі готовності натисніть і утримуйте кнопку (**Stop** або **Stop/Clear**) на панелі керування приблизно 5 секунд. Можна знайти PIN-код апарата.

2 Натисніть і утримуйте на панелі керування кнопку (WPS) довше 4 секунд, доки світлодіодний індикатор не почне постійно світитися.

Апарат підключається до точки доступу (або бездротового маршрутизатора).

3 Протягом двох хвилин введіть PIN-код із восьми цифр на комп'ютері, підключеному до точки доступу (або бездротового маршрутизатора).

Світлодіод буде повільно блимати протягом щонайбільше двох хвилин, доки не буде введено PIN-код із восьми цифр

Світлодіод бездротової мережі блимає в такому порядку:

a Світлодіод WPS швидко блимає. Апарат під'єднується до точки доступу (або бездротового маршрутизатора).

b Після підключення апарата до бездротової мережі світлодіод WPS почне постійно світитися.

4 Вставте компакт-диск, що входить до комплекту постачання, у комп'ютер, та налаштуйте бездротову мережу, дотримуючись вказівок на екрані.

Відновлення підключення до мережі

Якщо функцію бездротового підключення вимкнуто, апарат автоматично спробує відновити підключення до точки доступу (або бездротового маршрутизатора) з раніше використовуваними настройками й адресою для бездротового підключення.

Апарат автоматично відновлює підключення до бездротової мережі в таких випадках:

- апарат вимкнуто та знову ввімкнуто;
- точку доступу (або бездротовий маршрутизатор) вимкнуто та знову ввімкнуто;

Скасування підключення до мережі

Щоб скасувати роботу функції підключення до бездротової мережі під час підключення апарату до бездротової мережі, ще натисніть і відпустіть кнопку (**Stop** або **Stop/Clear**) на панелі керування. **Зачекайте 2 хвилини, доки відновиться підключення до бездротової мережі.**

Налаштування бездротової мережі

Відключення від мережі

Щоб відключитися від бездротової мережі, натисніть і утримуйте кнопку (WPS) на панелі керування довше 2-х секунд.

- **Якщо мережа Wi-Fi перебуває в режимі очікування,:** апарат відразу відключається від бездротової мережі, а світлодіод WPS вимикається.
- **Якщо мережа Wi-Fi використовується,:** доки апарат очікує на завершення поточного завдання, світлодіод WPS швидко блимає. Потім від'єднання від бездротової мережі відбувається автоматично. Світлодіод WPS вимикається.

Використання кнопок меню або сенсорного екрану

Деякі меню можуть не відображатися на дисплеї, залежно від опцій та моделі. У такому разі вони не стосуються цього пристрою (див. «CLX-419xFW/CLX-626xFW/C186xFW» на стор. 48).

Перед початком треба знати назву мережі (SSID — ідентифікатор набору служб) своєї бездротової мережі та ключ мережі, якщо вона зашифрована. Ці дані було вказано під час установлення точки доступу (або бездротового маршрутизатора). Якщо дані бездротового середовища невідомі, зверніться до адміністратора мережі.

Після налаштування бездротової мережі потрібно інсталювати драйвер апарата для друку із програми (див. «Встановлення драйвера через мережу» на стор. 201).

1 Або оберіть **Настройка**> **Настройка устройства** >**Далее** > **Настройка сети** > **Беспроводная** > **Настройки WLAN** на сенсорному екрані.

2 Натисніть **OK**, щоб обрати потрібний спосіб налаштування.

- **Список поиска**(рекомендовано)**:** У цьому режимі настроювання виконується автоматично. Апарат відображає мережі, які доступні для вибору. Після вибору мережі принтер надає підказку у вигляді відповідного ключа безпеки.
- **Другой:** У цьому режимі користувачі можуть надавати свій ідентифікатор SSID або редагувати SSID, обирати докладні параметри режиму безпеки.

Налаштування бездротової мережі

Настроювання у середовищі Windows(CLX-419x series/C186x series)

Доступ до програми **Samsung Easy Wireless Setup** без компакт-диска: Якщо ви вже встановили драйвер принтера, ви можете відкрити програму **Samsung Easy Wireless Setup** без компакт диска (див. «Доступ до інструментів управління» на стор. 369).

Підключення до точки доступу з допомогою USB-кабелю

Що слід підготувати

- Точка доступу
- Комп'ютер, під'єднаний до мережі
- Компакт-диск із програмним забезпеченням (постачається в комплекті)
- Апарат, обладнаний інтерфейсом бездротової мережі
- кабель USB

Створення інфраструктурної мережі

1. Переконайтеся, що USB-кабель правильно під'єднано до апарата.
2. Увімкніть комп'ютер, точку доступу та апарат.
3. Вставте компакт-диск із програмним забезпеченням, який входить до комплекту, у пристрій читання компакт-дисків.

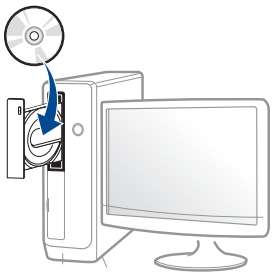

Якщо вікно інсталяції не з'являється, клацніть **Пуск** > **Все программы** > **Стандартні** > **Виконати**.

Увведіть X:**Setup.exe**, замість «X» вказавши літеру, що відповідає пристрою читання компакт-дисків, і натисніть кнопку **Гаразд**.

- Для Windows 8

  Якщо вікно встановлення не з'явилося, в **Charms(боковому меню)**, виберіть **Пошук**> **Apps(Застосунки)** та знайдіть пошук **Виконати**. Введіть X: \ Setup.exe, замінивши «X» буквою, що відповідає вашому приводу компакт-дисків і натисніть кнопку **OK**.

Налаштування бездротової мережі

Коли з'явиться вікно “**Що робити з цим компакт-диском**.”, оберіть **Run Setup.exe**.

4 Прочитайте та прийміть угоду з користувачем у вікні встановлення програми. Тоді клацніть **Далі**.

5 Виберіть **Підключення до бездротової мережі** у вікні **Тип з'єднання з принтером**. Потім клацніть **Далі**.

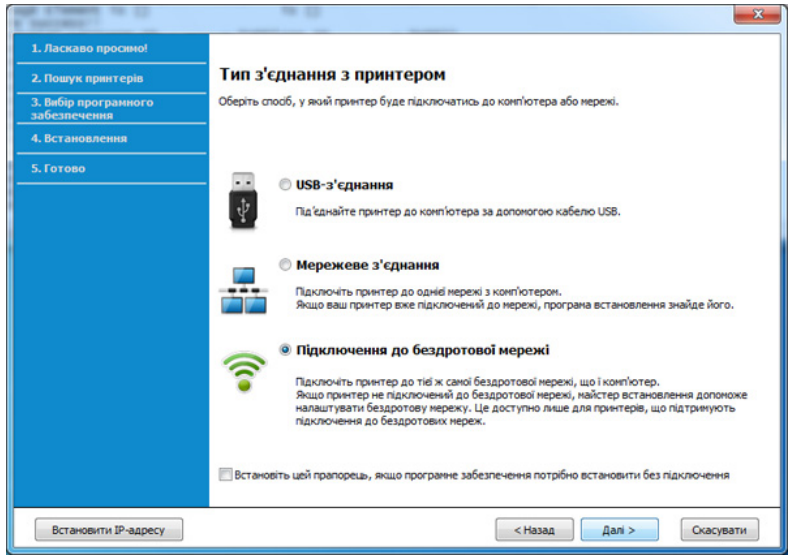

6 У вікні **Це перше встановлення принтера?** виберіть **Так, я встановлю бездротову мережу принтера.** Потім натисніть **Далі**.

Якщо принтер вже підключений до мережі, виберіть **Ні, мій принтер вже підключений до мережі**.

7 Виберіть **Використання кабелю USB** у вікні **Вибір способу налаштування бездротового підключення**. Потім клацніть **Далі**.

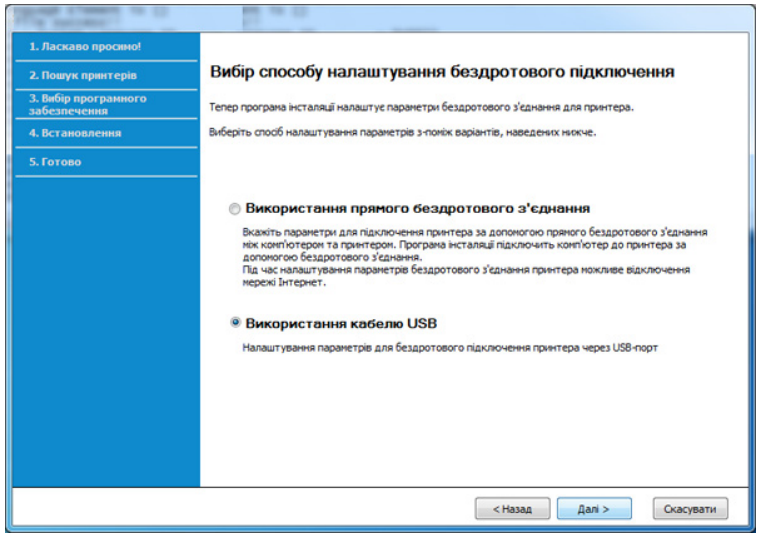

Налаштування бездротової мережі

8 У вікні буде відображено бездротові мережеві пристрої, знайдені під час пошуку. Виберіть ім’я (SSID) потрібної точки доступу та клацніть **Далі**.

Якщо не вдалося знайти ім’я потрібної мережі або щоб настроїти конфігурацію бездротової мережі вручну, клацніть пункт **Додаткові настройки**.

- **Имя беспроводной сети:** введіть SSID потрібної точки доступу (з урахуванням регістру).
- **Режим роботи:** оберіть **Інфраструкт.**.
- **Автентифікація:** оберіть тип автентифікації.

  Відкр.сист.: автентифікація не використовується, а кодування може використовуватися або ні, залежно від потреби у захисті даних.

  Спіл. ключ: використовується автентифікація. Апарат, який має належний WEP-ключ, може мати доступ до мережі.

  WPA Personal або WPA2 Personal: Оберіть цей параметр, щоб виконати автентифікацію сервера друку залежно від заздалегідь установленого спільного ключа WPA. Використовується спільний секретний ключ (відомий як ідентифікаційна фраза «Спільний ключ»), який конфігурується вручну в точці доступу та окремо для кожного клієнта.
- **Шифрування:** виберіть тип кодування (немає, WEP64, WEP128, TKIP, AES, TKIP AES).
- **Мережевий пароль:** введіть значення паролю кодування мережі.
- **Підтвердьте мережевий пароль:** введіть пароль кодування мережі ще раз.
- **Индекс ключа WEP:** якщо використовується кодування WEP, виберіть відповідний параметр **Индекс ключа WEP**.

Вікно безпеки бездротової мережі з’являється, якщо для точки доступу здійснено настроювання безпеки.

Уведіть пароль до точки доступу (або бездротового маршрутизатора).

9 Якщо ваш принтер підтримує функцію Wi-Fi Direct та вона відключена, відкриється відповідне вікно.

Клацніть **Далі**.

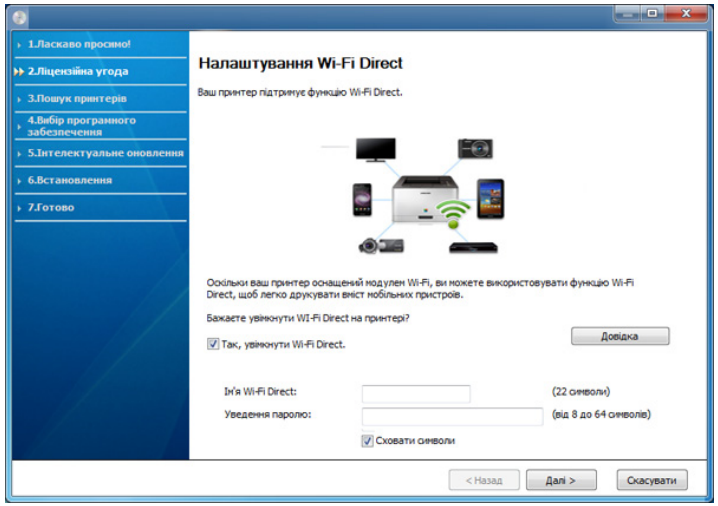

Налаштування бездротової мережі

- Функція Wi-Fi Direct з'являється на екрані лише у тому разі, якщо принтер підтримує цю функцію.
- Програма Samsung Easy Printer Manager допоможе налаштувати Wi-fi Direct (див. «Налаштування Wi-Fi Direct» на стор. 256).
- **Ім'я Wi-Fi Direct**: За замовчуванням ім'я мережі дається за назвою пристрою та має максимум 22 символи.
- **Уведення паролю** -пароль мережі, який складається з 8 ~ 64 символів.

10 Завершивши настроювання бездротової мережі, від’єднайте USB-кабель від комп’ютера та апарата. Натисніть **Далі**.

11 Дотримуйтесь указівок, що відображаються у вікні інсталяції.

Точка доступу без кабелю USB (рекомендується)

Що слід підготувати

- Комп'ютер з Wi-Fi-підключенням під керуванням ОС Windows 7 або пізнішої версії та точка доступу (маршрутизатор)
- Компакт-диск із програмним забезпеченням (постачається в комплекті)
- Апарат, обладнаний інтерфейсом бездротової мережі

Під час налаштування бездротової мережі пристрій використовує бездротову мережу ПК. Можливо в цей час у вас не буде підключення до мережі Інтернет.

Створення інфраструктурної мережі

1 Увімкніть комп’ютер, точку доступу та апарат.

Налаштування бездротової мережі

2 Вставте компакт-диск із програмним забезпеченням, який входить до комплекту, у пристрій читання компакт-дисків.

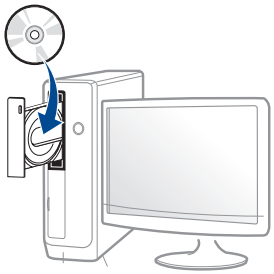

Якщо вікно інсталяції не з’являється, клацніть **Пуск** > **Все программы** > **Стандартні** > **Виконати**.

Увведіть X:**Setup.exe**, замість «X» вказавши літеру, що відповідає пристрою читання компакт-дисків, і натисніть кнопку **Гаразд**.

- Для Windows 8

  Якщо вікно встановлення не з'явилося, в **Charms(боковому меню)**, виберіть **Пошук**> **Apps(Застосунки)** та знайдіть пошук **Виконати**. Введіть X: \ Setup.exe, замінивши «X» буквою, що відповідає вашому приводу компакт-дисків і натисніть кнопку **OK**.

  Коли з'явиться вікно “**Що робити з цим компакт-диском**.”, оберіть **Run Setup.exe**.

3 Прочитайте та прийміть угоду з користувачем у вікні встановлення програми. Тоді клацніть **Далі**.

4 Виберіть **Підключення до бездротової мережі** у вікні **Тип з'єднання з принтером**. Потім клацніть **Далі**.

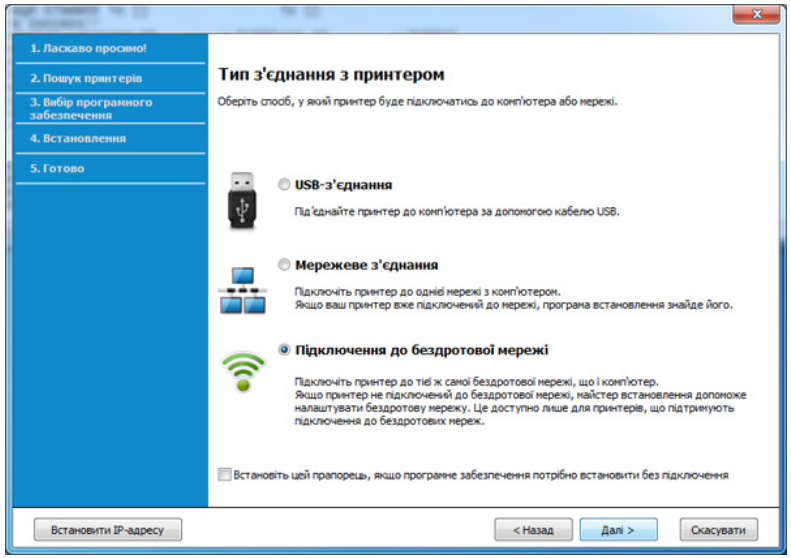

5 У вікні **Це перше встановлення принтера?** виберіть **Так, я встановлю бездротову мережу принтера**. Потім клацніть **Далі**.

Якщо принтер вже підключений до мережі, виберіть **Ні, мій принтер вже підключений до мережі**.

Налаштування бездротової мережі

6 Виберіть **Використання прямого бездротового з'єднання** у вікні **Вибір способу налаштування бездротового підключення**. Потім клацніть **Далі**.

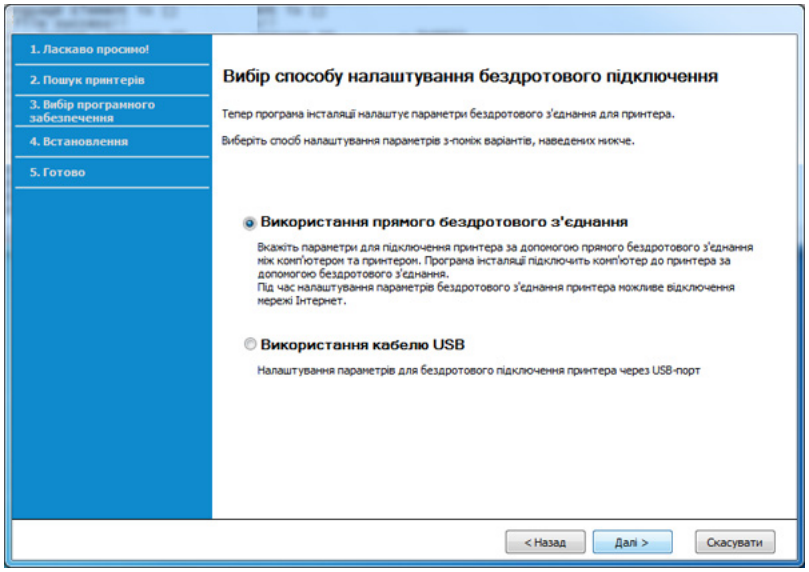

Навіть якщо на комп'ютері встановлено Windows 7 або новішу версію, ви не зможете користуватися цією функцією, якщо ПК не підтримує бездротової мережі. Налаштуйте бездротову мережу за допомогою USB-кабелю (див. «Підключення до точки доступу з допомогою USB-кабелю» на стор. 223).

Якщо відкриється вікно, показане нижче, натисніть кнопку (WPS) на панелі управління та утримуйте протягом 2 хвилин.

- Для моделей з сенсорним екраном натисніть **Принять** на сенсорному екрані.

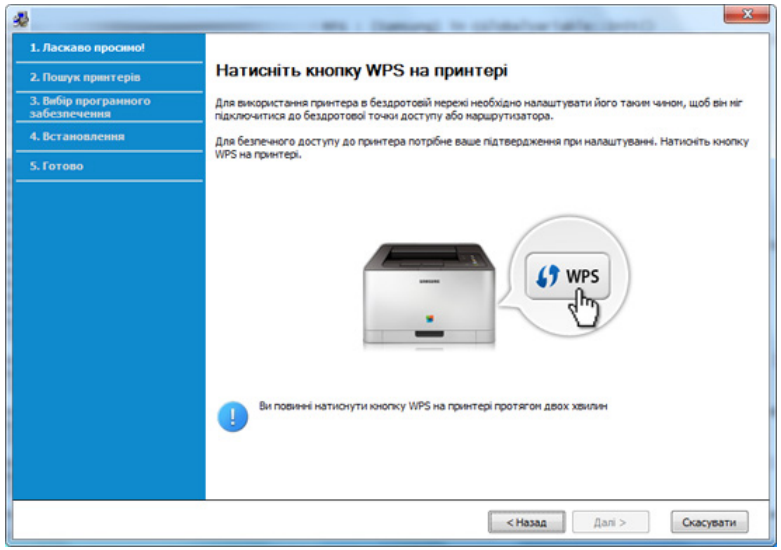

7 Після закінчення налаштування бездротової мережі натисніть **Далі**.

8 Дотримуйтесь указівок, що відображаються у вікні інсталяції.

Налаштування бездротової мережі

Ad hoc через USB-кабель

За відсутності точки доступу апарат все одно можна підключити до комп'ютера бездротовим способом. Для цього потрібно настроїти бездротову мережу Ad-Hoc, виконавши наведені нижче кроки.

Що слід підготувати

- Комп'ютер, під'єднаний до мережі
- Компакт-диск із програмним забезпеченням (постачається в комплекті)
- Апарат, обладнаний інтерфейсом бездротової мережі
- кабель USB

Створення мережі Ad-Hoc у Windows

1 Увімкніть комп'ютер і безпроводовий мережний апарат.

2 Вставте компакт-диск із програмним забезпеченням, який входить до комплекту, у пристрій читання компакт-дисків.

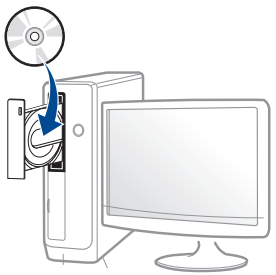

Якщо вікно інсталяції не з'являється, клацніть **Пуск** > **Все программы** > **Стандартні** > **Виконати**.

Увведіть X:**Setup.exe**, замість «X» вказавши літеру, що відповідає пристрою читання компакт-дисків, і натисніть кнопку **Гаразд**.

- Для Windows 8

  Якщо вікно встановлення не з'явилося, в **Charms(боковому меню)**, виберіть **Пошук**> **Apps(Застосунки)** та знайдіть пошук **Виконати**. Введіть X: \ Setup.exe, замінивши «X» буквою, що відповідає вашому приводу компакт-дисків і натисніть кнопку **OK**.

  Коли з'явиться вікно "**Що робити з цим компакт-диском**.", оберіть **Run Setup.exe**.

3 Прочитайте та прийміть угоду з користувачем у вікні встановлення програми. Потім клацніть **Далі**.

Налаштування бездротової мережі

4 Виберіть **Підключення до бездротової мережі** у вікні **Тип з'єднання з принтером**. Потім клацніть **Далі**.

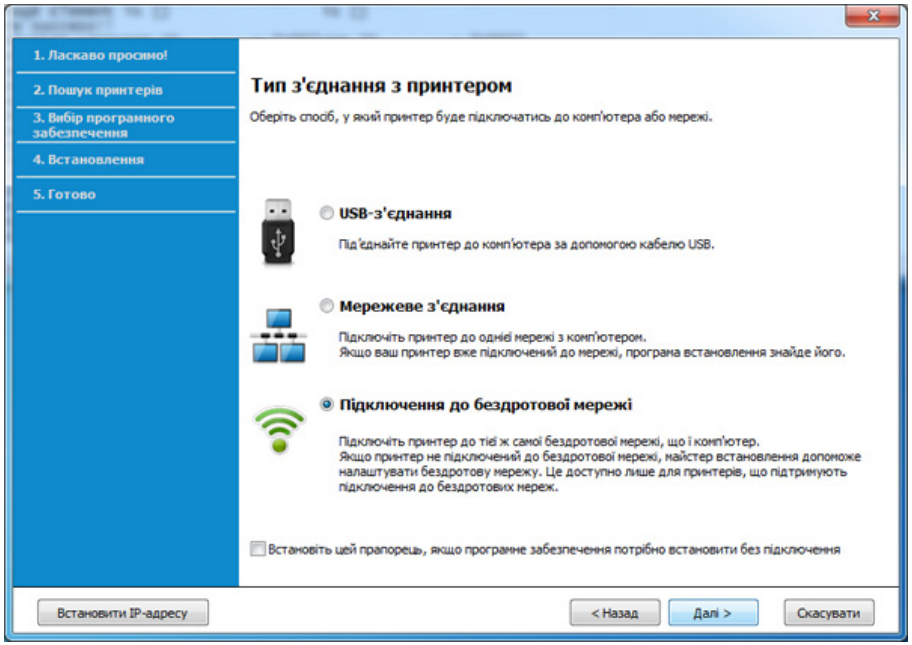

5 У вікні **Це перше встановлення принтера?** виберіть **Так, я встановлю бездротову мережу принтера.** Потім натисніть **Далі**.

Якщо принтер вже підключений до мережі, виберіть **Ні, мій принтер вже підключений до мережі**.

6 Виберіть **Використання кабелю USB** у вікні **Вибір способу налаштування бездротового підключення**. Потім клацніть **Далі**.

7 Після пошуку з'явиться список знайдених бездротових мереж. Клацніть **Додаткові настройки**.

- **Имя беспроводной сети:** введіть потрібне ім'я SSID (з урахуванням регістру).
- **Режим роботи:** Виберіть Ad-Hoc.
- **Канал:** виберіть канал (**Автоналашт.** або від 2 412 МГц до 2 467 МГц).
- **Автентифікація:** оберіть тип автентифікації.
  Відкр.сист.: автентифікація не використовується, а кодування може використовуватися або ні, залежно від потреби у захисті даних.
  Спіл. ключ: використовується автентифікація. Апарат, який має належний WEP-ключ, може мати доступ до мережі.
- **Шифрування:** виберіть тип кодування (немає, WEP64, WEP128).
- **Мережевий пароль:** введіть значення паролю кодування мережі.
- **Підтвердьте мережевий пароль:** введіть пароль кодування мережі ще раз.
- **Индекс ключа WEP:** якщо використовується кодування WEP, виберіть відповідний параметр **Индекс ключа WEP**.

Вікно безпеки бездротової мережі з'являється, якщо для мережі Ad-hoc здійснено настроювання безпеки.

Виберіть для автентифікації параметр **Відкр.сист.** або **Спіл. ключ** та клацніть **Далі**.

- WEP (Wired Equivalent Privacy) — це протокол безпеки, що запобігає несанкціонованому доступу до бездротової мережі. WEP здійснює кодування частини даних кожного пакету, що передається в бездротовії мережі, за допомогою 64-бітового чи 128-бітового WEP-ключа кодування.

Налаштування бездротової мережі

8 З’явиться віно, яке містить настройки бездротової мережі. Перевірте параметри та клацніть **Далі**.

Перед введенням IP-адреси апарата слід визначити конфігурацію мережі комп’ютера. Якщо для конфігурації мережі комп’ютера вказано значення DHCP, настройка бездротової мережі також має мати значення DHCP. Так само, якщо для конфігурації мережі комп’ютера вказано значення «Стат.», настройка бездротової мережі також має мати значення «Стат.».

Якщо для комп’ютера вказано значення DHCP, а потрібно використовувати настройку бездротової мережі зі значенням «Стат.», слід звернутися до адміністратора мережі, щоб отримати статичну IP-адресу.

- **Метод DHCP**

  Якщо метод призначення IP-адреси — DHCP, перевірте, чи відображається він у вікні **Підтвердження настройок безпроводової мережі**. Якщо відображено «Стат.», клацніть **Змінити настройки TCP/IP**, щоб змінити метод призначення на **Отримувати IP-адресу автоматично (DHCP)**.

- **Статичний метод**

  Якщо метод призначення IP-адреси — статичний, перевірте, чи відображається «Стат.» у вікні **Підтвердження настройок безпроводової мережі**. Якщо відображено значення DHCP, клацніть **Змінити настройки TCP/IP**, щоб ввести IP-адресу та інші значення конфігурації мережі для апарата.

  Наприклад:

  Якщо комп’ютер має такі параметри мережі, як зазначено нижче:

  - IP-адреса: 169.254.133.42
  - Маска підмережі: 255.255.0.0

  Тоді параметри мережі для апарата мають бути такими, як зазначено нижче:

  - IP-адреса: 169.254.133.43
  - Маска підмережі: 255.255.0.0 (маска підмережі комп’ютера)
  - Шлюз: 169.254.133.1

9 З’явиться діалогове вікно **Настроювання безпроводової мережі завершено**. Натисніть **Далі**.

10 Завершивши настроювання бездротової мережі, від’єднайте USB-кабель від комп’ютера та апарата. Натисніть **Далі**.

11 Дотримуйтесь указівок, що відображаються у вікні інсталяції.

Налаштування бездротової мережі

Настроювання у середовищі Windows (CLX-626x series)

Доступ до програми **Samsung Easy Wireless Setup** без компакт-диска: Якщо ви вже встановили драйвер принтера, ви можете відкрити програму **Samsung Easy Wireless Setup** без компакт диска (див. «Доступ до інструментів управління» на стор. 369).

Підключення до точки доступу з допомогою USB-кабелю (рекомендується)

Що слід підготувати

- Точка доступу
- Комп'ютер, під'єднаний до мережі
- Компакт-диск із програмним забезпеченням (постачається в комплекті)
- Апарат, обладнаний інтерфейсом бездротової мережі
- кабель USB

Створення інфраструктурної мережі

1. Переконайтеся, що USB-кабель правильно під'єднано до апарата.
2. Увімкніть комп'ютер, точку доступу та апарат.
3. Вставте компакт-диск із програмним забезпеченням, який входить до комплекту, у пристрій читання компакт-дисків.

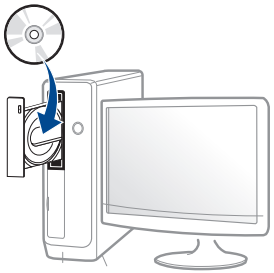

Якщо вікно інсталяції не з'являється, клацніть **Пуск** > **Все программы** > **Стандартні** > **Виконати**.

Увведіть X:**Setup.exe**, замість «X» вказавши літеру, що відповідає пристрою читання компакт-дисків, і натисніть кнопку **Гаразд**.

- Для Windows 8

  Якщо вікно встановлення не з'явилося, в **Charms(боковому меню)**, виберіть **Пошук**> **Apps(Застосунки)** та знайдіть пошук **Виконати**. Введіть X: \ Setup.exe, замінивши «X» буквою, що відповідає вашому приводу компакт-дисків і натисніть кнопку **OK**.

  Коли з'явиться вікно "**Що робити з цим компакт-диском**.", оберіть **Run Setup.exe**.

Налаштування бездротової мережі

4 Прочитайте та прийміть угоду з користувачем у вікні встановлення програми. Потім клацніть **Далі**.

5 Виберіть **Підключення до бездротової мережі** у вікні **Тип з'єднання з принтером**. Потім клацніть **Далі**.

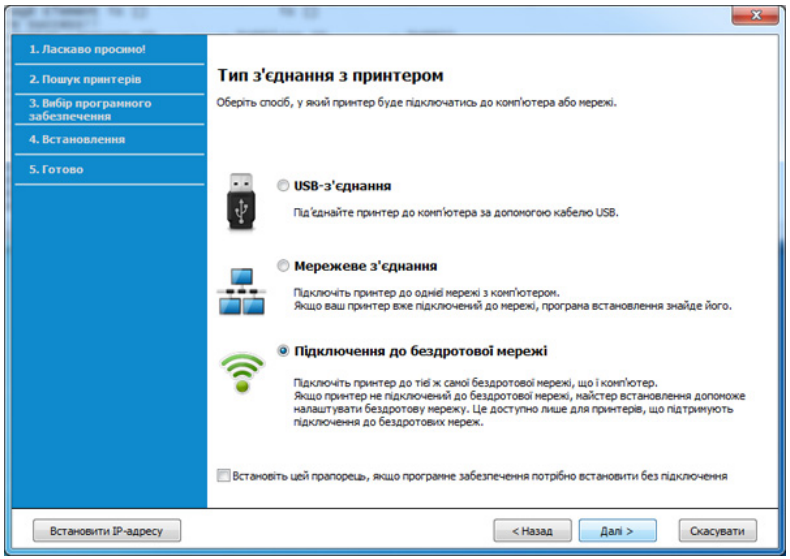

6 У вікні **Це перше встановлення принтера?** виберіть **Так, я встановлю бездротову мережу принтера.** Потім натисніть **Далі**.

Якщо принтер вже підключений до мережі, виберіть **Ні, мій принтер вже підключений до мережі**.

7 У вікні буде відображено бездротові мережеві пристрої, знайдені під час пошуку. Виберіть ім'я (SSID) потрібної точки доступу та клацніть **Далі**.

Якщо не вдалося знайти ім'я потрібної мережі або щоб настроїти конфігурацію бездротової мережі вручну, клацніть пункт **Додаткові настройки**.

- **Имя беспроводной сети:** введіть SSID потрібної точки доступу (з урахуванням регістру).
- **Режим роботи:** оберіть **Інфраструкт.**.
- **Автентифікація:** оберіть тип автентифікації.
  Відкр.сист.: автентифікація не використовується, а кодування може використовуватися або ні, залежно від потреби у захисті даних.
  Спіл. ключ: використовується автентифікація. Апарат, який має належний WEP-ключ, може мати доступ до мережі.
  WPA Personal або WPA2 Personal: Оберіть цей параметр, щоб виконати автентифікацію сервера друку залежно від заздалегідь установленого спільного ключа WPA. Використовується спільний секретний ключ (відомий як ідентифікаційна фраза «Спільний ключ»), який конфігурується вручну в точці доступу та окремо для кожного клієнта.
- **Шифрування:** виберіть тип кодування (немає, WEP64, WEP128, TKIP, AES, TKIP AES).
- **Мережевий пароль:** введіть значення паролю кодування мережі.
- **Підтвердьте мережевий пароль:** введіть пароль кодування мережі ще раз.
- **Индекс ключа WEP:** якщо використовується кодування WEP, виберіть відповідний параметр **Индекс ключа WEP**.

Налаштування бездротової мережі

Вікно безпеки бездротової мережі з’являється, якщо для точки доступу здійснено настроювання безпеки.

Уведіть пароль до точки доступу (або бездротового маршрутизатора).

8 Коли з'являється вікно мережевого підключення, відключіть мережевий кабель. Потім клацніть **Далі**. Мережевий кабель може завадити пошуку бездротових приладів.

9 Якщо ваш принтер підтримує функцію Wi-Fi Direct та вона відключена, відкриється відповідне вікно.

Якщо бажаєте увімкнути Wi-Fi Direct, встановіть прапорець у полі та натисніть Далі. Якщо ні, клацніть **Далі**.

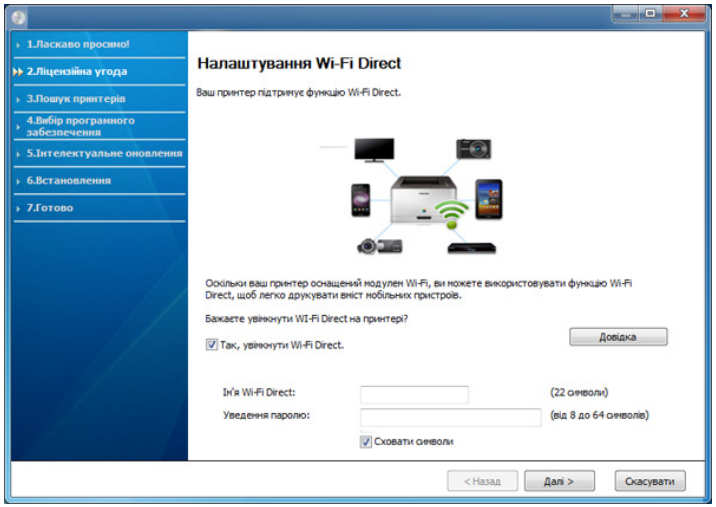

- Програма Samsung Easy Printer Manager допоможе налаштувати Wi-fi Direct (див. «Налаштування Wi-Fi Direct» на стор. 256).
- **Ім'я Wi-Fi Direct**: За замовчуванням ім'я мережі дається за назвою пристрою та має максимум 22 символи.
- **Уведення паролю** -пароль мережі, який складається з 8 ~ 64 символів.

10 Завершивши настроювання бездротової мережі, від’єднайте USB-кабель від комп’ютера та апарата. Клацніть **Далі**.

11 Дотримуйтесь указівок, що відображаються у вікні інсталяції.

Налаштування бездротової мережі

Ad hoc через USB-кабель

За відсутності точки доступу апарат все одно можна підключити до комп'ютера бездротовим способом. Для цього потрібно настроїти бездротову мережу Ad-Hoc, виконавши наведені нижче кроки.

Що слід підготувати

- Комп'ютер, під'єднаний до мережі
- Компакт-диск із програмним забезпеченням (постачається в комплекті)
- Апарат, обладнаний інтерфейсом бездротової мережі
- кабель USB

Створення мережі Ad-Hoc у Windows

1 Переконайтеся, що USB-кабель правильно під'єднано до апарата.

2 Увімкніть комп'ютер і безпроводовий мережний апарат.

3 Вставте компакт-диск із програмним забезпеченням, який входить до комплекту, у пристрій читання компакт-дисків.

Якщо вікно інсталяції не з'являється, клацніть **Пуск** > **Все программы** > **Стандартні** > **Виконати**.

Увведіть X:**Setup.exe**, замість «X» вказавши літеру, що відповідає пристрою читання компакт-дисків, і натисніть кнопку **Гаразд**.

- Для Windows 8

  Якщо вікно встановлення не з'явилося, в **Charms(боковому меню)**, виберіть **Пошук**> **Apps(Застосунки)** та знайдіть пошук **Виконати**. Введіть X: \ Setup.exe, замінивши «X» буквою, що відповідає вашому приводу компакт-дисків і натисніть кнопку **OK**.

  Коли з'явиться вікно "**Що робити з цим компакт-диском**.", оберіть **Run Setup.exe**.

4 Прочитайте та прийміть угоду з користувачем у вікні встановлення програми. Потім клацніть **Далі**.

Налаштування бездротової мережі

5 Виберіть **Підключення до бездротової мережі** у вікні **Тип з'єднання з принтером**. Потім клацніть **Далі**.

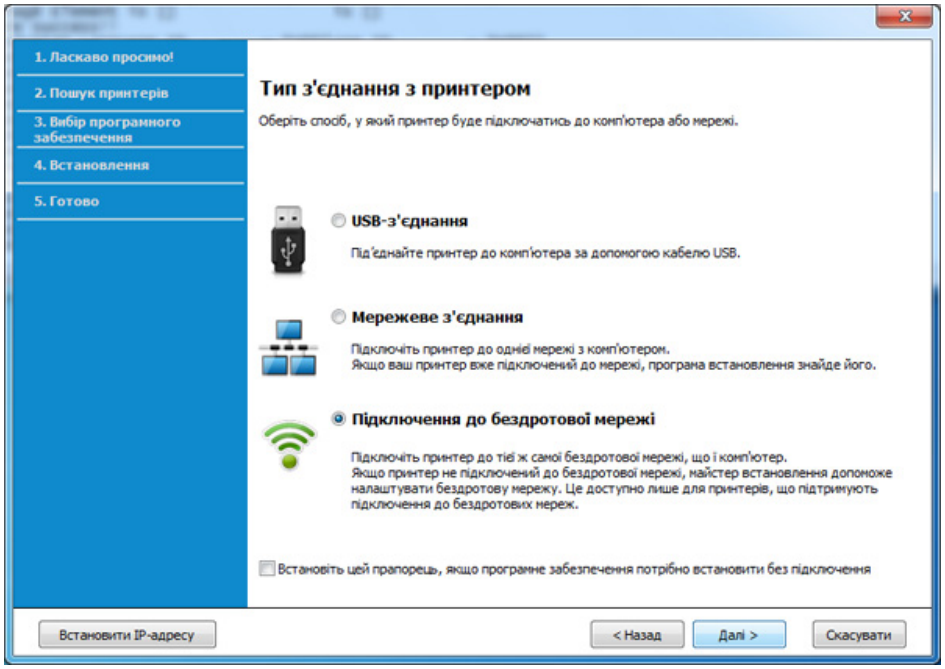

6 У вікні **Це перше встановлення принтера?** виберіть **Так, я встановлю бездротову мережу принтера.** Потім натисніть **Далі**.

Якщо принтер вже підключений до мережі, виберіть **Ні, мій принтер вже підключений до мережі**.

7 Після пошуку з'явиться список знайдених бездротових мереж. Клацніть **Додаткові настройки**.

- **Имя беспроводной сети:** введіть потрібне ім'я SSID (з урахуванням регістру).
- **Режим роботи:** Виберіть Ad-Hoc.
- **Канал:** виберіть канал (**Автоналашт.** або від 2 412 МГц до 2 467 МГц).
- **Автентифікація:** оберіть тип автентифікації.
  Відкр.сист.: автентифікація не використовується, а кодування може використовуватися або ні, залежно від потреби у захисті даних.
  Спіл. ключ: використовується автентифікація. Апарат, який має належний WEP-ключ, може мати доступ до мережі.
- **Шифрування:** виберіть тип кодування (немає, WEP64, WEP128).
- **Мережевий пароль:** введіть значення паролю кодування мережі.
- **Підтвердьте мережевий пароль:** введіть пароль кодування мережі ще раз.
- **Индекс ключа WEP:** якщо використовується кодування WEP, виберіть відповідний параметр **Индекс ключа WEP**.

Вікно безпеки бездротової мережі з'являється, якщо для мережі Ad-hoc здійснено настроювання безпеки.

Виберіть для автентифікації параметр **Відкр.сист.** або **Спіл. ключ** та клацніть **Далі**.

- WEP (Wired Equivalent Privacy) — це протокол безпеки, що запобігає несанкціонованому доступу до бездротової мережі. WEP здійснює кодування частини даних кожного пакету, що передається в бездротовії мережі, за допомогою 64-бітового чи 128-бітового WEP-ключа кодування.

Налаштування бездротової мережі

8 З’явиться віно, яке містить настройки бездротової мережі. Перевірте параметри та клацніть **Далі**.

Перед введенням IP-адреси апарата слід визначити конфігурацію мережі комп’ютера. Якщо для конфігурації мережі комп’ютера вказано значення DHCP, настройка бездротової мережі також має мати значення DHCP. Так само, якщо для конфігурації мережі комп’ютера вказано значення «Стат.», настройка бездротової мережі також має мати значення «Стат.».

Якщо для комп’ютера вказано значення DHCP, а потрібно використовувати настройку бездротової мережі зі значенням «Стат.», слід звернутися до адміністратора мережі, щоб отримати статичну IP-адресу.

- **Метод DHCP**

  Якщо метод призначення IP-адреси — DHCP, перевірте, чи відображається він у вікні **Підтвердження настройок безпроводової мережі**. Якщо відображено «Стат.», клацніть **Змінити настройки TCP/IP**, щоб змінити метод призначення на **Отримувати IP-адресу автоматично (DHCP)**.

- **Статичний метод**

  Якщо метод призначення IP-адреси — статичний, перевірте, чи відображається «Стат.» у вікні **Підтвердження настройок безпроводової мережі**. Якщо відображено значення DHCP, клацніть **Змінити настройки TCP/IP**, щоб ввести IP-адресу та інші значення конфігурації мережі для апарата.

  Наприклад:

  Якщо комп’ютер має такі параметри мережі, як зазначено нижче:

  - IP-адреса: 169.254.133.42
  - Маска підмережі: 255.255.0.0

  Тоді параметри мережі для апарата мають бути такими, як зазначено нижче:

  - IP-адреса: 169.254.133.**43**
  - Маска підмережі: 255.255.0.0 (маска підмережі комп’ютера)
  - Шлюз: 169.254.133.**1**

9 З’явиться діалогове вікно **Настроювання безпроводової мережі завершено**. Клацніть **Далі**.

10 Завершивши настроювання бездротової мережі, від’єднайте USB-кабель від комп’ютера та апарата. Клацніть **Далі**.

11 Дотримуйтесь указівок, що відображаються у вікні інсталяції.

Налаштування бездротової мережі

Настроювання у середовищі Mac (CLX-419x series/C186x series)

Підключення до точки доступу з допомогою USB-кабелю

Що слід підготувати

- Точка доступу
- Комп'ютер, під'єднаний до мережі
- Компакт-диск із програмним забезпеченням (постачається в комплекті)
- Апарат, обладнаний інтерфейсом бездротової мережі
- кабель USB

Вам треба завантажити пакети програмного забезпечення для Mac OS X 10.4 з веб-сайта Samsung, щоб інсталювати програмне забезпечення принтера (http://www.samsung.com > знайти свій продукт > Підтримка та завантаження).

1 Перевірте, чи під'єднано пристрій до вашого комп'ютера та чи його увімкнуто.

2 Вставте компакт-диск із програмним забезпеченням, який входить до комплекту, у пристрій читання компакт-дисків.

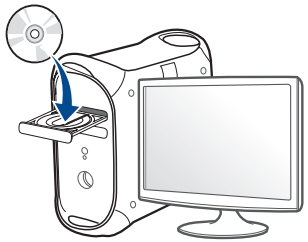

3 Двічі клацніть мишкою значок компакт-диска, що з'явиться на робочому столі Mac.

- Для Mac OS X 10.8 двічі клацніть позначку CD-ROM, яка відображається у полі **Finder**.

4 Двічі клацніть значок **Installer OS X** в папці **MAC_Installer**.

5 Клацніть **Continue**.

6 Прочитайте ліцензійну угоду та клацніть **Continue**.

7 Клацніть **Agree**, щоб погодитись з ліцензійною угодою.

8 Клацніть **Install**. Буде інстальовано всі компоненти, потрібні для роботи апарата.

Якщо вибрати **Customize**, можна виконати встановлення лише окремих компонентів.

Налаштування бездротової мережі

9 Введіть пароль та клацніть **OK**.

10 Виберіть **Configuration of Wireless network** у вікні **Printer Connection Type** та клацніть **Continue**.

11 На екрані **Настройка беспроводной сети** оберіть **Using a USB cable** та клацніть **Next**.

Якщо це вікно не відриється, переходьте до кроку 15.

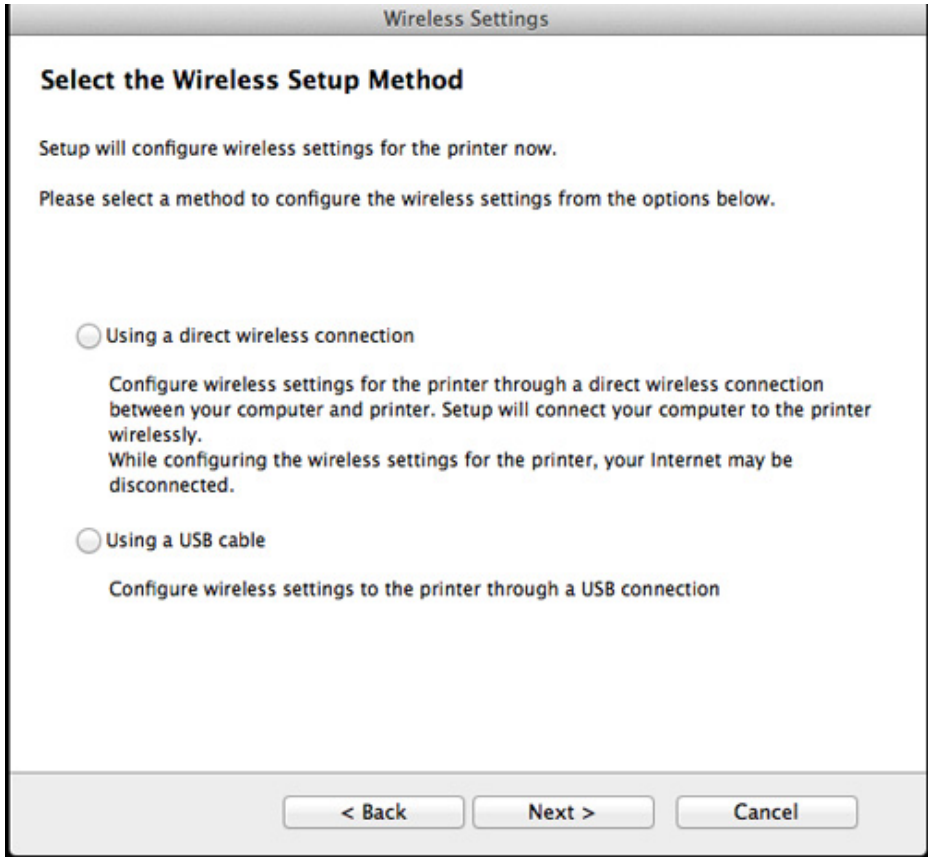

Налаштування бездротової мережі

12 У вікні буде відображено бездротові мережеві пристрої, знайдені під час пошуку. Виберіть ім’я (SSID) потрібної точки доступу та клацніть **Next**.

Щоб настроїти конфігурацію бездротової мережі вручну, виберіть **Advanced Setting**.

- **Enter the wireless Network Name:** введіть SSID потрібної точки доступу (з урахуванням регістру).
- **Operation Mode:** оберіть **Infrastructure**.
- **Authentication:** оберіть тип автентифікації.

  Open System: автентифікація не використовується, а кодування може використовуватися або ні, залежно від потреби у захисті даних.

  Shared Key: використовується автентифікація. Апарат, який має належний WEP-ключ, може мати доступ до мережі.

  WPA Personal або WPA2 Personal: Оберіть цей параметр, щоб виконати автентифікацію сервера друку залежно від заздалегідь установленого спільного ключа WPA. Використовується спільний секретний ключ (відомий як ідентифікаційна фраза «Спільний ключ»), який конфігурується вручну в точці доступу та окремо для кожного клієнта.
- **Encryption:** оберіть тип кодування (немає, WEP64, WEP128, TKIP, AES, TKIP AES).
- **Network Password:** введіть значення паролю кодування мережі.
- **Confirm Network Password:** введіть пароль кодування мережі ще раз.
- **WEP Key Index:** якщо використовується кодування WEP, виберіть відповідний параметр **WEP Key Index**.

Вікно безпеки бездротової мережі з’являється, якщо для точки доступу здійснено настроювання безпеки.

Уведіть пароль до точки доступу (або бездротового маршрутизатора).

13 З’явиться віно, яке містить настройки бездротової мережі. Перевірте параметри та клацніть **Next**.

- Функція Wi-Fi Direct з'являється на екрані лише у тому разі, якщо принтер підтримує цю функцію.
- Програма Samsung Easy Printer Manager допоможе налаштувати Wi-fi Direct (див. «Налаштування Wi-Fi Direct» на стор. 256).
- **Wi-Fi Direct Name**: За замовчуванням ім'я мережі дається за назвою пристрою та має максимум 22 символи.
- **Password setting** -пароль мережі, який складається з 8 ~ 64 символів.

14 З’явиться діалогове вікно **Wireless Network Setting Complete**. Натисніть **Next**.

15 Завершивши настроювання бездротової мережі, від’єднайте USB-кабель від комп’ютера та апарата. Натисніть **Next**.

Налаштування бездротової мережі

Точка доступу без кабелю USB (рекомендується)

Що слід підготувати

- Комп'ютер з Wi-Fi-підключенням під керуванням Mac OS 10.7 або пізнішої версії та точка доступу (маршрутизатор)
- Компакт-диск із програмним забезпеченням (постачається в комплекті)
- Апарат, обладнаний інтерфейсом бездротової мережі

Вам треба завантажити пакети програмного забезпечення для Mac OS X 10.4 з веб-сайта Samsung, щоб інсталювати програмне забезпечення принтера (http://www.samsung.com > знайти свій продукт > Підтримка та завантаження).

1 Перевірте, чи під'єднано пристрій до вашого комп'ютера та чи його увімкнуто.

2 Вставте компакт-диск із програмним забезпеченням, який входить до комплекту, у пристрій читання компакт-дисків.

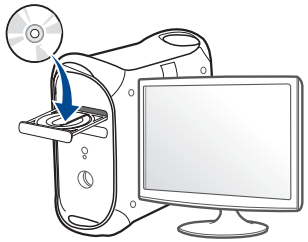

3 Двічі клацніть мишкою значок компакт-диска, що з'явиться на робочому столі Mac.

- Для Mac OS X 10.8 двічі клацніть позначку CD-ROM, яка відображається у полі **Finder**.

4 Двічі клацніть значок **Installer OS X** в папці **MAC_Installer**.

5 Клацніть **Continue**.

6 Прочитайте ліцензійну угоду та клацніть **Continue**.

7 Клацніть **Agree**, щоб погодитись з ліцензійною угодою.

8 Клацніть **Install**. Буде інстальовано всі компоненти, потрібні для роботи апарата.

Якщо вибрати **Customize**, можна виконати встановлення лише окремих компонентів.

Налаштування бездротової мережі

9 Введіть пароль та клацніть **OK**.

10 Виберіть **Configuration of Wireless network** у вікні **Printer Connection Type** та клацніть **Continue**.

11 На екрані **Wireless Settings** оберіть **Using a direct wireless connection** та клацніть **Next**.

Якщо це вікно не відриється, переходьте до кроку 13.

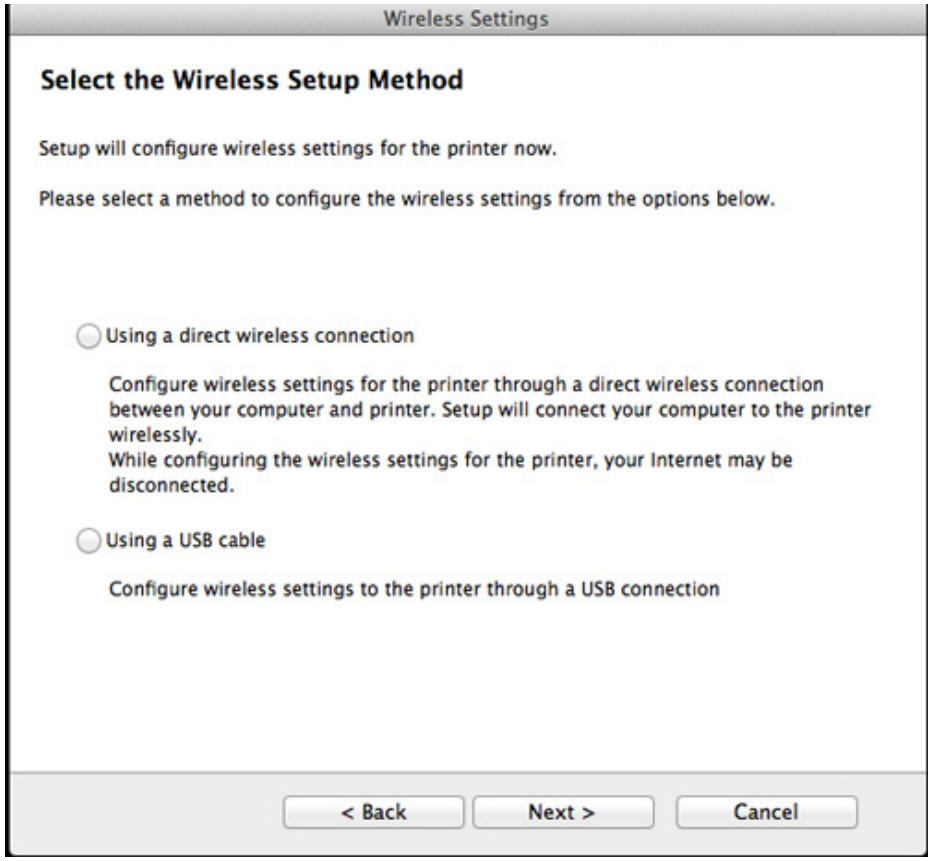

Налаштування бездротової мережі

Якщо відкриється вікно, показане нижче, натисніть кнопку (WPS) на панелі управління та утримуйте протягом 2 хвилин.

- Для моделей з сенсорним екраном натисніть **Принять** на сенсорному екрані.

12 Після закінчення налаштування бездротової мережі натисніть **Next**.

13 Після завершення установки клацніть **Close**.

Ad hoc через USB-кабель

За відсутності точки доступу, апарат все одно можна підключити до комп'ютера бездротовим способом. Для цього потрібно настроїти бездротову мережу Ad-Hoc, виконавши наведені нижче кроки.

Що слід підготувати

- Комп'ютер, під'єднаний до мережі
- Компакт-диск із програмним забезпеченням (постачається в комплекті)
- Апарат, обладнаний інтерфейсом бездротової мережі
- кабель USB

Створення мережі Ad-Hoc у Mac

Вам треба завантажити пакети програмного забезпечення для Mac OS X 10.4 з веб-сайта Samsung, щоб інсталювати програмне забезпечення принтера (http://www.samsung.com > знайти свій продукт > Підтримка та завантаження).

Налаштування бездротової мережі

1 Перевірте, чи під'єднано пристрій до вашого комп'ютера та чи його увімкнуто.

2 Вставте компакт-диск із програмним забезпеченням, який входить до комплекту, у пристрій читання компакт-дисків.

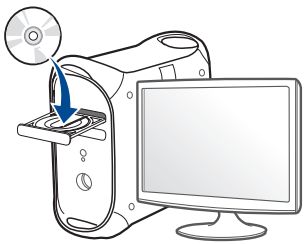

3 Двічі клацніть мишкою значок компакт-диска, що з'явиться на робочому столі Mac.

- Для Mac OS X 10.8 двічі клацніть позначку CD-ROM, яка відображається у полі **Finder**.

4 Двічі клацніть значок **Installer OS X** в папці **MAC_Installer**.

5 Клацніть **Continue**.

6 Прочитайте ліцензійну угоду та клацніть **Continue**.

7 Клацніть **Agree**, щоб погодитись з ліцензійною угодою.

8 Клацніть **Install**. Буде інстальовано всі компоненти, потрібні для роботи апарата.

Якщо вибрати **Customize**, можна виконати встановлення лише окремих компонентів.

9 Введіть пароль та клацніть **OK**.

10 Виберіть **Configuration of Wireless network** у вікні **Printer Connection Type** та клацніть **Continue**.

Налаштування бездротової мережі

11 Після пошуку з’явиться список знайдених бездротових мереж. Клацніть **Advanced Setting**.

- **Enter the wireless Network Name:** введіть потрібне ім’я SSID (з урахуванням регістру).
- **Operation Mode:** Виберіть Ad-Hoc.
- **Channel:** виберіть канал (**Auto Setting** або від 2 412 МГц до 2 467 МГц).
- **Authentication:** оберіть тип автентифікації.
  Open System: автентифікація не використовується, а кодування може використовуватися або ні, залежно від потреби у захисті даних.
  Shared Key: використовується автентифікація. Апарат, який має належний WEP-ключ, може мати доступ до мережі.
- **Encryption:** виберіть тип кодування (немає, WEP64, WEP128).
- **Network Password:** введіть значення паролю кодування мережі.
- **Confirm Network Password:** введіть пароль кодування мережі ще раз.
- **WEP Key Index:** якщо використовується кодування WEP, виберіть відповідний параметр **WEP Key Index**.

Вікно безпеки бездротової мережі з’являється, якщо для мережі Ad-hoc здійснено настроювання безпеки.

Виберіть для автентифікації параметр **Open System** або **Shared Key** та клацніть **Next**.

- WEP (Wired Equivalent Privacy) — це протокол безпеки, що запобігає несанкціонованому доступу до бездротової мережі. WEP здійснює кодування частини даних кожного пакету, що передається в бездротовії мережі, за допомогою 64-бітового чи 128-бітового WEP-ключа кодування.

12 З’явиться віно, яке містить настройки бездротової мережі. Перевірте параметри та клацніть **Next**.

Перед введенням IP-адреси апарата слід визначити конфігурацію мережі комп’ютера. Якщо для конфігурації мережі комп’ютера вказано значення DHCP, настройка бездротової мережі також має мати значення DHCP. Так само, якщо для конфігурації мережі комп’ютера вказано значення «Стат.», настройка бездротової мережі також має мати значення «Стат.».

Якщо для комп’ютера задане значення «DHCP», а потрібно використовувати настройку бездротової мережі «Стат.», слід звернутися до адміністратора мережі, щоб отримати статичну IP-адресу.

- **Метод DHCP**
  Якщо метод призначення IP-адреси — DHCP, перевірте, чи відображається він у вікні **Wireless Network Setting Confirm**. Якщо відображено «Стат.», клацніть **Change TCP/IP**, щоб змінити метод призначення на **Receive IP address automatically (DHCP)**.
- **Статичний метод**
  Якщо метод призначення IP-адреси — статичний, перевірте, чи відображається «Стат.» у вікні **Wireless Network Setting Confirm**. Якщо відображено значення DHCP, клацніть **Change TCP/IP**, щоб ввести IP-адресу та інші значення конфігурації мережі для апарата.
  Наприклад:
  Якщо комп’ютер має такі параметри мережі, як зазначено нижче:
  - IP-адреса: 169.254.133.42
  - Маска підмережі: 255.255.0.0

Тоді параметри мережі для апарата мають бути такими, як зазначено нижче:

- IP-адреса: 169.254.133.**43**
- Маска підмережі: 255.255.0.0 (маска підмережі комп'ютера)
- Шлюз: 169.254.133.**1**

13 Коли з'явиться вікно з повідомленням про підключення до мережі, відключіть мережевий кабель та клацніть **Next**.

Якщо мережевий кабель підключено, він може завадити знаходженню вашого пристрою у мережі під час налаштування бездротової мережі.

14 Бездротове мережне підключення буде встановлено згідно з конфігурацією мережі.

15 Налаштування бездротової мережі завершено. Після завершення інсталяції натисніть кнопку **Quit**.

Після налаштування бездротової мережі потрібно інсталювати драйвер апарата для друку із програми (див. «Встановлення в ОС Mac» на стор. 191).

Настроювання у середовищі Mac (CLX-626x series)

Підключення до точки доступу з допомогою USB-кабелю (рекомендується)

Що слід підготувати

- Точка доступу
- Комп'ютер, під'єднаний до мережі
- Компакт-диск із програмним забезпеченням (постачається в комплекті)
- Апарат, обладнаний інтерфейсом бездротової мережі
- кабель USB

Вам треба завантажити пакети програмного забезпечення для Mac OS X 10.4 з веб-сайта Samsung, щоб інсталювати програмне забезпечення принтера (http://www.samsung.com > знайти свій продукт > Підтримка та завантаження).

Налаштування бездротової мережі

1 Перевірте, чи під'єднано пристрій до вашого комп'ютера та чи його увімкнуто.

2 Вставте компакт-диск із програмним забезпеченням, який входить до комплекту, у пристрій читання компакт-дисків.

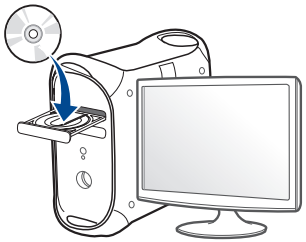

3 Двічі клацніть мишкою значок компакт-диска, що з'явиться на робочому столі Mac.

- Для Mac OS X 10.8 двічі клацніть позначку CD-ROM, яка відображається у полі **Finder**.

4 Двічі клацніть значок **Installer OS X** в папці **MAC_Installer**.

5 Клацніть **Continue**.

6 Прочитайте ліцензійну угоду та клацніть **Continue**.

7 Клацніть **Agree**, щоб погодитись з ліцензійною угодою.

8 Клацніть **Install**. Буде інстальовано всі компоненти, потрібні для роботи апарата.

Якщо вибрати **Customize**, можна виконати встановлення лише окремих компонентів.

9 Введіть пароль та клацніть **OK**.

10 Виберіть **Configuration of Wireless network** у вікні **Printer Connection Type** та клацніть **Continue**.

Налаштування бездротової мережі

11 У вікні буде відображено бездротові мережеві пристрої, знайдені під час пошуку. Виберіть ім'я (SSID) потрібної точки доступу та клацніть **Next**.

Щоб настроїти конфігурацію бездротової мережі вручну, виберіть **Advanced Setting**.

- **Enter the wireless Network Name:** введіть SSID потрібної точки доступу (з урахуванням регістру).
- **Operation Mode:** оберіть **Infrastructure**.
- **Authentication:** оберіть тип автентифікації.

  Open System: автентифікація не використовується, а кодування може використовуватися або ні, залежно від потреби у захисті даних.

  Shared Key: використовується автентифікація. Апарат, який має належний WEP-ключ, може мати доступ до мережі.

  WPA Personal або WPA2 Personal: Оберіть цей параметр, щоб виконати автентифікацію сервера друку залежно від заздалегідь установленого спільного ключа WPA. Використовується спільний секретний ключ (відомий як ідентифікаційна фраза «Спільний ключ»), який конфігурується вручну в точці доступу та окремо для кожного клієнта.
- **Encryption:** оберіть тип кодування (немає, WEP64, WEP128, TKIP, AES, TKIP AES).
- **Network Password:** введіть значення паролю кодування мережі.
- **Confirm Network Password:** введіть пароль кодування мережі ще раз.
- **WEP Key Index:** якщо використовується кодування WEP, виберіть відповідний параметр **WEP Key Index**.

Вікно безпеки бездротової мережі з'являється, якщо для точки доступу здійснено настроювання безпеки.

Уведіть пароль до точки доступу (або бездротового маршрутизатора).

12 Якщо ваш принтер підтримує функцію Wi-Fi Direct та вона відключена, відкриється відповідне вікно.

Якщо бажаєте увімкнути Wi-Fi Direct, встановіть прапорець у полі та натисніть Next. Якщо ні, клацніть **Next**.

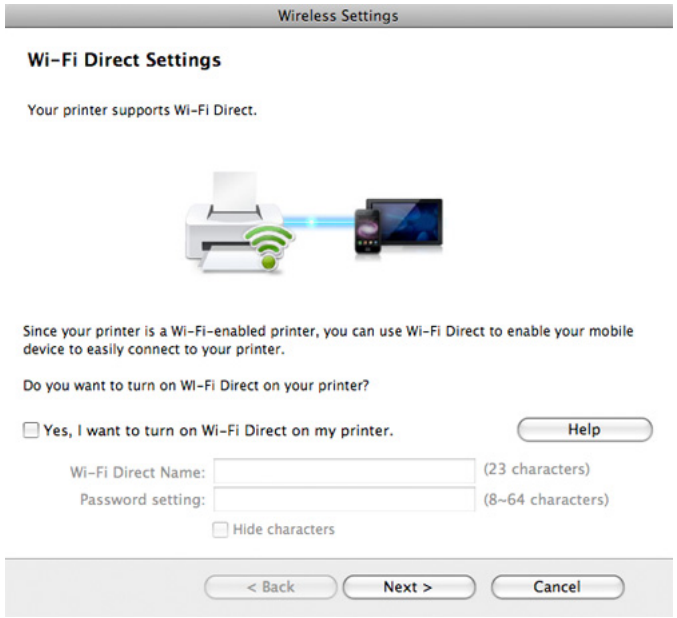

Налаштування бездротової мережі

- Програма Samsung Easy Printer Manager допоможе налаштувати Wi-fi Direct (див. «Налаштування Wi-Fi Direct» на стор. 256).
- **Ім'я Wi-Fi Direct**: За замовчуванням ім'я мережі дається за назвою пристрою та має максимум 22 символи.
- **Уведення паролю** -пароль мережі, який складається з 8 ~ 64 символів.

13 Завершивши настроювання бездротової мережі, від'єднайте USB-кабель від комп'ютера та апарата.

14 Налаштування бездротової мережі завершено. Після завершення інсталяції натисніть кнопку **Quit**.

Після налаштування бездротової мережі потрібно інсталювати драйвер апарата для друку із програми (див. «Встановлення в ОС Mac» на стор. 191).

Ad hoc через USB-кабель

За відсутності точки доступу, апарат все одно можна підключити до комп'ютера бездротовим способом. Для цього потрібно настроїти бездротову мережу Ad-Hoc, виконавши наведені нижче кроки.

Що слід підготувати

- Комп'ютер, під'єднаний до мережі
- Компакт-диск із програмним забезпеченням (постачається в комплекті)
- Апарат, обладнаний інтерфейсом бездротової мережі
- кабель USB

Створення мережі Ad-Hoc у Mac

Вам треба завантажити пакети програмного забезпечення для Mac OS X 10.4 з веб-сайта Samsung, щоб інсталювати програмне забезпечення принтера (http://www.samsung.com > знайти свій продукт > Підтримка та завантаження).

Налаштування бездротової мережі

1 Перевірте, чи під'єднано пристрій до вашого комп'ютера та чи його увімкнуто.

2 Вставте компакт-диск із програмним забезпеченням, який входить до комплекту, у пристрій читання компакт-дисків.

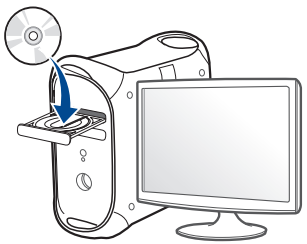

3 Двічі клацніть мишкою значок компакт-диска, що з'явиться на робочому столі Mac.

- Для Mac OS X 10.8 двічі клацніть позначку CD-ROM, яка відображається у полі **Finder**.

4 Двічі клацніть значок **Installer OS X** в папці **MAC_Installer**.

5 Клацніть **Continue**.

6 Прочитайте ліцензійну угоду та клацніть **Continue**.

7 Клацніть **Agree**, щоб погодитись з ліцензійною угодою.

8 Клацніть **Install**. Буде інстальовано всі компоненти, потрібні для роботи апарата.

Якщо вибрати **Customize**, можна виконати встановлення лише окремих компонентів.

9 Введіть пароль та клацніть **OK**.

10 Виберіть **Configuration of Wireless network** у вікні **Printer Connection Type** та клацніть **Continue**.

Налаштування бездротової мережі

11 Після пошуку з’явиться список знайдених бездротових мереж. Клацніть **Advanced Setting**.

- **Enter the wireless Network Name:** введіть потрібне ім’я SSID (з урахуванням регістру).
- **Operation Mode:** Виберіть Ad-Hoc.
- **Channel:** виберіть канал (**Auto Setting** або від 2 412 МГц до 2 467 МГц).
- **Authentication:** оберіть тип автентифікації.
  Open System: автентифікація не використовується, а кодування може використовуватися або ні, залежно від потреби у захисті даних.
  Shared Key: використовується автентифікація. Апарат, який має належний WEP-ключ, може мати доступ до мережі.
- **Encryption:** виберіть тип кодування (немає, WEP64, WEP128).
- **Network Password:** введіть значення паролю кодування мережі.
- **Confirm Network Password:** введіть пароль кодування мережі ще раз.
- **WEP Key Index:** якщо використовується кодування WEP, виберіть відповідний параметр **WEP Key Index**.

Вікно безпеки бездротової мережі з’являється, якщо для мережі Ad-hoc здійснено настроювання безпеки.

Виберіть для автентифікації параметр **Open System** або **Shared Key** та клацніть **Next**.

- WEP (Wired Equivalent Privacy) — це протокол безпеки, що запобігає несанкціонованому доступу до бездротової мережі. WEP здійснює кодування частини даних кожного пакету, що передається в бездротовії мережі, за допомогою 64-бітового чи 128-бітового WEP-ключа кодування.

12 З’явиться віно, яке містить настройки бездротової мережі. Перевірте параметри та клацніть **Next**.

Перед введенням IP-адреси апарата слід визначити конфігурацію мережі комп’ютера. Якщо для конфігурації мережі комп’ютера вказано значення DHCP, настройка бездротової мережі також має мати значення DHCP. Так само, якщо для конфігурації мережі комп’ютера вказано значення «Стат.», настройка бездротової мережі також має мати значення «Стат.».

Якщо для комп’ютера задане значення «DHCP», а потрібно використовувати настройку бездротової мережі «Стат.», слід звернутися до адміністратора мережі, щоб отримати статичну IP-адресу.

- **Метод DHCP**
  Якщо метод призначення IP-адреси — DHCP, перевірте, чи відображається він у вікні **Wireless Network Setting Confirm**. Якщо відображено «Стат.», клацніть **Change TCP/IP**, щоб змінити метод призначення на **Receive IP address automatically (DHCP)**.
- **Статичний метод**
  Якщо метод призначення IP-адреси — статичний, перевірте, чи відображається «Стат.» у вікні **Wireless Network Setting Confirm**. Якщо відображено значення DHCP, клацніть **Change TCP/IP**, щоб ввести IP-адресу та інші значення конфігурації мережі для апарата.
  Наприклад:
  Якщо комп’ютер має такі параметри мережі, як зазначено нижче:
  - IP-адреса: 169.254.133.42
  - Маска підмережі: 255.255.0.0

Тоді параметри мережі для апарата мають бути такими, як зазначено нижче:

- IP-адреса: 169.254.133.**43**
- Маска підмережі: 255.255.0.0 (маска підмережі комп'ютера)
- Шлюз: 169.254.133.**1**

13 Коли з'явиться вікно з повідомленням про підключення до мережі, відключіть мережевий кабель та клацніть **Next**.

Якщо мережевий кабель підключено, він може завадити знаходженню вашого пристрою у мережі під час налаштування бездротової мережі.

14 Бездротове мережне підключення буде встановлено згідно з конфігурацією мережі.

15 Налаштування бездротової мережі завершено. Після завершення інсталяції натисніть кнопку **Quit**.

Після налаштування бездротової мережі потрібно інсталювати драйвер апарата для друку із програми (див. «Встановлення в ОС Mac» на стор. 191).

За допомогою мережного кабелю

Ця функція буде недоступною, якщо пристрій не підтримує мережевий інтерфейс (див. «Вигляд ззаду» на стор. 28).

Цей апарат мережево сумісний. Щоб він міг робити в мережі, потрібно виконати деякі процедури з настроювання.

- Після налаштування бездротової мережі потрібно інсталювати драйвер апарата для друку із програми (див. «Встановлення драйвера через мережу» на стор. 201).
- За відомостями про конфігурацію мережі зверніться до адміністратора мережі або особи, відповідальної за настроювання бездротової мережі.

Що слід підготувати

- Точка доступу
- Комп'ютер, під'єднаний до мережі
- Компакт-диск із програмним забезпеченням (постачається в комплекті)
- Апарат, обладнаний інтерфейсом бездротової мережі
- Мережевий кабель

Налаштування бездротової мережі

Друк звіту про конфігурацію мережі

Щоб визначити мережні настройки апарата, можна надрукувати звіт про конфігурацію мережі.

див. «Друк звіту про конфігурацію мережі» на стор. 197

Настроювання IP-адреси за допомогою програми SetIP (Windows)

Це програма для ручного настроювання мережевої IP-адреси апарата, використовуючи MAC-адресу для зв'язку з апаратом. MAC-адреса — це серійний номер апаратного мережевого інтерфейсу, і її можна знайти у **звіті про конфігурацію мережі**.

див. «Задавання IP-адреси» на стор. 197

Настроювання бездротової мережі апарата

Перш ніж розпочати, потрібно визначити ім'я бездротової мережі (ідентифікатор SSID) та її ключ, якщо вона зашифрована. Ці дані було вказано під час установлення точки доступу (або бездротового маршрутизатора). Якщо дані бездротового середовища невідомі, зверніться до адміністратора мережі.

Для настроювання параметрів бездротової мережі можна скористатися програмою **SyncThru™ Web Service**.

Використання SyncThru™ Web Service

Перш ніж розпочати настроювання параметрів бездротової мережі, перевірте стан з'єднання з кабелем.

1. Переконайтеся, що мережний кабель підключено до апарата. Якщо ні, під'єднайте апарат до мережі за допомогою стандартного мережевого кабеля.
2. Запустіть програму-оглядач, таку як Internet Explorer, Safari або Firefox, і у її вікні введіть нову IP-адресу апарата.

   Наприклад:

3. Клацніть **Вход в систему** угорі праворуч веб-сайта SyncThru™ Web Service.
4. Введіть дані в полях **Идентификатор** і **Пароль** і тоді клацніть **Вход в систему**. З міркувань безпеки рекомендуємо змінити стандартний пароль.
   - **Идентификатор: admin**
   - **Пароль: sec00000**
5. Коли відкриється вікно **SyncThru™ Web Service**, клацніть **Параметры сети**.
6. Клацніть **Беспроводной** > **С помощью мастера**.

Налаштування бездротової мережі

Пункт **С помощью мастера** допоможе настроїти конфігурацію бездротової мережі. Але, якщо потрібно встановити бездротову мережу вручну, виберіть параметр **Другая**.

7 Виберіть одне ім’я мережі зі списку **Сетевое имя (SSID)**.

- **SSID**: SSID (Service Set Identifier) — це ім’я, яке використовується для ідентифікації бездротової мережі. Точки доступу та бездротові пристрої, які намагаються підключитися до певної бездротової мережі, мають використовувати однаковий ідентифікатор SSID. У SSID враховується регістр.
- **Режим работы**: Меню **Режим работы** стосується типу безпроводових під’єднань (див. «Ім’я бездротової мережі та мережний пароль» на стор. 214).
  - **Ad-hoc**: дозволяє бездротовим пристроям встановлювати між собою безпосередній зв’язок в одноранговому середовищі.
  - **Инфраструктура**: дозволяє бездротовим пристроям встановлювати між собою зв’язок через точку доступу.

Якщо параметр **Режим работы** вашої мережі має значення **Инфраструктура**, виберіть SSID точки доступу. Якщо параметр **Режим работы** має значення **Ad-hoc**, виберіть SSID апарата.

8 Натисніть **Далее**.

Якщо з’явиться вікно настроювання безпеки бездротової мережі, введіть зареєстрований пароль (пароль мережі) і натисніть кнопку **Далее**.

9 Коли з’явиться вікно підтвердження, перевірте настройки бездротової мережі. Якщо настройки правильні, натисніть кнопку **Применить**.

Від’єднайте мережевий кабель (стандартний або мережевий). Після цього апарат розпочне бездротовий зв’язок із мережею. У режимі Ad-hoc можна водночас використовувати як дротову, так і бездротову локальну мережу.

10 Вставте компакт-диск, що входить до комплекту постачання, у комп'ютер, та налаштуйте бездротову мережу, дотримуючись вказівок на екрані.

Налаштування бездротової мережі

Увімкнення й вимкнення мережі Wi-Fi

Мережу Wi-Fi можна також увімкнути та вискнути в меню **Сеть** на панелі управління, якщо ваш пистрій оснащений екраном.

1 Переконайтеся, що мережевий кабель правильно під'єднано до апарата. Якщо ні, під'єднайте апарат до мережі за допомогою стандартного мережевого кабеля.

2 Запустіть програму-оглядач, таку як Internet Explorer, Safari або Firefox, і у її вікні введіть нову IP-адресу апарата.

Наприклад:

3 Клацніть посилання **Вход в систему** у лівому верхньому куті веб-сайту SyncThru™ Web Service.

4 Введіть дані в полях **Идентификатор** і **Пароль** і тоді клацніть **Вход в систему**. З міркувань безпеки рекомендуємо змінити стандартний пароль.

- **Идентификатор: admin**
- **Пароль: sec00000**

5 Коли відкриється вікно **SyncThru™ Web Service**, клацніть **Параметры сети**.

6 Клацніть **Беспроводной** > **Другая**.

Можна також увімкнути або вимкнути мережу Wi-Fi.

Налаштування бездротової мережі

Налаштування Wi-Fi Direct для мобільного друку

Wi-Fi Direct - це зручний спосіб з'єднувати принтер з мобільними пристроями, зручніший та надійніший за Ad Hoc.

Мережа Wi-Fi Direct може працювати одночасно із підключенням до бездротової мережі на точці доступу. Крім того, ви можете використовувати Wi-Fi Direct одночасно з підключенням до дротової мережі, щоб декілька користувачів могли друкувати за допомогою обох мереж одночасно.

- Підключитись до мережі Інтернет за допомогою Wi-Fi Direct неможливо.
- Підтримувані протоколи відрізняються залежно від моделі пристрою. Wi-Fi Direct НЕ підтримує такі протоколи: IPv6, мережева фільтрація, IPSec, WINS та SLP.
- За допомогою функції Wi-Fi Direct можливе підключення не більше 3-х пристроїв.

Налаштування Wi-Fi Direct

Увімкнути Wi-Fi Direct можна одним за наступних методів.

Через комп'ютер за допомогою USB-кабелю (рекомендовано)

Після встановлення драйверу, можна налаштувати Samsung Easy Printer Manager та режим Wi-Fi Direct.

Програма Samsung Easy Printer Manager доступна лише для користувачів ОС Windows та Mac.

- У меню **Пуск** виберіть **Програми** або **Все программы** > **Samsung Printers**> Samsung Easy Printer Manager > **Настройки пристрою**> **Мережа**.
  - **Вкл./Выкл. Wi-Fi Direct**: Виберіть **Увімкнено**, щоб увімкнути.
  - **Ім’я пристрою**: уведіть назву принтеру, яка буде відображатися у списку мережевих пристроїв. За замовчуванням використовується назва моделі.
  - **IP-адреса**: Уведіть IP-адресу принтеру. IP-адреса використовується лише для локальної мережі. Рекомендуємо використовувати локальну IP-адресу, призначену за замовчуванням (IP-адресою за замовчуванням для Wi-Fi є 192.168.3.1)

- **Владелец группы**: увімкніть цю функцію, щоб призначити принтер групі Wi-Fi Direct. **Владелец группы** діє подібно до точки доступу. Ми рекомендуємо увімкнути цю опцію.
- **Сетевой пароль**: Якщо увімкнуто функцію **Владелец группы**, **Сетевой пароль** потрібен для того, щоб мобільні пристрої могли підключатись до принтеру. Ви можете призначити свій пароль, або скористатись функцією призначення паролю системою.

За допомогою пристрою (якщо оснащений дисплеєм)

Доступ до меню може відрізнятися залежно від моделі (див. «Доступ до меню» на стор. 40).

- Або оберіть **Настройка**> **Настройка устройства** >**Далее** > **Настройка сети** > **Беспроводная** > **Wi-Fi Direct** на сенсорному екрані.
- Увімкніть **Wi-Fi Direct**.

За допомогою мережевого комп'ютеру

Якщо принтер підключеній за допомогою мережевого кабелю або бездротового доступу, функцію Wi-Fi Direct можна увімкнути та налаштувати за допомогою SyncThru™ Web Service.

- Запустіть **SyncThru™ Web Service**, оберіть **Настройки** > **Параметры сети** > **Беспроводной** > **Прямое подключение к Wi-Fi**.
- Увімкніть або вимкніть **Прямое подключение к Wi-Fi** та інші параметри.

- Для користувачів Linux OS
  - Надрукуйте конфігурацію IP-мережі для перевірки значень (див. «Друк звіту про конфігурацію мережі» на стор. 197).
  - Запустіть **Веб-служба SyncThru**, оберіть **Настройки** > **Параметры сети** > **Беспроводной** > **Wi-Fi Direct**.
  - Увімкніть або вимкніть **Wi-Fi Direct**.

Налаштування бездротової мережі

Налаштування мобільного пристрою

- Після налаштування Wi-Fi Direct з принтеру, зверніть до посібника з використання мобільного пристрою, щоб дізнатись, як використовувати Wi-Fi Direct.
- Після налаштування Wi-Fi Direct вам знадобиться завантажити додаток на мобільний пристрій (наприклад, Samsung Mobile printer), щоб уможливити друк зі смартфону.

- Після того, як ви знайдете принтер у списку на мобільному пристрої, виберіть його. На принтері мигтітиме індикатор. Натисніть на принтері кнопку WPS - він з'єднається з мобільним пристроєм.
- Якщо мобільний пристрій не підтримує Wi-Fi Direct, уведіть мережевий ключ принтера на мобільному пристрої та натисніть кнопку WPS на принтері.

Усунення несправностей підключення бездротової мережі

Проблеми під час налаштування або встановлення драйверу

Принтери не знайдено

- Можливо, апарат вимкнено. Увімкніть комп’ютер і апарат.
- Нема з’єднання комп’ютера та апарата за допомогою USB-кабеля. Під’єднайте апарат до комп’ютера за допомогою кабелю USB.
- Апарат не підтримує бездротову мережу. Зверніться до посібника користувача апарата, що міститься на компакт-диску із програмним забезпеченням (постачається разом із апаратом), і підготуйте апарат для роботи в бездротовій мережі.

Помилка підключення — SSID не найден

- Апарату не вдалося знайти вибране або введене ім’я мережі (SSID). Перевірте ім’я мережі (SSID) для точки доступу й повторіть спробу підключення.
- Точку доступу вимкнено. Увімкніть точку доступу.

Налаштування бездротової мережі

Помилка підключення — Неправильні настройки безпеки

- Безпеку налаштовано невірно. Перевірте конфігурацію параметрів безпеки для точки доступу та апарата.

Помилка підключення — Загальна помилка підключення

- Комп’ютер не отримує сигналів від апарата. Перевірте кабель USB та живлення апарата.

Помилка підключення — Підключення до проводової мережі

- До апарата під’єднано кабель дротової мережі. Від’єднайте кабель дротової мережі від апарата.

Помилка підключення — Призначення IP-адреси

- Перезавантажте точку доступу (або бездротовий маршрутизатор) та апарат.

Помилка підключення до комп’ютера

- Настроєна мережева адреса не дозволяє встановити зв’язок між комп’ютером і апаратом.
  - Мережне середовище DHCP

    Якщо на комп’ютері настроєно DHCP, IP-адреса принтера буде визначена автоматично (DHCP).

Якщо у режимі DHCP друк неможливий, це може бути пов'язано з автоматичною зміною IP-адреси. Порівняйте IP-адресу апарата з IP-адресою порту принтера.

Як порівняти IP-адреси:

1. Надрукуйте звіт мережевих даних принтера та перевірте IP-адресу (див. «Друк звіту про конфігурацію мережі» на стор. 197).
2. Перевірте IP-адресу порту принтера за допомогою комп'ютера.
   a. Відкрийте меню Windows **Пуск**.
      - Для Windows 8 у меню **Charms(боковому меню)** виберіть **Пошук** > **Настройки**.
   b. У Windows XP/Server 2003 виберіть **Принтери й факси**.
      - У Windows Server 2008/Vista виберіть **Панель керування** > **Устаткування та звук** > **Принтери**.
      - У Windows 7/8 оберіть **Панель керування** > **Пристрої та принтери**.
      - У Windows Server 2008 R2 виберіть **Панель керування** > **Устаткування** > **Пристрої та принтери**.
   c. Клацніть правою кнопкою миші на імені свого пристрою.
   d. У Windows XP/2003/2008/Vista виберіть **Властивості**.

      У Windows 7/8 та Windows Server 2008 R2 виберіть у контекстних меню **Свойства принтера**.

      Якщо у пункті **Свойства принтера** встановлено позначку ►, можна вибирати інші драйвери, підключені до вибраного принтера.
   e. Виберіть вкладку **Порт**.
   f. Натисніть кнопку **Настроїти порт...**.

g Перевірте, чи інформація у полі **Ім'я або IP-адреса принтера** відповідає IP-адресі, вказаній на сторінці конфігурації мережі.

3 Якщо IP-адреса порту принтера відрізняється від вказаної у звіті мережевих даних, вкажіть іншу IP-адресу.

Якщо ви бажаєте використовувати компакт-диск з ПЗ для зміни порту IP,

Підключиться до мережевого принтеру. Після цього повторно підключіть IP-адресу.

- Статичне мережне середовище

  Якщо на комп'ютері настроєно статичну адресу, апарат також використовуватиме статичну адресу.

  Наприклад:

  Якщо комп'ютер має такі параметри мережі, як зазначено нижче:

  - IP-адреса: 169.254.133.42
  - Маска підмережі: 255.255.0.0

  Тоді параметри мережі для апарата мають бути такими, як зазначено нижче:

  - IP-адреса: 169.254.133.**43**
  - Маска підмережі: 255.255.0.0 (маска підмережі комп'ютера)
  - Шлюз: 169.254.133.**1**

Інші проблеми

Якщо під час використання апарата в мережі виникли проблеми, перевірте таке:

Інформацію про точку доступу (або бездротовий маршрутизатор) див. у відповідному посібнику користувача.

- Ви не можете увімкнути дротову або бездротову мережу одночасно.
- Можливо, комп'ютер, точку доступу (або бездротовий маршрутизатор) чи апарат вимкнуто.
- Перевірте зону прийому радіосигналу поруч з апаратом. Якщо маршрутизатор знаходиться далеко від апарата або існують перешкоди, це може ускладнити прийом сигналу.
- Перезавантажте точку доступу (або бездротовий маршрутизатор), апарат і комп'ютер. Іноді вимикання і подавання живлення може відновити під'єднання до мережі.
- Перевірте можливість блокування зв'язку брандмауером (V3 або Norton).

  Якщо комп'ютер і апарат підключено до однієї мережі, яку не вдається знайти, можливо, зв'язок блокується брандмауером. Зверніться до посібника користувача програмного забезпечення, щоб його вимкнути, і повторіть спробу пошуку апарата.

Налаштування бездротової мережі

- Перевірте, чи правильно виділено IP-адресу для апарата. Щоб перевірити IP-адресу, можна надрукувати звіт про конфігурацію мережі.
- Перевірте, чи настроєно параметри безпеки (пароль) для точки доступу (або бездротового маршрутизатора). Якщо встановлено пароль, зверніться до адміністратора точки доступу (або бездротового маршрутизатора).
- Перевірте IP-адресу апарата. Інсталюйте драйвер апарата повторно та змініть параметри під'єднання до апарата в мережі. Залежно від параметрів DHCP виділена IP-адреса може змінитися, якщо апарат тривалий час не використовується або якщо точку доступу перезапущено.

  Зареєструйте MAC-адресу продукту під час налаштування сервера DHCP на точці доступу (бездротовому маршрутизаторі). Таким чином ви зможете завжди використовувати IP-адресу, яка пов'язана з MAC-адресою. Щоб визначити MAC-адресу апарата, можна надрукувати звіт про конфігурацію мережі (див. «Друк звіту про конфігурацію мережі» на стор. 197).
- Перевірте бездротове середовище. Не можна під'єднатися до мережі в інфраструктурному середовищі, у якому, перш ніж підключитися до точки доступу (або бездротового маршрутизатора), потрібно ввести дані користувача.
- Цей апарат підтримує лише стандарти IEEE 802.11 b/g/n і Wi-Fi. Інші стандарти бездротового зв'язку (наприклад, Bluetooth) не підтримуються.
- Під час використання режиму Ad-Hoc у таких операційних системах, як Windows Vista, можливо, потрібно буде настроювати параметри бездротового зв'язку щоразу, коли використовуватиметься бездротовий апарат.
- Одночасне використання інфраструктурного режиму та режиму Ad-hoc для безпроводових мережних апаратів Samsung неможливе.
- Апарат перебуває в радіусі дії бездротової мережі.
- Апарат ставлять на відстані від перешкод, які можуть призводити до блокування сигналу бездротової мережі.

  Заберіть усі великі предмети, що містяться між точкою доступу (або бездротовим маршрутизатором) і апаратом.

  Переконайтеся, що між апаратом і точкою доступу бездротової мережі (або бездротовим маршрутизатором) відсутні опори, стіни або опорні стойки, які містять метал чи бетон.
- Апарат міститься на відстані від інших електронних пристроїв, які можуть створювати перешкоди для сигналу бездротової мережі.

  Численні пристрої, включно з мікрохвильовими печами та деякими пристроями Bluetooth, можуть створювати перешкоди для сигналу бездротової мережі.
- Якщо конфігурацію точки доступу (бездротового маршрутизатору) буде змінено, ви матиме повторити налаштування бездротової мережі апарату.
- За допомогою функції Wi-Fi Direct можливе підключення не більше 3-х пристроїв.
- Якщо увімкнено функцію Wi-Fi, цей пристрій підтримує лише IEEE 802.11 b/g.
- Якщо точку доступу налаштовано лише на стандарт 802.11n, можуть виникнути труднощі з підключенням пристрою.

Samsung Mobile Print

Що таке Samsung Mobile Print?

Samsung Mobile Print - це безкоштовний додаток, який дозволяє друкувати фото, документи та веб-сторінки безпосередньо зі смартфону або планшетного ПК. Додаток **Samsung Mobile Print** не лише сумісний зі смартфонами під управлінням ОС Android, Windows та iOS, але також із iPod Touch та планшетним ПК. Він підключає ваш мобільний пристрій до мережі, до якої підключено принтер Samsung, або до бездротового принтера через точку доступу Wi-Fi. Немає потреби встановлювати додаткові драйвери або налаштовувати параметри мережі – просто встановіть додаток **Samsung Mobile Print**, який автоматично знайде сумісні принтери Samsung. Окрім фото, веб-сторінок та документів PDF можна також сканувати документи. Якщо в вас є багатофункціональний пристрій Samsung, ви можете відсканувати документ у формат JPG, PDF або PNG та зручно та швидко переглянути його на екрані вашого мобільного пристрою.

Завантаження Samsung Mobile Print

Щоб завантажити додаток **Samsung Mobile Print**, перейдіть до магазину додатків (Samsung Apps, Play Store, App Store) на вашому мобільному пристрої, та зробіть пошук «**Samsung Mobile Print**». Ви також можете завітати до магазину iTunes для пристроїв Apple на вашому комп'ютері.

Підтримувані мобільні ОС

- Android OS 2.3 або новіша
- iOS 4.0 або новіша

Використання функції NFC

Принтер з підтримкою функції NFC (радіозв'язок на близькій відстані) дозволяє друкувати, сканувати чи надсилати факсом документи з мобільного пристрою, просто піднісши його до NFC-наліпки на принтері. Для цього не потрібно встановлювати драйвер або з'єднання з точкою доступу. Потрібен лише мобільний пристрій з підтримкою NFC. Також щоб використовувати цю функцію на мобільному пристрої необхідно встановити додаток Samsung Mobile Print.

- Залежно від матеріалу корпусу мобільного пристрою, розпізнавання NFC може не працювати належним чином.
- Швидкість передачі може відрізнятись залежно від мобільного пристрою.
- Ця функція доступна лише для моделей із NFC-наліпкою (див. «Огляд апарата» на стор. 25).
- Використання з мобільним пристроєм неоригінальної кришки або батареї або металевої кришки/наліпки може заблокувати NFC.
- Якщо й надалі не вдається спілкуватися через пристрої NFC, витягніть із мобільного пристрою батарею і ще раз встановіть, після чого повторіть спробу.

Вимоги

- Підтримка NFC, активована функція Wi-Fi Direct та додаток Samsung Mobile Print, встановлений на мобільному пристрої з ОС Android версії 4.0 чи пізнішої.

Лише ОС Android версії 4.1 чи пізнішої одночасно з активацією функції NFC автоматично активує функцію Wi-Fi Direct. Для використання функції NFC рекомендовано оновити ОС мобільного пристрою до Android версії 4.1 чи пізнішої.

- Принтер з функцією Wi-Fi Direct (див. «Налаштування Wi-Fi Direct» на стор. 256).

Використання функції NFC

Друк

1 Перевірте, чи активовані функції NFC та Wi-Fi Direct на мобільному пристрої та Wi-Fi Direct — на принтері (див. «Налаштування Wi-Fi Direct для мобільного друку» на стор. 256).

2 Піднесіть NFC-наліпку мобільного пристрою (зазвичай на задній поверхні корпусу) до NFC-наліпки (NFC) на принтері.

Зачекайте декілька секунд, поки запуститься додаток **Samsung Mobile Print**.

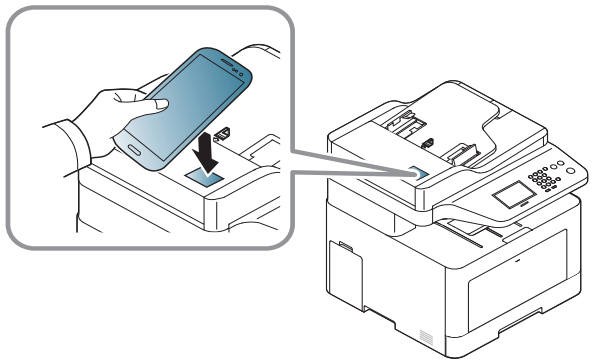

- У деяких моделях мобільних пристроїв NFC-наліпка може розташовуватись не на задній поверхні корпусу. Перш ніж скористатись цією функцією, дізнайтесь, де розташована NFC-антена мобільного пристрою.
- Якщо з'явиться повідомлення про змінений PIN-код, уведіть новий PIN-код та натисніть кнопку **OK**. Дотримуйтесь вказівок на екрані, щоб змінити PIN-код.
- Якщо на вашому мобільному пристрої не встановлений додаток **Samsung Mobile Print**, автоматично відкриється сторінка завантаження **Samsung Mobile Print**. Встановіть додаток та повторіть спробу.

3 Виберіть режим друку.

4 Оберіть документ, який хочете надрукувати.

За необхідності змініть параметри друку, натиснувши .

Використання функції NFC

5 Піднесіть NFC-наліпку мобільного пристрою (зазвичай на задній поверхні корпусу) до NFC-наліпки (NFC) на принтері.

Зачекайте кілька секунд, поки мобільний пристрій встановить зв'язок із принтером.

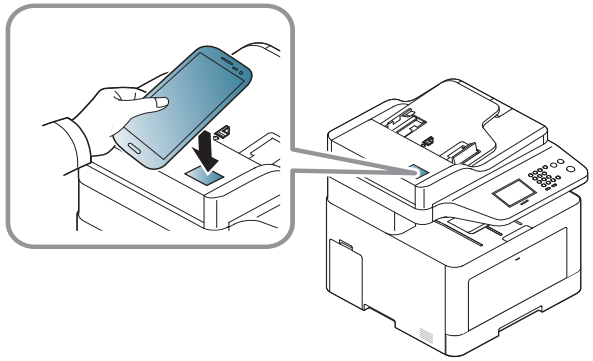

- У деяких моделях мобільних пристроїв NFC-наліпка може розташовуватись не на задній поверхні корпусу. Перш ніж скористатись цією функцією, дізнайтесь, де розташована NFC-антена мобільного пристрою.
- Якщо з'явиться повідомлення про змінений PIN-код, уведіть новий PIN-код та натисніть кнопку **OK**. Дотримуйтесь вказівок на екрані, щоб змінити PIN-код.

6 Принтер почне друкувати.

Сканування

1 Перевірте, чи активовані функції NFC та Wi-Fi Direct на мобільному пристрої та Wi-Fi Direct — на принтері (див. «Налаштування Wi-Fi Direct для мобільного друку» на стор. 256).

2 Піднесіть NFC-наліпку мобільного пристрою (зазвичай на задній поверхні корпусу) до NFC-наліпки (NFC) на принтері.

Зачекайте декілька секунд, поки запуститься додаток **Samsung Mobile Print**.

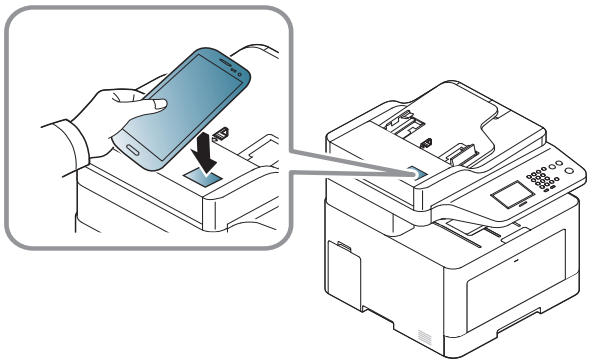

Використання функції NFC

- У деяких моделях мобільних пристроїв NFC-наліпка може розташовуватись не на задній поверхні корпусу. Перш ніж скористатись цією функцією, дізнайтесь, де розташована NFC-антена мобільного пристрою.
- Якщо з'явиться повідомлення про змінений PIN-код, уведіть новий PIN-код та натисніть кнопку **OK**. Дотримуйтесь вказівок на екрані, щоб змінити PIN-код.
- Якщо на вашому мобільному пристрої не встановлений додаток **Samsung Mobile Print**, автоматично відкриється сторінка завантаження **Samsung Mobile Print**. Встановіть додаток та повторіть спробу.

3 Оберіть режим сканування.

4 Покладіть один документ передньою стороною донизу на скло документа або покладіть документи передньою стороною вгору в подавач документів (див. «Закладання оригіналів» на стор. 70).

За необхідності змініть параметри сканування, натиснувши .

5 Піднесіть NFC-наліпку мобільного пристрою (зазвичай на задній поверхні корпусу) до NFC-наліпки (NFC) на принтері.

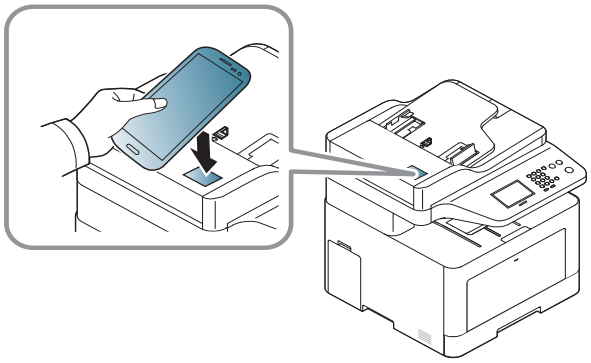

- У деяких моделях мобільних пристроїв NFC-наліпка може розташовуватись не на задній поверхні корпусу. Перш ніж скористатись цією функцією, дізнайтесь, де розташована NFC-антена мобільного пристрою.
- Якщо з'явиться повідомлення про змінений PIN-код, уведіть новий PIN-код та натисніть кнопку **OK**. Дотримуйтесь вказівок на екрані, щоб змінити PIN-код.

6 Принтер почне сканування.

Результати сканування зберігаються в пам’яті мобільного пристрою.

Якщо бажаєте продовжити сканування, виконайте інструкції на екрані додатку.

Використання функції NFC

Надсилання факсимільних повідомлень

1 Перевірте, чи активовані функції NFC та Wi-Fi Direct на мобільному пристрої та Wi-Fi Direct — на принтері (див. «Налаштування Wi-Fi Direct для мобільного друку» на стор. 256).

2 Піднесіть NFC-наліпку мобільного пристрою (зазвичай на задній поверхні корпусу) до NFC-наліпки (NFC) на принтері.

Зачекайте декілька секунд, поки запуститься додаток **Samsung Mobile Print**.

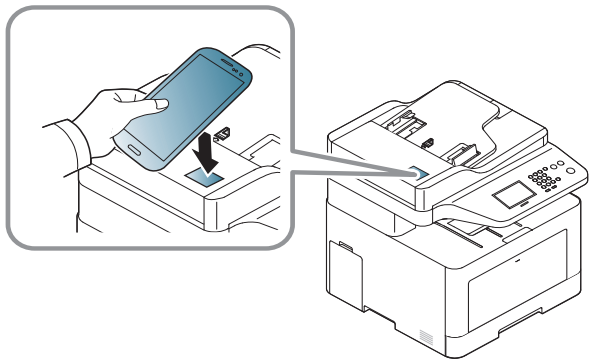

- У деяких моделях мобільних пристроїв NFC-наліпка може розташовуватись не на задній поверхні корпусу. Перш ніж скористатись цією функцією, дізнайтесь, де розташована NFC-антена мобільного пристрою.
- Якщо з'явиться повідомлення про змінений PIN-код, уведіть новий PIN-код та натисніть кнопку **OK**. Дотримуйтесь вказівок на екрані, щоб змінити PIN-код.
- Якщо на вашому мобільному пристрої не встановлений додаток **Samsung Mobile Print**, автоматично відкриється сторінка завантаження **Samsung Mobile Print**. Встановіть додаток та повторіть спробу.

3 Оберіть режим сканування.

4 Оберіть документ, який необхідно надіслати факсимільним повідомленням.

За необхідності введіть номер факсу та змініть параметри надсилання факсимільних повідомлень, натиснувши .

Використання функції NFC

5 Піднесіть NFC-наліпку мобільного пристрою (зазвичай на задній поверхні корпусу) до NFC-наліпки (NFC) на принтері.

Зачекайте кілька секунд, поки мобільний пристрій встановить зв'язок із принтером.

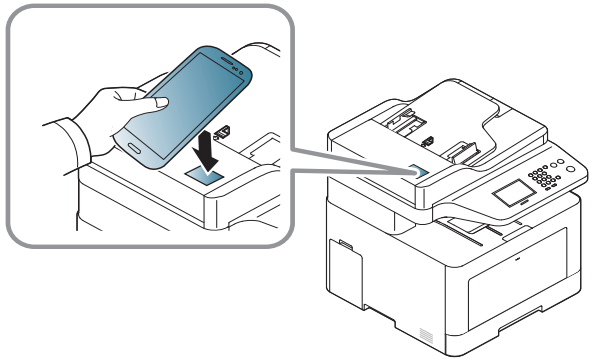

- У деяких моделях мобільних пристроїв NFC-наліпка може розташовуватись не на задній поверхні корпусу. Перш ніж скористатись цією функцією, дізнайтесь, де розташована NFC-антена мобільного пристрою.
- Якщо з'явиться повідомлення про змінений PIN-код, уведіть новий PIN-код та натисніть кнопку **OK**. Дотримуйтесь вказівок на екрані, щоб змінити PIN-код.

6 Принтер почне надсилання вмісту факсимільним повідомленням.

AirPrint

Функцією AirPrint оснащено лише пристрої, сертифіковані для AirPrint. Дивіться наявність позначки AirPrint на упаковці пристрою.

Функція AirPrint дозволяє докувати документи через бездротову мережу з пристроїв iPhone, iPad та iPod, на яких встановлено останню версію iOS.

Настроювання AirPrint

Використання функції **AirPrint** потребує для апарата наявності протоколів Bonjour (mDNS) та IPP. Функцію **AirPrint** можна увімкнути за допомогою одного з методів, наведених нижче.

1. Переконайтеся, що апарат підключено до мережі.
2. Запустіть програму-оглядач, таку як Internet Explorer, Safari або Firefox, і у її вікні введіть нову IP-адресу апарата.

   Наприклад:

3. Клацніть **Вход в систему** угорі праворуч веб-сайта SyncThru™ Web Service.
4. Введіть дані в полях **Идентификатор** і **Пароль** і тоді клацніть **Вход в систему**. Якщо це перший вхід до SyncThru™ Web Service, введіть ідентифікатор і пароль за промовчанням, наведені нижче. З міркувань безпеки рекомендуємо змінити стандартний пароль.
   - **Идентификатор: admin**
   - **Пароль: sec00000**
5. Коли відкриється вікно **SyncThru™ Web Service**, клацніть **Настройки** > **Параметры сети**.
6. Виберіть **Raw TCP/IP, LPR, IPP** або **mDNS** .

   Можна активувати протокол IPP або mDNS.

AirPrint

Друк за допомогою функції AirPrint

Наприклад, у посібнику користувача iPad наведені наступні вказівки.

1. Відкрийте поштове повідомлення, зображення, веб-сторінку або документ, який необхідно надрукувати.
2. Натисніть значок ( ).
3. Виберіть **назву свого принтера** та меню параметрів для налаштування.
4. Натисніть кнопку **Друк**. Надрукуйте необхідний документ.

Скасування завдання друку Щоб скасувати завдання друку або переглянути звіт про друк, клацніть позначку центру друку ( ) в області завдань. У центрі друку можна вибрати скасування завдання.

Google Cloud Print™

Google Cloud Print™ — це сервіс, який дозволяє друкувати документи за допомогою смартфону, планшетного ПК або іншого пристрою, підключеного до мережі Інтернет. Лише зареєструйте свій обліковий запис Google з принтером, і можете користуватись сервісом Google Cloud Print™. Використовуючи ОС Chrome, веб-оглядач Chrome або сервіси Gmail™ чи Google Docs™, ви можете друкувати необхідні документи або повідомлення електронної пошти безпосередньо зі свого мобільного пристрою без необхідності встановлювати драйвери принтера. Відвідайте веб-сайт Google (http://www.google.com/cloudprint/learn/ або http://support.google.com/cloudprint) , щоб отримати додаткову інформацію щодо використання сервісу Google Cloud Print™.

Реєстрація облікового запису Google на принтері

Реєстрація через додаток Samsung Mobile Print

Щоб скористатись цією функцією, на телефоні має бути встановлено додаток **Samsung Mobile Print**.

1. Запустіть додаток Samsung Mobile Print на мобільному пристрої
2. Оберіть настройки пристрою.
3. Оберіть **Google Cloud Print**.
4. Уведіть назву свого принтера та його опис.

Якщо у мережевому середовищі використовується проксі-сервер, необхідно вказати IP-адресу проксі-сервера та номер порту, вибравши пункт **Proxy Setting**. За додатковою інформацією зверніться до інтернет-провайдера або системного адміністратора локальної мережі.

5. Натисніть **Register**.

   У спливаючому меню підтвердіть принтер.
6. Клацніть **Finish**.

   Тепер ваш принтер зареєстровано у сервісі Google Cloud Print™.

Google Cloud Print™

Реєстрація з використанням браузера Chrome

- Переконайтесь, що принтер увімкнено та підключено до дротової або бездротової мережі з можливістю доступу до Інтернету.
- Перед цим необхідно створити обліковий запис Google.

1. Відкрийте веб-оглядач Chrome.
2. Перейдіть на веб-сайт www.google.com.
3. Увійдіть у систему Google, вказавши свою адресу пошти Gmail™.
4. У полі адреси введіть IP-адресу принтера та натисніть клавішу ENTER або кнопку **Перейти**.
5. Клацніть **Вход в систему** угорі праворуч веб-сайта SyncThru™ Web Service.
6. Якщо входите в **SyncThru™ Web Service** уперше, наберіть ідентифікатор та пароль адміністратора. Уведіть наступний стандартний **Идентификатор** та **Пароль**. З міркувань безпеки рекомендуємо змінити стандартний пароль.
   - **Идентификатор: admin**
   - **Пароль: sec00000**

Якщо у мережевому середовищі використовується проксі-сервер, необхідно вказати IP-адресу проксі-сервера та номер порту, вибравши **Настройки** > **Параметры сети** > **Google Cloud Print** > **Настройка прокси-сервера**. За додатковою інформацією зверніться до інтернет-провайдера або системного адміністратора локальної мережі.

7. Коли відкриється вікно **SyncThru™ Web Service**, виберіть **Настройки** > **Параметры сети** > **Google Cloud Print**.
8. Уведіть назву свого принтера та його опис.
9. Натисніть **Зарегистрировать**.

   Відобразиться спливаюче вікно підтвердження.

Якщо у вашому браузері використовується блокування спливаючих вікон, вікно підтвердження не відобразиться. Відключіть блокування спливаючих вікон для цього сайта.

10. Натисніть кнопку **Завершить регистрацию принтера**.
11. Виберіть **Управление вашими принтерами**.

    Тепер ваш принтер зареєстровано у сервісі Google Cloud Print™.

    У списку буде відображено пристрої, що підтримують сервіс Google Cloud Print™.

Google Cloud Print™

Друк з використанням сервісу Google Cloud Print™

Процедура друку може відрізнятись залежно від програми або пристрою, що використовуються. Ви можете переглянути список програм, що підтримують сервіс Google Cloud Print™.

Переконайтесь, що принтер увімкнено та підключено до дротової або бездротової мережі з можливістю доступу до Інтернету.

Друк за допомогою програми на мобільному пристрої

Нижче наведено приклад використання Google Docs™ з мобільного телефону зі встановленою системою Android.

1. Встановіть програму Cloud Print на свій мобільний пристрій.

Якщо у вас немає цієї програми, завантажте її на сторінці магазину додаткових програм, наприклад, Android Market або App Store.

2. Запустіть Google Docs™ на своєму мобільному пристрої.
3. Натисніть кнопку документа, який необхідно надрукувати.
4. Натисніть кнопку відправки .
5. Натисніть кнопку Cloud Print .
6. За бажанням встановіть необхідні параметри друку.
7. Натисніть **Click here to Print**.

Друк з використанням браузера Chrome

Нижче наведено приклад друку з використанням веб-оглядача Chrome.

1. Запустіть веб-оглядач Chrome.
2. Відкрийте документ або поштове повідомлення, яке необхідно надрукувати.
3. Натисніть позначку із зображенням гайкового ключа у правому верхньому куті оглядача.
4. Клацніть **Друк**. З'явиться нова вкладка для друку.
5. Виберіть **Печать с помощью Google Cloud Print**.
6. Натисніть кнопку **Друк**.

3. Корисні дані стосовно меню налаштування

У цьому розділі наведено відомості про порядок перегляду поточного стану апарата та спосіб настроювання додаткових параметрів.

- **Перш ніж ви почнете читати цю главу** 275
- **Печать** 276
- **Копировать** 278
- **Факс** 284
- **Скан** 290
- **Настроювання системи** 295
- **Налаштування адмін** 311
- **Eco** 312
- **Direct USB** 313

Перш ніж ви почнете читати цю главу

В цій главі йдеться про усі доступні функції моделей цієї серії. Доступні функції для кожної моделі ви знайдете у Стислий посібник (див. «Огляд меню» на стор. 40).

- Панель керування надає доступ до різноманітних меню, за допомогою яких здійснюються настроювання апарата та керування його функціями. До цих меню можна перейти за допомогою кнопки (**menu**) або із сенсорного екрану.
- Деякі меню можуть не відображатися на дисплеї, залежно від опцій та моделі. У такому разі вони не стосуються цього пристрою.
- Ця функція недоступна для моделей, що не обладнані (**Menu**) на панелі керування (див. «Огляд панелі керування» на стор. 30).
- Деякі назви меню в цьому посібнику можуть відрізнятися від вашого апарата, залежно від його функцій і моделі.

Печать

Деякі меню можуть не відображатися на дисплеї, залежно від опцій та моделі. У такому разі вони не стосуються цього пристрою (див. «Огляд меню» на стор. 40).

Щоб змінити параметри меню:

- Натисніть (**Menu**) > **Наст-ка печ.** на панелі керування.
- Або оберіть **Настройка** > **Настройка устройства**> **Далее** > **Наст-ка печ.** на сенсорному екрані.

Пункт	Опис
Ориентация	Дозволяє обрати напрямок, у якому інформація друкується на сторінці. • **Книжная** • **Альбомная**
Копии	На кнопковій панелі можна ввести кількість копій.

Пункт	Опис
Разрешение	Визначення кількості точок на дюйм (dpi). Що вище значення параметра, то чіткішими будуть друковані символи та зображення.
Очистить текст	Друк темнішого тексту, ніж у звичайному документі.
Эмуляция	Дозволяє обрати тип емуляції та її параметри. • **Тип эмуляции:** Мова апарата визначає засіб його взаємодії з комп'ютером. • **Настройка:** Детальне налаштування параметрів для обраного типа емуляції.
Усиление контуров	Дозволяє підсилювати різкість тексту та графіки для збільшення чіткості.
Захват цветов	Ця функція зменшує недостачу білого кольору через неправильне суміщення кольорових каналів у режимі кольорового друку. Також чорний колір буде надруковано зверху інших кольорів.

Пункт	Опис
Экран	Цей параметр впливає на роздільність та ясність передавання кольорів. • **Обычный:** у цьому режимі роздруки виходять з рівнішою градацією тонів по всій сторінці. • **Улучшенный:** у цьому режимі роздруки сторінки виходять із чіткішими текстами та рівною градацією тонів графіки та фото. • **Резкий:** у цьому режимі роздруки виходять із різкішими деталями по всій сторінці.
Выбор лотка	Задає тип лотку.

Копировать

Копирование

Деякі меню можуть не відображатися на дисплеї, залежно від опцій та моделі. У такому разі вони не стосуються цього пристрою (див. «Огляд меню» на стор. 40).

Щоб змінити параметри меню:

- Виберіть (копіювання) > (**Menu**) > **Функция копир.** на панелі керування.

  Або (**Menu**) > **Функция копир.** на панелі керування.

- Або оберіть **Настройка** > **Настройка устройства** > **Далее** > **Настройки по умолчанию** > **Копий по умолчанию** на сенсорному екрані.

- Або оберіть **Копир-ние** > вкажіть бажаний елемент меню на сенсорному екрані.

Пункт	Опис
Исходный размер	задає формат зображення.
Копии	На кнопковій панелі можна ввести кількість копій.
Уменьшить/ увеличить	Зменшення або збільшення розміру скопійованого зображення (див. «Копіювання зі збільшенням чи зменшенням» на стор. 83). Якщо пристрій знаходиться в екорежимі, зменшення та збільшення недоступні.
Плотность	Регулювання рівня яскравості копій для полегшення читання, якщо оригінал має невиразне забарвлення або надто темний (див. «Плотность» на стор. 82)
Тип оригинала	Поліпшення якості копіювання шляхом вибору типу документа для поточного копіювального завдання (див. «Тип оригинала» на стор. 82).
Автоцвет	Увімкнення чи вимкнення функції автоматично вибору кольору. • **Вкл.:** Оберіть цей пункт, щоб пристрій автоматично визначав, чи документ, що сканується є кольоровим або чорно-білим, та встановлював відповідні параметри кольору.
Осн. копия	Швидкий запуск копіювання.
Нестанд. копия	Детальне налаштування параметрів копіювання.

Копировать

Пункт	Опис
Цвет.реж.	Дозволяє обрати стандартний режим кольору для завдань копіювання. • **Автомат.:** Оберіть цей пункт, щоб пристрій автоматично визначав, чи документ, що сканується є кольоровим або чорно-білим, та встановлював відповідні параметри кольору. • **Цвет:** Оберіть цей параметр, щоб друкувати документ з кольорами оригіналу. • **Моно:** Обирає друк в чорно-білому кольорі незалежно від кольору оригіналу.
Лоток	Дозволяє перевірювати поточні налаштування лотка та змінювати їх за необхідності. **Автомат.:** Можна встановити автоматичне використання лотка з папером ідентичного розміру, коли лоток, що використовується, порожній.

Пункт	Опис
Штамп	Ви можете ужити функцію штампу. • **Элемент**: Друкує час та дату, IP-адресу, номер сторінки, інформацію про пристрій, коментар або ідентифікатор користувача на документі, що копіюється. • **Непрозрачность**: Ви можете вибрати прозорість. • **Положение**: Обирає положення.
Коп. по разм. с.	Автоматичне вміщення зображення на аркуш.
Макет	Дозволяє змінити формат макету, наприклад: копіювання паспорту, монтаж 2/4 і т. ін.
Копия удостоверения	Ця функція використовується для копіювання оригіналів малого розміру, наприклад візитівок (див. «Копіювання посвідчень» на стор. 84).

Копировать

Пункт	Опис
• **Сортировка** • **Сортировка копий**	Дозволяє упорядковувати друкований матеріал за копіями. Наприклад, під час виготовлення двох примірників із тристорінкового оригіналу апарат спочатку надрукує всі три сторінки першого примірника, потім надрукує всі три сторінки другого. • **Вкл.:** друк у вигляді наборів відповідно до послідовності оригіналів. 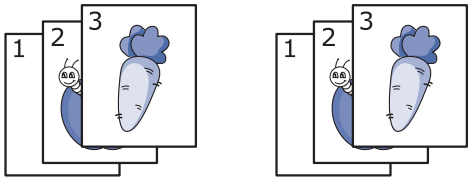 • **Выкл.:** друк у вигляді відсортованих стосів окремих сторінок. 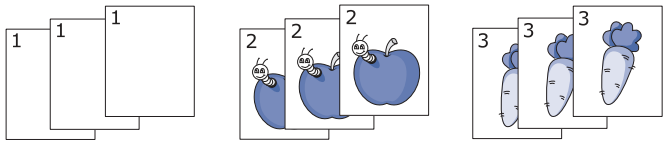
• **2 копии/стр.** або **4 копии/стр.** • **Неск. коп. на стр.**	Зменшує розмір оригінальних зображень і друкує по 2 або 4 сторінки на одному аркуші паперу. 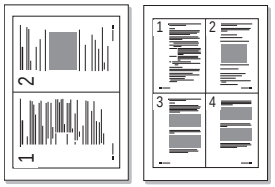

Пункт	Опис
Копир. книги	Функція дозволяє скопіювати книжку в повному обсязі. Для копіювання грубих книжок підніміть кришку до спрацювання заскочок завіс, потім зачиніть її. Якщо книжка чи журнал завтовшки понад 30 мм, копіюйте, не зачиняючи кришку. 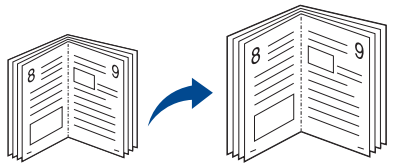 • **Выкл.:** вимкнення функції. • **Левая стр.:** Використовуйте цей режим для копіювання лівої сторінки книжки. • **Правая стр.:** Використовуйте цей режим для копіювання правої сторінки книжки. • **Обе страницы:** Використовуйте цей режим для копіювання обох сторінок книжки. Такий режим копіювання доступний лише у разі розміщення оригіналів на склі сканера.

Копировать

Пункт	Опис
• **Настройка фона** • **Настройка фона**	Друк зображення без тла. У цьому режимі видаляється забарвлення тла, що доцільно при копіюванні оригіналів на кольоровому тлі, наприклад, газет чи каталогів. • **Выкл.:** вимкнення функції. • **Авто:** оптимізація тла зображення. • **Улучш. кач.: ур.1~2:** чим більше число, тим яскравіше фонове зображення. • **Очистка: уровень 1~4:** чим більше число, тим світліше фонове зображення.

Пункт	Опис
Удалить края	Дозволяє видаляти з усіх чотирьох крайок плями, зображення отворів перфорації, складок паперу та скобок. 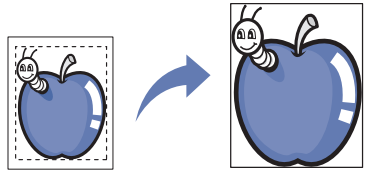 • **Выкл.:** вимкнення функції. • **Небольшой оригинал:** Очищує крайок під час копіювання маленького оригіналу. Такий режим копіювання доступний лише при розміщенні оригіналів на склі сканера. • **Перфорация:** Видалення зображень перфорації. • **Центр книги:** Видалення темної горизонтальної або вертикальної смуги, яка утворюється під час копіювання книжки. Такий режим копіювання доступний лише при розміщенні оригіналів на склі сканера. • **Удал. рамку:** Введіть розмір лівого, правого, верхнього, нижнього полів з цифрової клавіатури.

Копировать

Пункт	Опис
Водяной знак	Функція друку водяних знаків дає змогу друкувати текст на поточному документі. Наприклад, можна скористатись нею, коли вам знадобиться надрукувати «ПРОЕКТ» або «КОНФІДЕНЦІЙНО» великими сірими буквами по діагоналі вздовж першої сторінки або усіх сторінок документа.
Блок 2-ст. печати	Можна вибрати друк копій з обох боків аркуша. • **1-сторон.:** Сканування однієї сторони оригіналу і друк її з одного боку паперу. • **1->2-стор.** 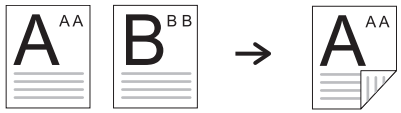 • **1->2-стор. с повор.**

Пункт	Опис
Блок 2-ст. печати (продовження)	• **2->1-сторонняя** • **2->2 сторонн.** 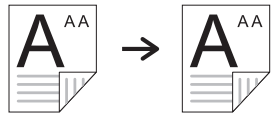 • **2->1-стор. с повор.**

Копировать

Настр. копии

Деякі меню можуть не відображатися на дисплеї, залежно від опцій та моделі. У такому разі вони не стосуються цього пристрою (див. «Огляд меню» на стор. 40).

Щоб змінити параметри меню:

Виберіть (копіювання) > (**Menu**) > **Настройка копир.** на панелі керування.

Або (**Menu**) > **Настройка копир.** на панелі керування.

Пункт	Опис
Изм.по умолч.	Можна обрати найчастіше використовані параметри копіювання.

Функция факса

Деякі меню можуть не відображатися на дисплеї, залежно від опцій та моделі. У такому разі вони не стосуються цього пристрою (див. «Огляд меню» на стор. 40).

Щоб змінити параметри меню:

- Виберіть (факс) > (**Menu**) > **Функция факса** на панелі керування.
- Або оберіть **Настройка** > **Настройка устройства** > **Далее** > **Настройки по умолчанию** > **Факс по умолчанию** на сенсорному екрані.
- Або оберіть **Факс** > вкажіть бажаний елемент меню на сенсорному екрані.
- Або оберіть **Настройка** > **Настройка устройства**> **Далее** > **Настройка факса** на сенсорному екрані.

Пункт	Опис
Исходный размер	Задає формат зображення.
Тип оригинала	Підвищення якості факсу, виходячи з типу використовуваного документа оригіналу.
Плотность	Регулювання рівня яскравості копій для полегшення читання, якщо оригінал має невиразне забарвлення або надто темний (див. «Плотность» на стор. 91).
Разрешение	При стандартному значенні цього параметра добрі результати забезпечуються під час пересилання типових текстових оригіналів. Проте для оригіналів низької якості або таких, що містять фотографії, можна настроїти роздільність так, щоб підвищити якість факсу (див. «Разрешение» на стор. 90).
Цвет.реж.	Оберіть режим кольору, в якому ви бажаєте відправляти факс. • **Моно:** Надсилання факсу в чорно-білому режимі. • **Цвет:** Надсилання факсу в кольоровому режимі.

Факс

Пункт	Опис
Блок 2-ст. печати	Ця функція застосовується для оригіналів з двостороннім друком. Можна вибрати, чи надсилатиме апарат факс з однієї сторони паперу, чи з обох сторін. • **1-сторон.:** для оригіналів, що надруковані лише з однієї сторони. • **2-стороннее:** для оригіналів, що надруковані з обох сторін. • **2-сторонняя с повор.:** Для оригіналів, що надруковані з обох сторін, але задня сторона повернута на 180 градусів. Для використання **2-стороннее**та **2-сторонняя с повор.** закладіть оригінали до подавача оригіналів. Якщо апарат не виявляє оригіналу на подавачі оригіналів, ця опція автоматично змінюється на **1-сторон.**.
Память отправлена	Детальне налаштування параметрів факсу.
Громкая связь	Доступ до тону набору для відправлення факсу.
Отпр-ка (быстр наб)	Факсування зображення до місця призначення зі списку швидкого набирання.

Пункт	Опис
Отправка (груп. набор)	Факсування зображення до місця призначення зі списку групового набирання.
Дозв.	Повторне набирання номеру факсу або ідентифікатору абонента в режимі готовості або введення паузи в факсовий номер у режимі редагування (див. «Повторне набирання останнього номеру факсу» на стор. 353).
Многоадр.отправка	Надсилає факс кільком адресатам (див. «Надсилання факсу кільком адресатам» на стор. 89). У цьому режимі надсилання факсів у кольорі неможливе.
• **Отложенная отправка** • **Отложенная отправка**	Дозволяє налаштувати апарат на надсилання факсу через певний час без втручання оператора (див. «Відкладене пересилання факсу» на стор. 355). У цьому режимі надсилання факсів у кольорі неможливе.

Пункт	Опис
Пересл. отпр. **Пересл. прин.**	Переадресує одержаний або відправлений факс на інший номер факсу або ПК. Ця функція стане в нагоді, якщо вас немає в офісі, але факс треба прийняти. • див. «Пересилання надісланого факса іншому одержувачеві» на стор. 356 • див. «Пересилання отриманого факсу» на стор. 357.
Безопасный прием	Зберігає одержаний факс у пам'яті, але не друкує його. Щоб роздрукувати одержаний документ, слід увести пароль. Можна захистити факсимільні надходження від несанкціонованого перегляду (див. «Приймання у захищеному режимі» на стор. 363).
Отмена задания	Скасовує збережене у пам’яті відкладене завдання факсу (див. «Скасування завдання з надсилання факсу» на стор. 356).

Параметри надсилання

Деякі меню можуть не відображатися на дисплеї, залежно від опцій та моделі. У такому разі вони не стосуються цього пристрою (див. «Огляд меню» на стор. 40).

Щоб змінити параметри меню:

- Виберіть (факс) > (**Menu**) > **Настройка факса** > **Отправка** на панелі керування.
- Або оберіть **Настройка** > **Настройка устройства** > **Далее** > **Настройки по умолчанию** > **Факс по умолчанию** на сенсорному екрані.
- Або оберіть **Настройка** > **Настройка устройства**> **Далее** > **Настройка факса** на сенсорному екрані.

Пункт	Опис
Кол-во повт.наб.	Встановлює кількість спроб повторного набирання. Якщо ввести 0, апарат не виконує повторне набирання.
Интервал дозвона	Встановлює проміжок часу перед повторним набиранням.

Факс

Пункт	Опис
Префикс набора	Задає код-префікс до п’яти знаків. Апарат набирає цей код-префікс перед початком автоматичного набору номера. Це знадобиться для доступу до відомчої АТС.
Режим исправления ошибок	Надсилає факси в режимі виправлення помилок (ECM). Це забезпечує якісне передання факсу. Таке передавання може тривати довше.
• **Подтвер. Факса** • **Подтверждение отправки факса**	Можна настроїти апарат друкувати звіт, який повідомлятиме, чи було надсилання факсу вдало завершено. Якщо обрати **При ошибке**, пристрій друкуватиме лише звіт, коли передавання не відбулось.
Скор. модема	Оберіть максимальну бажану швидкість модему, якщо телефонна лінія не підтримує більшу швидкість. Можна обрати 33.6, 28.8, 14.4, 12.0, 9.6 або 4.8 кб/с.
Графический отчет	Друкує звіт про передавання зі зменшеним зображенням першої сторінки надісланого факсу.

Пункт	Опис
Режим набора	Встановлює тоновий або імпульсний режим набирання. Ця настройка доступна не у всіх країнах.
Экономичные звонки	Надсилає факс у певний час, щоб зекономити кошти. Ця настройка доступна не у всіх країнах.
Мастер настр.	Полегшує налаштування таких параметрів, як Machine ID, Fax Number і т.і.

Налаштування приймання

Деякі меню можуть не відображатися на дисплеї, залежно від опцій та моделі. У такому разі вони не стосуються цього пристрою (див. «Огляд меню» на стор. 40).

Щоб змінити параметри меню:

- Виберіть (факс) > (**Menu**) > **Настройка факса** > **Прием** на панелі керування.
- Або оберіть **Настройка** > **Настройка устройства** > **Далее** > **Настройки по умолчанию** > **Факс по умолчанию** на сенсорному екрані.
- Або оберіть **Настройка** > **Настройка устройства**> **Далее** > **Настройка факса** на сенсорному екрані.

Пункт	Опис
Режим приема	Встановлює режим одержання факсів за замовченням (див. «Змінення режиму приймання» на стор. 360).
Звонков до ответа	Встановлює кількість дзвінків, після якої апарат відповість на вхідний виклик.
Печать дан. факса	Автоматично друкує номер сторінки, дату та час приймання внизу на кожній сторінці прийнятого факсу.
Код начала приема	Приймання факсу з паралельного телефонного апарата, під'єднаного до гнізда EXT на задній панелі вашого багатофункційного пристрою. Якщо, піднявши трубку паралельного телефонного апарата, чуєте факсові тони, введіть код. На заводі-виробнику встановлено код *9*.
Автоматическое уменьшение	Автоматично зменшує сторінку вхідного факсу, щоб вмістити її на папір, який завантажено у пристрій.
Обрезать изображение	Обрізає певну довжину в кінці факсу.
Режим DRPD	Дозволяє використовувати одну телефонну лінію для відповіді на дзвінки, що надходять на кілька різних телефонних номерів. Ви можете налаштувати апарат на розпізнавання характерних дзвінків різних номерів. Ця настройка доступна не у всіх країнах (див. «Приймання факсів у режимі DRPD» на стор. 362).

Пункт	Опис
Двусторонняя печать	Друкування прийнятих факсів з обох сторін паперу. Таким чином можна зекономити папір. • **Выкл.:** Друк лише з однієї сторони паперу. • **Длинный край:** Друк з обох сторін паперу, поле для переплетення залишається вздовж довгої крайки. • **Короткий край:** Друк з обох сторін паперу, поле для переплетення залишається вздовж короткої крайки.

Измен. умолч.

Деякі меню можуть не відображатися на дисплеї, залежно від опцій та моделі. У такому разі вони не стосуються цього пристрою (див. «Огляд меню» на стор. 40).

Щоб змінити параметри меню:

Виберіть (факс) > (**Menu**) > **Настройка факса** > **Изм.по умолч.** на панелі керування.

Пункт	Опис
Изм.по умолч.	Можна обрати найчастіше використовані параметри копіювання.

Функція сканування

Деякі меню можуть не відображатися на дисплеї, залежно від опцій та моделі. У такому разі вони не стосуються цього пристрою (див. «Огляд меню» на стор. 40).

Щоб змінити параметри меню:

- Виберіть (сканування) > (**Menu**) > **Функция сканир.** на панелі керування.

  Або виберіть **Scan to**> (**Menu**) > **Функция сканир.** на панелі керування.
- Або оберіть **Настройка** > **Настройка устройства** > **Далее** > **Настройки по умолчанию** > **Сканир. по умолчанию** на сенсорному екрані.
- Або оберіть **Скан** > вкажіть бажаний елемент меню на сенсорному екрані.

Пункт	Опис
• **USB по умолчанию** • **Функция USB** • **USB**	Вибирає носій USB, як місце збереження відсканованого документу за замовченням. Оригінал сканується та зберігається на носії USB.
• **Эл. почта по умолч.** • **Польз.сообщ.эл.почты** • **Скан. в сооб.**	Вибирає носій USB, як місце збереження відсканованого документу за замовченням. Оригінал сканується та надсилається електронною поштою (див. «Сканування до електронної пошти» на стор. 345).
• **Сканир. для FTP** • **FTP по умолчанию** • **FTP**	Вибирає сервер FTP, як місце збереження відсканованого документу за замовченням. Відскановані оригінали завантажуються на сервер FTP (див. «Сканування на сервер FTP/SMB» на стор. 347).
• **Сканир. для SMB** • **SMB по умолчанию** • **SMB**	Вибирає сервер SMB, як місце збереження відсканованого документу за замовченням. Відскановані оригінали завантажуються на сервер SMB (див. «Сканування на сервер FTP/SMB» на стор. 347).
Лок ПК	Вибирає комп'ютер, підключений до USB, як місце збереження відсканованого документу за замовченням. Оригінали скануються та зберігаються до папки **Мої документи** (див. «Основи сканування» на стор. 86).
Сет ПК	Вибирає мережевий комп'ютер, як місце збереження відсканованого документу за замовченням. Оригінали скануються та зберігаються до папки **Мої документи** (див. «Сканування з пристрою, під'єднаного до мережі» на стор. 344).

Пункт	Опис
Формат файла	задає формат файлу, до якого записується зображення. Якщо вибрано JPEG, TIFF, XPS або PDF, можна сканувати декілька сторінок поспіль. Доступність цього параметра залежить від того, який було вибрано тип сканування. • **Односто. TIFF**: сканування оригіналів у форматі TIFF (Tagged Image File Format), де декілька оригіналів скануються як один файл TIFF. • **Многостр. TIFF**: сканування оригіналів у форматі TIFF (Tagged Image File Format), де декілька оригіналів скануються як один файл. • **Односто. PDF**: сканування оригіналів у форматі PDF, де декілька оригіналів скануються як окремі файли. • **Многост. PDF**: сканування оригіналів у форматі PDF, де декілька оригіналів скануються як як один файл. • **Односто. XPS**: сканування оригіналів у форматі XPS, де декілька оригіналів скануються як окремі файли. • **Многост. XPS**: Сканує кілька оригіналів XPS в один файл. • **JPEG**: сканування оригіналів у форматі JPEG. • **XPS**: Цю функцію підтримують лише пристрої з жорстким диском. • Формат файлу **JPEG** не можна обирати в опції File Format, якщо **Моно** вибрано для **Цвет.реж.**.

Пункт	Опис
Общая папка	Вибирає спільну папку, як місце збереження відсканованого документу за замовченням. Користувач може сам створювати спільни папки (див. «Використання функції спільної папки» на стор. 365).

Настройка сканування

Деякі меню можуть не відображатися на дисплеї, залежно від опцій та моделі. У такому разі вони не стосуються цього пристрою (див. «Огляд меню» на стор. 40).

Щоб змінити параметри меню:

- Виберіть (сканування) > (**Menu**) > **Настройка сканир.** на панелі керування.

  Або оберіть **Scan to**> (**Menu**) > **Настройка сканир.** на панелі керування.
- Або оберіть **Настройка** > **Настройка устройства** > **Далее** > **Настройки по умолчанию** > **Сканир. по умолчанию** на сенсорному екрані.
- Або оберіть **Скан** > вкажіть бажаний елемент меню на сенсорному екрані.

Пункт	Опис
Назначен.	Введіть інформацію щодо місця збереження документів.
Изм.по умолч.	Можна обрати найчастіше використовані параметри сканування.

Пункт	Опис
Исходный размер	задає формат зображення.
Тип оригинала	Задає тип оригіналу.
Разрешение	задає роздільність зображення.
Цвет.реж.	Ви можете обрати параметри кольору сканованих документів. • **Цвет:** використання кольору для відображення зображення. 24 біти на піксель (по 8 бітів на кожен елемент палітри RGB) використовується для 1 пікселя. • **Сер.:** використання відтінків чорного для відображення зображення. 8 бітів на піксель. • **Моно:** відображення зображення за допомогою чорного та білого кольорів. 1 біт на піксель.
Плотность	Обирає рівень яскравості для сканування.

Скан

Пункт	Опис
Блок 2-ст. печати	Обирає, чи буде пристрій сканувати один бік паперу (1-сторон), два боки (2-сторон або 2-сторон. с поворотом). • **1-сторон.:** для оригіналів, що надруковані лише з однієї сторони. • **2-стороннее:** для оригіналів, що надруковані з обох сторін. • **2-сторонняя с повор.:** Для оригіналів, що надруковані з обох сторін, але задня сторона повернута на 180 градусів. Якщо використовується скло сканера, апарат відобразить повідомлення із запитом вставити наступну сторінку. Покладіть на скло-утримувач наступну сторінку оригіналу та натисніть кнопку Да. Після закінчення оберіть Нет.

Пункт	Опис
Полит. файлов	Перш ніж розпочати сканування через сервер або USB, можна вибрати політику створення імені файла. Якщо на сервері або USB є файл з таким ім'ям, ви можете змінити ім'я, скасувати завдання або перезаписати файл. • **Переим:** Збереження файла під іншим іменем, відмінним від того, яке запрограмоване. • **Перезап.:** Перезапис існуючого файлу.
Имя файла	Уведення імені файла, що зберігається.
Подтв. сервера	Ви можете вказати друк звіту після відправлення на сервер. Якщо обрати **При ошибке**, пристрій друкуватиме лише звіт, коли передавання не відбулось.

Скан

Пункт	Опис
Подтвер. сооб.	Ви можете вказати друк звіту після відправлення на ел. пошту. • Якщо обрати **При ошибке**, пристрій друкуватиме лише звіт, коли передавання не відбулось. • Якщо звіт містить знаки або шрифти, що не підтримуються пристроєм, замість них у звіті може бути надруковано **Неизвест.**.
Шифрование PDF	Шифрування файлів PDF при скануванні оригіналів в форматі PDF. Оберіть **Вкл.**, щоб шифрувати файл PDF, та встановіть пароль. Щоб відкрити файл знадобиться цей пароль.
Тема	Вказує тему листа ел. пошти.
От	Вказує адресу відправника.
Копия	Уведіть адресу, на яку буде відправлено копію.
СК	Аналогічно до **Копия**, втім адреса отримувача не буде відображатись.
WSD	Сканування оригіналів та збереження їх на підключеному комп'ютері, який підтримує WSD.

Налаштування пристрою

Деякі меню можуть не відображатися на дисплеї, залежно від опцій та моделі. У такому разі вони не стосуються цього пристрою (див. «Огляд меню» на стор. 40).

Щоб змінити параметри меню:

- Оберіть (**Menu**) > **Настройка системы** > **Настройка** на панелі керування.
- Або оберіть **Настройка** > **Настройка устройства**> **Далее** > **Нач. настройка** на сенсорному екрані.
- Або оберіть **Настройка** > **Настройка устройства**> вкажіть бажаний елемент меню на сенсорному екрані.

Пункт	Опис
Идентификатор устройства	Встановлює ідентифікатор пристрою та номер факсу, які будуть надруковані вгорі кожної сторінки.
Номер факса	Встановлює номер факсу, який буде надрукований вгорі кожної сторінки.
Дата/время	Встановлює дату та час.
Режим часов	Дозволяє обрати формат відображення часу: 12-годинний або 24-годинний.
Режим приема	Встановлює режим одержання факсів за замовченням.
Код приема	Ця функція працює найкраще, якщо до гнізда EXT на тильній панелі апарата підключено паралельний телефонний апарат. Можна прийняти факс від співрозмовника, подавши сигнал безпосередньо з паралельного телефону, без потреби підходити до апарата. *9* — це код дистанційного керування прийманням, що його встановив завод-виробник (див. «Приймання факсів з паралельного телефонного апарата» на стор. 361).
Выбор страны	Вказує країну.
Звук/громкость	Оберіть бажану гучність.
Предупреждение об уровне тонера	Якщо в картриджі закінчився тонер, відобразиться повідомлення про потребу в заміні картриджа з тонером. Можна вибрати, відображатиметься це повідомлення або ні.

Пункт	Опис
Перезап. изоб.	Ви можете обрати перезапис даних, що містяться у пам'яті. Пристрій замінює дані назавжди. • **Вручную:** Під час друку, копіювання, сканування та відправлення факсів пристрій тимчасово використовує пам'ять. З міркувань безпеки ви можете обрати ручний перезапис постійної пам'яті. Якщо ви бажаєте захистити простір пам'яті, оберіть ручний перезапис постійної пам'яті. • **Авто:** Після завершення завдання у пам'яті залишаються тимчасові зображення. З міркувань безпеки ви можете обрати автоматичний перезапис постійної пам'яті. Якщо ви бажаєте захистити простір пам'яті, оберіть автоматичний перезапис постійної пам'яті.
Язык	Вибір мови для панелі керування.
Реж. по умолч.	Встановлює режим апарату за замовченням: факс, копіювання, сканування.
Размер бумаги по умолчанию	Ви можете встановити стандартний формат паперу.

Пункт	Опис
Энергосбережение	Можна визначити проміжок часу, після завершення якого апарат переходитиме до режиму енергозбереження. Якщо апарат протягом тривалого проміжку часу не отримує даних, споживання електроенергії автоматично зменшується.
Время ож.сист.	Задає певний час і в пам'яті апарата залишаються попередні налаштування режиму копіювання. Після того, як заданий час вийде, апарат повернеться до налаштувань режиму копіювання, встановлених по замовчуванню.
Вр.ожид.задан.	Визначає проміжок часу очікування принтера перед друком останньої сторінки завдання, яке не завершується командою друку.

Пункт	Опис
Соб. пробужд.	Коли функцію **Вкл.**, ви можете виводити машину з режиму сну будь-якою з наступних дій: • На панелі керування натисніть будь-яку кнопку. • Закласти папір в лоток • Відкрити та закрити передню кришку. • Витягти та вставити лоток. • підключення пристрою пам'яті USB (лише ті моделі, що підтримують) Якщо в пристрої немає сенсорного екрану, ви можете вивести його з режиму сну, натиснувши будь-яку кнопку на панелі керування, незалежно від функції.

Пункт	Опис
Автопродолж.	Дозволяє увімкнути або вимкнути продовження друку, якщо принтер знаходить невідповідність паперу параметрам, що були налаштовані. • **0 сек.:** Ця опція дозволяє продовжувати друк, коли розмір паперу, який ви обрали, не співпадає з тим, який завантажено у лоток. • **30 сек.:** за наявності невідповідності відобразиться повідомлення про помилку. Апарат очікуватиме протягом 30 секунд, потім повідомлення автоматично видаляється, а друк продовжується. • **Выкл.:** Якщо була виявлена невідповідність, принтер буде чекати завантаження відповідного паперу.
Поправка на высоту	Оптимізація якості друку залежно від висоти над рівнем моря.
Влажность	Оптимізація якості друку залежно від вологості у приміщенні.
Автоматич. CR	Це меню дає змогу додати повернення каретки до подання рядка, що корисно для користувачів операційних систем Unix та DOS.
Версия ПО	Версія програми пристрою.

Пункт	Опис
Переключатель автовыбора лотка	Дозволяє увімкнути або вимкнути продовження друку, якщо принтер знаходить невідповідний формату паперу. Наприклад, якщо лоток 1 та лоток 2 заповнені папером одного розміру, пристрій автоматично друкує з лотка 2 після закінчення паперу в лотку 1. Ця опція недоступна, якщо вибрати **Авто** для параметру **Джерело паперу** в драйвері принтеру.
Замена бумаги	Автоматично виконує заміну формату паперу драйверу принтера, щоби уникнути невідповідності форматів Letter та A4. Наприклад, якщо у лотку знаходиться папір формату A4, але ви обираєте формат Letter у драйвері принтера, апарат друкує на папері A4 і навпаки.
Пропускать пустые страницы	Принтер перевіряє дані друку на комп'ютері і визначає, порожній чи ні лист для друку. Ви можете налаштувати так, щоби друкувати або пропустити цей порожній лист.

Пункт	Опис
Защита лотка	Визначає необхідність використання функції **Переключатель автовыбора лотка**. Наприклад, якщо встановлено використання лотка 1 (**Вкл.**), тоді його буде вилучено під час перемикання лотка. Це працює для завдань копіювання або друку. Це не впливає на факсування.
Тип PDF	Дозволяє обрати тип PDF при збереженні даних у файлі PDF. • **Стандартное**: Зберігає дані як стандартний PDF. • **PDF/A**: Зберігає дані з усіма необхідними даними для відкриття у будь-якому середовищі. Файл PDF/A має містити усі дані: він не може використовувати інші програми для отримання шрифтів, відкриття гіперпосилань, виконування скриптів, відтворення файлів аудіо або відео.

Пункт	Опис
Штамп	Ви можете ужити функцію штампу. • **Элемент**: Друкує час та дату, IP-адресу, номер сторінки, інформацію про пристрій або ідентифікатор користувача на документі, що копіюється. • **Непрозрачность**: Ви можете вибрати прозорість. • **Положение**: Обирає положення.
Адр. книга	Перегляд та друк телефонної книги та списку адрес ел. пошти.
Импорт настр.	Імпорт налаштувань, що були збережені на флеш-накопичувачі, до пристрою.
Эксп. настр.	Експорт даних, що були збережені у пам'яті пристрою, на USB-накопичувач.
Удал. пуст. сообщ.	Коли тонер вичерпано, з'являється ця опція. Ви можете видалити повідомлення про вичерпання тонера.
Устранен. неполадок	Відомості про порядок дій у разі порушення нормальної роботи.

Пункт	Опис
Параметры эко	Дозволяє економити ресурси та використовувати більш екологічні засоби друку. • **Реж. по умолч.:** Увімкнення та вимкнення режиму екодруку. **Принудит.** (**Принуд.**): Захист режиму Еко за допомогою паролю. Якщо користувач бажає увімкнути/вимкнути режим Еко, він має ввести пароль. • **Выбрать шаблон:** Дозволяє обрати шаблон екодруку у програмі SyncThru™ Web Service.
Режим испарения	Зменьшення кількості пари, що утворюється під час друку. • **Выкл.:** Вимикає випускання пари • **Вкл.:** Вмикає випускання пари • **Авто:** Автоматичне увімкнення випускання пари згідно з часом при використанні в оточенні з високим рівнем вологості.

Пункт	Опис
Автовыкл. пит.	Автоматично вимикає живлення, коли принтер перебуває у режимі збереження енергії протягом часу, встановленого у полі **Автовыкл. пит.** > **Вкл.** > **Время ожидания**. • Що знову увімкнути принтер, натисніть кнопку (**Power/Wakeup**) на панелі керування (переконайтесь, що перемикач живлення включено). • У випадку використання драйвера принтера або програми **Samsung Easy Printer Manager** час збільшується автоматично. • Коли апарат підключений до локальної мережі або під час друку функція **Автовыкл. пит.** не працює.
• **Мастер изобр.** • **Менеджер изобр.**	Дозоляє регулювати настройки кольору, а саме суміщення кольорів, насиченість кольору и і т.д.

Пункт	Опис
Цвет по выбору	Дозволяє регулювати контраст, колір за кольором. • **По умолчанию:** Автоматично оптимізує кольори. • **Плотность печати:** Дозволяє вручну регулювати насиченість кольору для друку. Установіть потрібну щільність друку. **По умолчанию** — це настроювання рекомендовано для отримання найкращої якості кольору.
• **Автоподбор цветов** • **Auto Color Registration**	Апарат виконує віртуальний друк окремих характерних зображень для калібрування положення кольорового друку. Ця функція дозволяє підвищити різкість та чіткість кольорових зображень, що забезпечує максимальну схожість надрукованих на папері зображень та їх відображення на моніторі. Якщо ви пересунули пристрій, бажано користуватись цим меню вручну.

Пункт	Опис
Регулировка тонера	• **По умолчанию**: Для якнайкращої якості кольорового друку апарат автоматично калібрує рівень насиченості тонера. Якщо ви обрали Off, апарат повертається до стандартних налаштувань насиченості, що були встановлені виробником. • **Авторегулировка оттенка** (**Авто. поправка тона**):: Дозволяє автоматично регулювати тон для максимально якісного друку. • **Калибровка датчика удостоверений** (**Датчик определит. номера**): Автоматично підраховує кількість яких витратних матеріалів, а саме тонеру, зменшилася або які деталі зносилися, і використовує цю інформацію, щоби відрегулювати насиченість. Наприклад, якщо закінчується жовтий тонер, апарат підраховує його кількість, що залишилась, та регулює насиченість для забезпечення якості друку.

Налаштування паперу

Деякі меню можуть не відображатися на дисплеї, залежно від опцій та моделі. У такому разі вони не стосуються цього пристрою (див. «Огляд меню» на стор. 40).

Щоб змінити параметри меню:

- Оберіть (**Menu**) > **Настройка системы** > **Настройка бум.** на панелі керування.
- Або оберіть **Настройка** > **Настройка устройства**> **Далее** > **Настройка бум.** на сенсорному екрані.

Пункт	Опис
Размер бумаги	Введіть формат паперу A4, Letter чи інший, згідно зі своїми вимогами.
Тип бумаги	Оберіть тип паперу для кожного лотка.
Источник бумаги	Виберіть лоток для подавання паперу.
Поле	Задайте поля документа.

Пункт	Опис
Обычное поле	• **Поля (одностор.):** Встановлює розміри полів для одностороннього друку. • **Поля (двустор.):** Встановлює розміри полів для двостороннього друку. • **Переплет:** Коли друк виконується на обох боках паперу, найближчі до оправи поля на сторонах A та B будуть однаковими. Також однаковими будуть і поля на іншому кінці листа з обох боків. • **Верхнее поле:** Встановлює розміри верхнього поля. • **Левое поле:** Встановлює розміри лівого поля.
Эмуляция поля	Встановлює розміри паперу для емуляції. • **Верхнее поле:** Встановлює розміри верхнього поля. • **Левое поле:** Встановлює розміри лівого поля.
Многоцелевой лоток	Встановлює розмір полів для паперу у багатоцільовому лотку. • **Поля (одностор.):** Встановлює розміри полів для одностороннього друку. • **Поля (двустор.):** Встановлює розміри полів для двостороннього друку. • **Верхнее поле:** Встановлює розміри верхнього поля. • **Левое поле:** Встановлює розміри лівого поля.

Пункт	Опис
ручная подача	Встановлює розміри полів для паперу у лотках ручного подавання.
Подтвержд. лотка	Активує виведення на дисплей повідомлення з підтвердженням. Після того, як ви відкриєте та закриєте лоток, з'явиться вікно з питанням, чи бажаєте ви налаштувати розмір та тип паперу для лотка, що було щойно відкрито.
<Лоток X>	Встановлює розміри полів для паперу у лотках. • **Поля (одностор.):** Встановлює розміри полів для одностороннього друку. • **Поля (двустор.):** Встановлює розміри полів для двостороннього друку. • **Верхнее поле:** Встановлює розміри верхнього поля. • **Левое поле:** Встановлює розміри лівого поля.

Sound/Volume

Деякі меню можуть не відображатися на дисплеї, залежно від опцій та моделі. У такому разі вони не стосуються цього пристрою (див. «Огляд меню» на стор. 40).

Щоб змінити параметри меню:

- Оберіть (**Menu**) > **Настройка системы** > **Звук** на панелі керування.
- Або оберіть **Настройка** > **Настройка устройства** > **Далее** > **Нач. настройка** > **Звук/громкость** на сенсорному екрані.

Пункт	Опис
Звук клавиш	вмикає чи вимикає звуковий сигнал кнопок. Якщо цю функцію увімкнено, кожне натискання на кнопку супроводжуватиметься звуковим сигналом.
Сигнал	вмикає або вимикає аварійний звуковий сигнал. Якщо цю опцію встановлено на On (Увімкнуто), то у разі помилки чи по закінченню факсового зв'язку лунатимуть звукові сигнали сповіщення.
Гром. Динамика	Апарат відтворює або не відтворює через динамік сигнали телефонної лінії (сигнал станції або факсовий тональний сигнал). Якщо цю опцію встановлено на **Связь**, яка означає, що динамік залишається увімкнутим до відповіді апарата на іншому боці лінії. За допомогою кнопки **On Hook Dial** можна регулювати рівень гучності. Регулювання гучності динаміка можливе, лише коли апарат під'єднано до телефонної лінії. **a** Натисніть (Факс) на панелі керування. **b** Натисніть **On Hook Dial**. З динаміка лунатиме сигнал станції. **c** Натискайте стрілки, доки не встановите потрібну гучність. **d** Щоб зберегти зміну та повернутися до режиму готовості, натисніть **On Hook Dial**.
Гром.сигн. наб.	Регулювання гучності тону набирання. Ви можете обрати різні рівні.
Громкость звонка	регулювання гучності дзвінка. Ви можете обрати різні рівні.

Отчет

Деякі меню можуть не відображатися на дисплеї, залежно від опцій та моделі. У такому разі вони не стосуються цього пристрою (див. «Огляд меню» на стор. 40).

Щоб змінити параметри меню:

- Оберіть (**Menu**) > **Настройка системы** > **Отчет** на панелі керування.
- Або оберіть **Настройка** > **Настройка устройства**> **Далее** > **Отчеты** на сенсорному екрані.

Пункт	Опис
Настройка	Дозволяє надрукувати звіт про всю конфігурацію апарата.
• **Информация о расходных материалах** • **Сведения о расх. мат.**	Принтер друкує сторінку інформації про витратні матеріали.
Адресная книга	Друкує адреси електронної пошти, які на поточний момент зберігаються у пам’яті апарата.
Тестовая страница	Друк тестової сторінки для перевірки, чи друкує апарат належним чином.
Подтверждение отправки факса	Друк результатів підтвердження факсу.
Факс отправлен	Друкує відомості про останні відправлені факси.
Факс принят	Друкує відомості про останні прийняті факси.
Сообщение отправлено	Друкує відомості про останні відправлені повідомлення.
• **Запл. зад. факса** • **Запланированные задания факса**	Друкує список документів, що записані в пам’яті апарата для відкладеного пересилання, а також типи та час початку відповідних операцій.
Конфигурация сети	Друкує відомості про приєднання апарата до мережі та її конфігурацію.
Шрифты PCL	Друк переліку шрифтів PCL.
Список шрифтов PS	Друк переліку шрифтів PS/PS3.
Счетчик использования	Дозволяє надрукувати сторінку з інформацією стосовно використання пристрою. Ця сторінка показує загальну кількість видрукуваних сторінок.
Параметры факса	Друкує звіти факсу.

Пункт	Опис
Учетная запись	Ця функція доступна тільки тоді, коли у програмі SyncThru™ Web Admin Serviceувімкнено функцію «Облік завдань». Можна надрукувати звіт про кількість відбитків для кожного користувача.

Обслуговування

Деякі меню можуть не відображатися на дисплеї, залежно від опцій та моделі. У такому разі вони не стосуються цього пристрою (див. «Огляд меню» на стор. 40).

Щоб змінити параметри меню:

- Виберіть (**Menu**) > **Настройка системы** > **Обслуживание** на панелі керування.

Пункт	Опис
Уд.сообщ.тон.	Коли тонер вичерпано, з'являється ця опція. Ви можете видалити повідомлення про вичерпання тонера.
Срок служ.расх.мат	Відображає індикатори ресурсу витратних матеріалів (див. «Моніторинг ресурсу витратних матеріалів» на стор. 118.)
Менеджер изобр.	Дозоляє регулювати настройки кольору, а саме суміщення кольорів, насиченість кольору и і т.д.

Пункт	Опис
Предупр.:заканч.тон	Ви можете налаштувати відповідний рівень, коли апарат почне подавати сигнал про низький рівень тонера або вичерпання тонера (див. «Встановлення сигналу про низький рівень тонера» на стор. 119).
Серийный номер	Відображає заводський номер апарата. У разі звернення до представництва з технічного обслуговування або реєстрації у якості користувача на веб-сайті Samsung, ви можете побачити це.
Укладыв. в стопку	Якщо використовуєте апарат у приміщенні з підвищеною вологістю повітря чи вологі матеріали для друку, друкований матеріал може скручуватися і у вихідному лотку не складатися належним чином. У такому разі можна настроїти апарат на використання цієї функції, щоб видруки укладалися щільно. Але використання цієї функції уповільнить швидкість друку.
Электронный диск	Дозволяє/забороняє оперативній пам'яті керувати завданнями.

Job Manage

Деякі меню можуть не відображатися на дисплеї, залежно від опцій та моделі. У такому разі вони не стосуються цього пристрою (див. «Огляд меню» на стор. 40).

Щоб змінити параметри меню:

- Оберіть (**menu**) > **Настройка системы** > **Управл. задан.** на панелі керування.

Пункт	Опис
Текущее задание	Відображає список завдань друку, що очікують своєї черги.
Сохраненное задание	Відображає список завдань друку, що зберігаються на диску.
Защищенное задание	Відображає список завдань друку, що захищених на диску.

Настроювання системи

Налаштування адресної книжки

Деякі меню можуть не відображатися на дисплеї, залежно від опцій та моделі. У такому разі вони не стосуються цього пристрою (див. «Огляд меню» на стор. 40).

- Або виберіть **Настройка** > **Настройка устройства** > **Далее** > **Адр. книга** на сенсорному екрані.

Функция	Опис
Телеф. книга	Додавання, перегляд, друк та видалення телефонної книжки. Також можна створювати групи.
Эл. почта	Додавання, перегляд, друк та видалення телефонної книжки. Також можна створювати групи.
Печ.	Друк адресної книги.
Сброс	Скидання поточної адресної книги.

Папка документов

Деякі меню можуть не відображатися на дисплеї, залежно від опцій та моделі. У такому разі вони не стосуються цього пристрою (див. «Огляд меню» на стор. 40).

Натисніть **Папка документов** > **Далее**> вкажіть бажаний елемент меню на сенсорному екрані.

Функция	Опис
Папки сист.	Збереження друкованих даних або друк сторінки безпеки. • **Сохр. печ.:** Друк збережених даних без уведення паролю. • **Защищенная печать:** Друк збережених даних з уведенням паролю.
Общая папка	Відображення загальних папок в мережі та збереження у них завдань.

Настроювання системи

Настроювання мережі

Деякі меню можуть не відображатися на дисплеї, залежно від опцій та моделі. У такому разі вони не стосуються цього пристрою (див. «Огляд меню» на стор. 40).

Ця функція також доступна у SyncThru™ Web Service. Відкрийте програму-оглядач на комп'ютері, підключеному до мережі, та введіть IP-адресу свого апарата. Коли відкриється вікно SyncThru™ Web Service, клацніть **Настройки** > **Параметры сети** (см. «Використання SyncThru™ Web Service» на стор. 374).

- Оберіть (**Menu**) > **Настройка системы** > **Сетевой** на панелі керування.
- Або оберіть **Настройка** > **Настройка устройства**> **Далее** > **Настройка сети** на сенсорному екрані.

Функция	Опис
TCP/IP (IPv4)	Вибір відповідного протоколу та параметрів конфігурування для використання мережевого середовища (див. «Задавання IP-адреси» на стор. 197). Існує два типи встановлюваних параметрів. Якщо ви не впевнені щодо налаштувань, не чіпайте їх або зверніться до системного адміністратора мережі.
TCP/IP (IPv6)	Цей параметр дозволяє використовувати мережеве середовище через протокол IPv6 (див. «Конфігурація IPv6» на стор. 211).
Скорость сети Ethernet	Сконфігуруйте мережеву швидкість передачі. Після зміни цього параметра вимкніть та знову увімкніть живлення.
802.1x	Для передавання даних мережею можете обрати автентифікацію користувача. Докладніше про це проконсультуйтеся з мережевим адміністратором.
Беспроводная	Дозволяє обрати опцію для використання бездротової мережі.

Функция	Опис
Сброс настроек	Повертає параметри мережі до стандартних значень. Після зміни цього параметра вимкніть та знову увімкніть живлення.
Конфигурация сети	Цей список містить інформацію про під'єднання апарата до мережі та її конфігурацію.
• **Включение Activate** • **Включение Ethernet**	Увімкнення чи вимкнення мережевого інтерфейсу Ethernet. Після зміни цього параметра вимкніть та знову увімкніть живлення.
Включение HTTP	Увімкнення чи вимкнення сервісу SyncThru™ Web Service. Після зміни цього параметра вимкніть та знову увімкніть живлення.

Функция	Опис
WINS	Можна налаштувати WINS-сервер. WINS (протокол перетворення імен комп'ютерів в IP-адреси в мережах Windows) використовується в операційній системі Windows. Після зміни цього параметра вимкніть та знову увімкніть живлення.
SNMP V1/V2	Можна налаштувати протокол SNMP (простий протокол мережевого керування). Адміністратори можуть використовувати протокол SNMP для контролю апаратів та керування ними у мережі.
SNTP	Можна налаштувати параметри протоколу SNTP (простий мережний протокол часу). Протокол SNTP забезпечує синхронізацію часу комп'ютерних систем через Інтернет (NTP), що дозволяє виключити різницю часу під час обміну даними.
UPnP(SSDP)	Можна налаштувати протокол UPNP. Після зміни цього параметра вимкніть та знову увімкніть живлення.

Функция	Опис
MDNS	Можна налаштувати параметри mDNS (багатоадресна система імен доменів).
SetIP	Можна налаштувати параметри SetIP.
SLP	Можна налаштувати параметри протоколу SLP (протокол пошуку служби). Цей протокол дозволяє хост-програмам виконувати пошук служб у локальній мережі без попередньої конфігурації. Після зміни цього параметра вимкніть та знову увімкніть живлення.

Налаштування адмін

Деякі меню можуть не відображатися на дисплеї, залежно від опцій та моделі. У такому разі вони не стосуються цього пристрою (див. «Огляд меню» на стор. 40).

Або оберіть **Настройка** > **Настройки администрирования** > **Далее** на сенсорному екрані.

Пункт	Опис
Управление доступом на уровне пользователей	Ви можете контролювати доступ користувачів до пристрою. Ви можете призначати різні рівні дозволів кожному з користувачів. Ця функція також доступна у SyncThru™ Web Service. Відкрийте програму-оглядач на комп'ютері, підключеному до мережі, та введіть IP-адресу свого апарата. Коли відкриється вікно SyncThru™ Web Service, клацніть **Безопасность** > **Управление пользовательским доступом** (см. «Реєстрація уповноважених користувачів» на стор. 323).
Change Admin. Password	Зміна паролю для доступу до меню **Настройки администрирования**.

Пункт	Опис
Обновление ПО	Для встановлення останньої версії ПЗ, оберіть **"Вкл."** для цього параметру та завантажте останній файл ПЗ.
Штамп	Дозволяє задати штамп для доступу до меню Настр.администр.

Eco

Деякі меню можуть не відображатися на дисплеї, залежно від опцій та моделі. У такому разі вони не стосуються цього пристрою (див. «Огляд меню» на стор. 40).

Щоб змінити параметри меню:

- Або натисніть **Эко** > оберіть бажаний пункт меню на сенсорному екрані.

Пункт	Опис
Экопечать (вкл.)	Оберіть режим еко-друку та оберіть спосіб його увімкнення.
Настройки	Ви можете налаштувати параметри еко-режиму та змінити стандартні настроювання. • **Реж. по умолч.:** Виберіть цей варіант щоб увімкнути або вимкнути режим еко за замовчанням. • **Настройка функций:** Оберіть **По умолчанию** або **Другой**.

Direct USB

Деякі меню можуть не відображатися на дисплеї, залежно від опцій та моделі. У такому разі вони не стосуються цього пристрою (див. «Огляд меню» на стор. 40).

Щоб змінити параметри меню:

- Або натисніть **Прям. USB** > оберіть бажаний пункт меню на сенсорному екрані.

Пункт	Опис
Печать из	Перегляд файлів через **Поиск файлов**. Вибір файлу для друку.
Сканир. на USB	Вибирає носій USB, як місце збереження відсканованого документу за замовченням. Оригінал сканується та зберігається на носії USB.
Управ. файлами	Перегляд файлів через **Поиск файлов**. Вибір файлу для видалення. Носій USB можна відформатувати.
Показать место	Відображення віильного місця у пам’яті.

4. Особливі функції

У цьому розділі наведені спеціальні функції копіювання, сканування, факсимільного зв'язку та друку.

- **Регулювання висоти розміщення над рівнем моря** 315
- **Збереження адреси електронної пошти** 316
- **Введення різних символів** 318
- **Налаштування адресної книги факсу** 319
- **Реєстрація уповноважених користувачів** 323
- **Функції друку** 324
- **Функціїї сканування** 343
- **Функціїї факсу** 353
- **Використання функції спільної папки** 365
- **Використання додаткових функцій пристрою** 366

- Процедури, наведені в цьому посібнику користувача, головним чином стосуються Windows 7.
- Можливо знадобиться натиснути **OK**, щоби перейти до меню більш низького рівню.

Регулювання висоти розміщення над рівнем моря

На якість друку впливає атмосферний тиск, який в свою чергу залежить від висоти розміщення апарата над рівнем моря. Подана далі інформація допоможе налаштувати апарат на найкращу якість друку.

Перш ніж встановлювати значення висоти, визначте, на якій висоті використовується апарат.

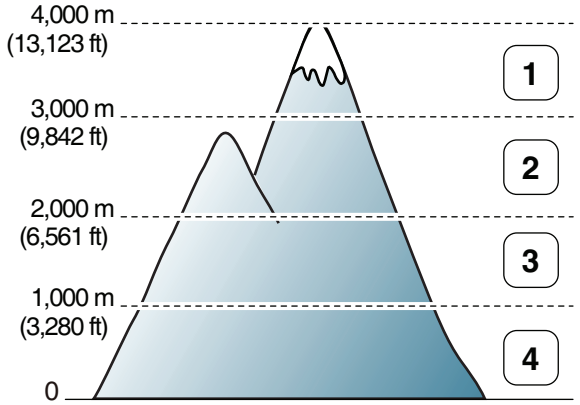

1 **Висока 3**
2 **Висока 2**
3 **Висока 1**
4 **Звичайна**

Значення висоти над рівнем моря можна встановити у полі **Настройки пристрою** програми Samsung Easy Printer Manager.

- Для ОС Windows та Mac — встановлюється за допомогою **Samsung Easy Printer Manager** > **(Switch to advanced mode)** > **Настройки пристрою** (див. «Настройки пристрою» на стор. 382).

- Якщо ваш апарат під'єднано до мережі, можете задати висоту над рівнем моря з допомогою SyncThru™ Web Service (див. «Використання SyncThru™ Web Service» на стор. 374).
- Висоту над рівнем моря можна задати також в опції **Настройка системы** на дисплеї апарата (див. «Основні настройки пристрою» на стор. 55).

Збереження адреси електронної пошти

Ця функція може бути недоступною, залежно від моделі чи країни (див. «Функції за моделями» на стор. 8).

Ви можете встановити адресну книжку з часто використовуваними електронними адресами за допомогою SyncThru™ Web Service і тоді легко та швидко вводити адреси електронної пошти, вводячи відповідні їм номери в адресній книжці.

Збереження на локальному пристрої

Щоб відсканувати зображення та переслати його як додаток до електронного листа, потрібно настроїти електрону адресу за допомогою системної функції SyncThru™ Web Service.

1 Порядок доступу до SyncThru™ Web Service (див. «Використання SyncThru™ Web Service» на стор. 374).

2 Клацніть посилання **Вход в систему** у лівому верхньому куті веб-сайту SyncThru™ Web Service.

3 Введіть дані в полях **Идентификатор** і **Пароль** і тоді клацніть **Вход в систему**. З міркувань безпеки рекомендуємо змінити стандартний пароль.

- **Идентификатор: admin**
- **Пароль: sec00000**

4 Натисніть **Адресная книга**> **Пользователи** > **Добавить**.

5 Оберіть **Номер быстрого набора** і введіть адресу електронної пошти та номер факсу.

Якщо треба задати інформацію стосовно SMB або FTP серверу, перевірте SMB або FTP та вкажіть цю інформацію.

6 Натисніть кнопку **Применить**.

Якщо ви створюєте групу

1 Натисніть **Адресная книга**> **Группа** > **Добавить группу**.
2 Виберіть номер **Номер быстрого набора** та введіть **Имя группы**.
Ви можете легко додати окрему адресу, якщо вкажите **Да** для **Добавить пользователя(ей) после создания группы**.
3 Натисніть кнопку **Применить**.

Збереження адреси електронної пошти

Пошук ел. адреси

Послідовний перегляд записів у пам’яті

1 Оберіть (сканування) > (**Address Book**) > **Поиск и отправка** > вебріть групу адрес > **Все** на панелі.

Або оберіть **Scan to** > (**Address Book**) > **Поиск и отправка** > вебріть групу адрес > **Все** на панелі керування.

Або оберіть **Настройка** > **Настройка устройства** > **Далее** > **Адр. книга** > **Эл. почта** > **Просм. список** > **Отдельный** or **Группа** на сенсорному екрані.

2 Можна переглядати вміст цілої пам'яті в індексному (цифровому) порядку та обрати бажане і'мя та адресу.

Пошук за першою літерою

1 Оберіть (сканування) > (**Address Book**) > **Поиск и отправка** > вебріть групу адрес > **Идентификатор** на панелі керування.

Або оберіть **Scan to** > (**Address Book**) > **Поиск и отправка** > вебріть групу адрес > **Идентификатор** на панелі керування.

2 Уведіть перші кілька літер потрібного імені.

3 Натискайте стрілки, доки не відобразиться потрібне ім’я та номер.

Введення різних символів

Деякі завдання можуть вимагати введення як імен, так і чисел. Наприклад, під час настроювання апарата вводять найменування фірми та номер факса. Зберігаючи номери факсів чи адреси електронної пошти у пам'яті, можете також вводити відповідні імена.

Введення літер та цифр

Натискуйте кнопку, доки на дисплеї з'явиться потрібна літера. Наприклад, щоб увести літеру O, натисніть кнопку 6 із позначкою «MNO». Щоразу під час натискання кнопки 6 на дисплей виводиться чергова літера — M, N, O, m, n, o і, нарешті, 6. Щоби знайти літеру, яку ви бажаєте ввести, дивіться «Літери та цифри на кнопковій панелі» на стор. 318.

- Для введення пробілу двічі натисніть кнопку 1.
- Щоби видалити останній введений символ, натисніть ліву/праву стрілку або стрілку вгору/вниз.

Літери та цифри на кнопковій панелі

- Особливі набори символів меню в цьому посібнику можуть відрізнятися від вашого апарата, залежно від його функцій і моделі.
- Деякі з наступних функцій будуть недоступні, залежно від завдання, яке виконується.

Клавіша	Призначені цифри, літери та символи
1	@ / . ' 1
2	A B C a b c 2
3	D E F d e f 3
4	G H I g h i 4
5	J K L j k l 5
6	M N O m n o 6
7	P Q R S p q r s 7
8	T U V t u v 8
9	W X Y Z w x y z 9
0	& + - , 0
*	* % ^ _ ~ ! # $ ( ) [ ] (Ці символи доступні, коли вводите дані аутентифікації мережі)
#	# = | ? " : { } < > ; (Ці символи доступні, коли вводите дані аутентифікації мережі)

Налаштування адресної книги факсу

Ця функція не підтримується у моделях CLX-419xN/CLX-626xND (див. «Різноманітні функції» на стор. 11).

Ви можете встановити номер швидкого набору з часто використовуваними номерами факсів за допомогою SyncThru™ Web Service і тоді легко та швидко вводити номера, вводячи відповідні їм номери в адресній книжці.

Занесення до пам’яті номера швидкого набору

1 Оберіть (Факс) > (**Address Book**) > **Создание и правка** > **Быстрый набор** на панелі керування.

Або оберіть **Настройка** > **Настройка устройства** > **Далее** > **Адр. книга** > **Телеф. книга** > **Просм. список** > **Отдельный** > (опції) > **Добав.** на сенсорному екрані.

2 Введіть номер прискореного набирання та натисніть кнопку **OK**.

Якщо в номері, що його вибираєте, вже зберігається певний запис, апарат виводить на дисплей відповідне повідомлення, яке можна змінити. Щоб почати занесення іншого номера швидкого набору, натисніть (**Back**).

3 Введіть потрібний номер і натисніть **OK**.

4 Введіть бажаний номер факса та натисніть **OK**.

5 Для повернення до режиму очікування натисніть (**Stop/Clear**) або ( ).

Користування номерами швидкого набору

Якщо під час надсилання факса апарат пропонує набрати номер адресата, введіть номер швидкого набору, якому відповідає номер, який хочете набрати.

- Для одноцифрових номерів швидкого набору (0-9) натисніть і утримуйте відповідну кнопку кнопкової панелі довше 2 секунд.
- Для дво- та трицифрових номерів швидкого набору натисніть кнопку першої цифри або кнопки першої та другої цифр, а тоді натисніть і утримуйте кнопку останньої цифри довше 2 секунд.

Для CLX-419xFW/C186xFW/CLX-626xFW,

1 Або оберіть **Факс** > **Отпр-ка (быстр наб)** або **Отправка (груп. набор)** > **Далее** на сенсорному екрані.

2 Виберіть бажаний номер.

3 Натисніть **Send**.

Налаштування адресної книги факсу

Редагування номерів швидкого набору

1 Оберіть (Факс) > (**Address Book**) > **Создание и правка** > **Быстрый набор** на панелі керування.

Або оберіть **Настройка** > **Настройка устройства** > **Далее**> **Адр. книга** > **Телеф. книга** > **Просм. список** > **Отдельный** на сенсорному екрані.

2 Введіть номер швидкого набору, який слід змінити, та натисніть **OK**.

3 Змініть ім'я та натисніть **OK**.

4 Змініть номер факса та натисніть кнопку **OK**.

5 Для повернення до режиму очікування натисніть (**Stop/Clear**) або ( ).

Занесення до пам'яті номера групового набору

1 Оберіть (Факс) > (**Address Book**) > **Создание и правка** > **Групповой набор** на панелі керування.

Або оберіть **Настройка** > **Настройка устройства** > **Далее** > **Адр. книга** > **Телеф. книга** > **Просм. список** > **Группа**> (опції) > **Добав.** на сенсорному екрані.

2 Введіть номер групового набору та натисніть кнопку **OK**.

Якщо в номері, що його вибираєте, вже зберігається певний запис, апарат виводить на дисплей відповідне повідомлення, яке можна змінити. Щоб почати занесення іншого номера швидкого набору, натисніть (**Back**).

3 Можна здійснити пошук за першими літерами імені швидкого набору, щоби внести до групи.

4 Оберіть потрібний номер та ім'я і натисніть **OK**.

5 Оберіть **Да**, коли з'явиться **Добавить?**.

6 Щоб додати до групи інші номери швидкого набору, повторіть дії кроку 3.

7 По закінченні оберіть кнопку **Нет**, коли з'явиться **Другой номер?** та натисніть **OK**.

8 Для повернення до режиму очікування натисніть (**Stop/Clear**) або ( ).

Налаштування адресної книги факсу

Редагування номерів групового набирання

1. Оберіть (Факс) > (**Address Book**) > **Создание и правка** > **Групповой набор** на панелі керування.

   Або беріть **Настройка** > **Настройка устройства** > **Далее** > **Адр. книга** > **Телеф. книга** > **Просм. список** > **Группа** на сенсорному екрані.

2. Введіть номер групового набору, який слід змінити, та натисніть **OK**.

3. Введіть новий номер прискореного набирання для додавання, натисніть **OK** та **Добавить?**.

   Введіть номер швидкого набору, збережений у групі, натисніть **OK**, **Удалить?**.

4. Щоб додати або видалити номер, натисніть кнопку **OK**.

5. Щоб додати або видалити ще номери, повторіть операції, починаючи з 3.

6. Оберіть **Нет** на **Другой номер?** та натисніть **OK**.

7. Для повернення до режиму очікування натисніть (**Stop/Clear**) або ( ).

Пошук запису в адресній книзі

Передбачено два способи пошуку номера в пам'яті. Можна або переглядати послідовно записи за літерами від A до Z, або здійснити пошук за першими літерами ім'я, якому відповідає номер.

1. Оберіть (Факс) > (**Address Book**) > **Поиск и набор** > **Быстрый набор** або **Групп. набор** на панелі керування.

2. Уведіть **Все** або **Идентификатор** та натисніть **OK**.

3. Натисніть на ім'я та номер, або натисніть на клавіатурі кнопку, що відповідає букві імені.

   Наприклад, щоб знайти ім'я «MOBILE», натисніть кнопку **6**, на якій містяться літери M, N та O.

4. Для повернення до режиму очікування натисніть (**Stop/Clear**).

Налаштування адресної книги факсу

Друкування адресної книги

Можна перевірити, чи правильно налаштована ваша адресна книга (**Адресная книга**), надрукувавши її, як список.

1 Оберіть (Факс) > (**Address Book**) > **Печать** на панелі керування.

Або оберіть **Настройка** > **Настройка устройства**> **Далее** > **Отчеты** > **Адр. книга** на сенсорному екрані.

2 Натисніть **OK**.

Апарат починає друкування.

Реєстрація уповноважених користувачів

Ця функція може бути недоступною, залежно від моделі чи країни (див. «Функції за моделями» на стор. 8).

Щоб безпечно послати відскановане зображення, скопіювати зображення або відправити факсом чи електронною поштою або через мережу, слід зареєструватись як авторизований користувач на своєму локальному апараті за допомогою SyncThru™ Web Service.

1. Порядок доступу до SyncThru™ Web Service (див. «Використання SyncThru™ Web Service» на стор. 374).
2. Клацніть посилання **Вход в систему** у лівому верхньому куті веб-сайту SyncThru™ Web Service.
3. Введіть дані в полях **Идентификатор** і **Пароль** і тоді клацніть **Вход в систему**. З міркувань безпеки рекомендуємо змінити стандартний пароль.
   - **Идентификатор: admin**
   - **Пароль: sec00000**
4. Клацніть **Безопасность** > **Управление пользовательским доступом** > **Аутентификация**.
5. Оберіть **Базовая аутентификация** в меню **Режим проверки подлинности** та оберіть **Локальная аутентификация** в меню **Метод АА**, а потім клацніть.
6. Натисніть кнопку **Применить**.
7. Клацніть **ОК** у вікні підтвердження модифікації.
8. Клацніть **Профиль пользователя** > **Добавить**.
9. Введіть **Имя пользователя**, **ИД пользователя**, **Пароль**, **Подтвердите пароль**, **Адрес электронной почты** та **Номер факса**.

Ви можете легко додати окрему адресу, якщо вкажите **Да** для **Добавить пользователя(ей) после создания группы**.

10. Натисніть кнопку **Применить**.

Функції друку

- Базові функції друку наведені в Стислий посібник (див. «Основні режими друку» на стор. 74).
- Ця функція може бути недоступною, залежно від моделі чи країни (див. «Функції за моделями» на стор. 8).

Зміна стандартних параметрів друку

1 Відкрийте меню Windows **Пуск**.

- Для Windows 8 у меню **Charms(боковому меню)** виберіть **Пошук** > **Настройки**.

2 У Windows XP/Server 2003 виберіть **Принтери й факси**.

- У Windows Server 2008/Vista виберіть **Панель керування** > **Устаткування та звук** > **Принтери**.
- У Windows Server 2008 R2 виберіть **Панель керування** > **Устаткування** > **Пристрої та принтери**.
- У Windows 7/8 оберіть **Панель керування** > **Пристрої та принтери**.

3 Клацніть правою кнопкою мишки ім’я апарата.

4 У Windows XP/Server 2003/Server 2008/Vista натисніть кнопку **Настройки друку**.

У ОС Windows 7/8 та Windows Server 2008 R2 у контекстному меню виберіть **Настройки друку**.

Якщо пункт **Настройки друку** має значок ►, можете обрати інші драйвери для цього принтера.

5 Змініть параметри на кожній вкладці.

6 Натисніть **OK**.

Якщо хочете змінити настройки для кожного завдання з друку, змініть їх в **Настройки друку**.

Функції друку

Задавання апарата як стандартного

1 Відкрийте меню Windows **Пуск**.

- Для Windows 8 у меню **Charms(боковому меню)** виберіть **Пошук** > **Настройки**.

2 У Windows XP/Server 2003 виберіть **Принтери й факси**.

- У Windows Server 2008/Vista виберіть **Панель керування** > **Устаткування та звук** > **Принтери**.
- У Windows Server 2008 R2 виберіть **Панель керування** > **Устаткування** > **Пристрої та принтери**.
- У Windows 7/8 оберіть **Панель керування** > **Пристрої та принтери**.

3 Виберіть свій апарат.

4 За допомогою правої кнопки мишки оберіть свій апарат та клацніть **Установити принтером за промовчанням**.

Для ОС Windows 7 та Windows Server 2008 R2: якщо в пункті **Установити принтером за промовчанням** встановлено позначку ►, можна вибирати інші драйвери, пов’язані з вибраним принтером.

Використання додаткових функцій друку

Драйвер принтера XPS: використовується для друку файлів у форматі XPS.

- Див. «Функції за моделями» на стор. 8
- Драйвер принтеру XPS може інсталюватися тільки у ОС Windows Vista або пізніших версіях.
- Установіть додаткову пам'ять, якщо завдання у форматі XPS не друкуються. Принтеру може бракувати пам'яті.
- Ви можете інсталювати драйвер принтера, коли завантажите компакт-диск у пристрій читання компакт-дисків CD-ROM. В ОС Windows оберіть драйвер XPS та ПО у вікні **Вибір програмного забезпечення для встановлення**.

Друкування у файл (PRN)

Інколи треба зберегти дані друку як файл.

1 Встановіть прапорець у полі **Друк до файлу** у вікні **Друк**.

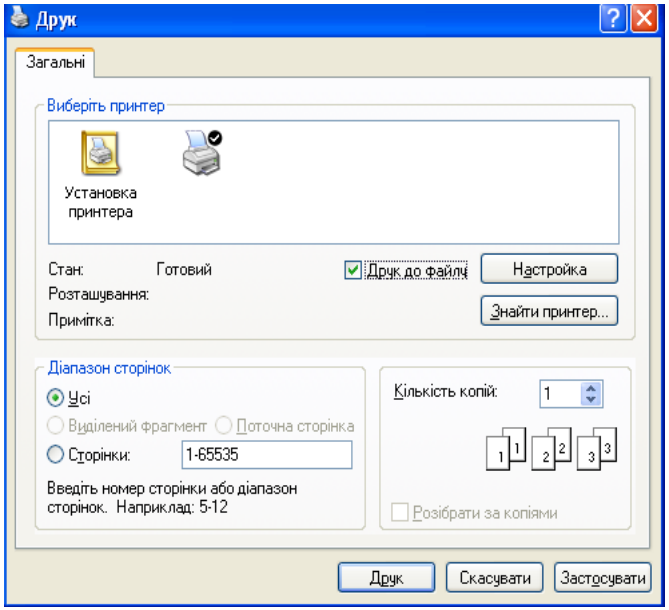

2 Клацніть **Друк**.

3 Введіть ім’я файлу та його розміщення і потім клацніть **OK**.

Наприклад, **c:\Temp\ім’я файлу**.

Якщо набираєте тільки ім’я файлу, він автоматично зберігається в **Мої документи Documents and Settings** або **Пользователи**. Папка для збереження може різнитись залежно від операційної системи або використовуваної програми.

Функції друку

Знайомство зі спеціальними функціями принтеру

Під час друку ви можете використовувати розширені можливості друку.

Щоб повною мірою скористатися з можливостей друкування, які забезпечує драйвер принтера, для зміни настройок друку клацніть **Властивості** чи **Настройки** у вікні **Друк** програми. Ім'я апарата, що з'явиться в діалоговому вікні властивостей, може відрізнятися залежно від апарата, який використовується.

- Деякі меню можуть не відображатися на дисплеї, залежно від опцій та моделі. У такому разі вони не стосуються цього пристрою.
- Виберіть меню **Довідка**, або клацніть кнопку ? чи натисніть **F1** на клавіатурі. Оберіть потрібний розділ (див. «Користування довідкою» на стор. 77).

Пункт	Опис
Кілька сторінок на сторону	обирає кількість сторінок, які будуть надруковані на одному аркуші паперу. Під час друкування кількох сторінок документа на одному аркуші паперу вони будуть зменшені у розмірі та розміщені на сторінці указаним вами чином. На одному аркуші паперу можна надрукувати до 16 сторінок.

Функції друку

Пункт	Опис
Друк плаката 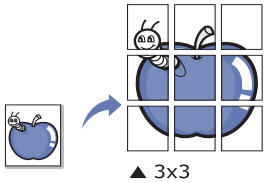	Ця функція дозволяє надрукувати документ, що містить одну сторінку, на 4 (плакат 2x2), 9 (плакат 3x3) чи 16 (плакат 4x4) аркушах паперу, які, коли з'єднати їх після друку, утворять єдиний документ-плакат. Виберіть значення **Перекриття плакатів**. Щоб легше вставляти аркуші разом, задайте **Перекриття плакатів** в міліметрах чи дюймах, вибравши кнопку вгорі праворуч вкладки **Основные**. 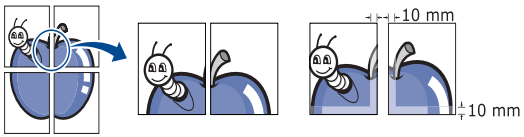
Брошура[a] 	Ця функція дає змогу виконувати друк документа на обох сторонах аркуша паперу, а також впорядковувати сторінки таким чином, щоб друковані аркуші можна було скласти навпіл для створення буклету. • Як хочете зробити буклет, треба друкувати на носіях друку формату Letter, Legal, A4, Us Folio чи Oficio. • Опція **Брошура** доступна не для всіх форматів паперу. Щоб побачити доступні розміри паперу, виберіть потрібний папір в пункті **Формат** на вкладці **Папір**. • У разі вибору недоступного формату паперу цю опцію може бути автоматично скасовано. Вибирайте лише доступний формат паперу (папір без позначки ⚠ або ⊗).

Функції друку

Пункт	Опис
• **Двосторонній друк** • **Двосторонній друк (ручне подавання)**[a]	Друк можна виконувати на обох сторонах аркуша паперу. Перед початком друку вирішить, як бажаєте орієнтувати документ. • Цю функцію можна використовувати з папером формату Letter, Legal, A4, US Folio або Oficio. • Якщо ваш апарат не обладнано модулем двостороннього друку, вам буде треба закінчити процедуру друку вручну. Пристрій надрукує всі непарні сторінки документа, починаючи з першої. Після цього у комп'ютері відобразиться повідомлення. • Функція **Пропустити порожні сторінки** не працює, якщо вибрано параметр **Двосторонній друк (ручне подавання)**.
• **Двосторонній друк** • **Двосторонній друк (ручне подавання)**[a]	• **Принтер за замовчуванням:** при виборі цієї опції значення функції визначатиметься настройками апарата, які ви зробили на панелі керування. • **Немає:** вимкнення цієї функції. • **Довгий край:** ця опція зазвичай використовується для переплітання книжок. • **Короткий край:** ця опція зазвичай використовується для переплітання календарів. 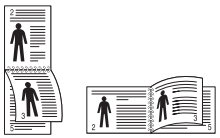 • **Двосторонній друк у зворотному порядку:** виберіть цю опцію для реверсування порядку друкування під час двостороннього друку. Ця опція недоступна, якщо використовується функція **Двосторонній друк (ручне подавання)**.

Функції друку

Пункт	Опис
Параметри паперу 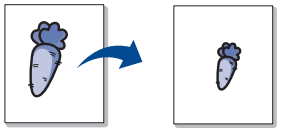	Ви можете змінювати формат документа, щоб він виходив на друкованій сторінці більшим чи меншим, ввівши бажаний масштаб.
Водяний знак 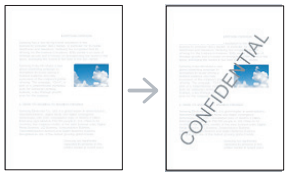	Функція друку водяних знаків дає змогу друкувати текст на поточному документі. Наприклад, можна скористатись нею, коли вам знадобиться надрукувати “**DRAFT**” або “**CONFIDENTIAL**” великими сірими буквами по діагоналі вздовж першої сторінки або усіх сторінок документа.
Водяний знак **(Створення водяного знаку)**	**a** Для зміни настройок друку зі своєї прикладної програми перейдіть до **Настройки друку**. **b** Клацніть вкладку **Додаткові**, оберіть **Редагувати** з випадного списку **Водяний знак**. З'явиться діалогове вікно **Редагування водяних знаків**. **c** Введіть текст повідомлення у полі **Текст водяного знака**. Ви можете ввести до 256 символів. Це повідомлення буде відображатися у вікні попереднього перегляду.
Водяний знак **(Редагування водяного знаку)**	**a** Для зміни настройок друку зі своєї прикладної програми перейдіть до **Настройки друку**. **b** Клацніть вкладку **Додаткові**, оберіть **Редагувати** з випадного списку **Водяний знак**. З'явиться діалогове вікно **Редагування водяних знаків**. **c** Оберіть зі списку **Поточні водяні знаки** водяний знак, який ви бажаєте змінити, та зробіть потрібні зміни. **d** Клацніть кнопку **Оновити**, щоб зберегти зміни. **e** Клацайте **OK** або **Друк**, доки не вийдете з вікна **Друк**.

Пункт	Опис
Водяний знак **(Видалення водяних знаків)**	**a** Для зміни настройок друку зі своєї прикладної програми перейдіть до **Настройки друку**. **b** Клацніть вкладку **Додаткові**, оберіть **Редагувати** з випадного списку **Водяний знак**. З'явиться діалогове вікно **Редагування водяних знаків**. **c** Оберіть водяний знак, який ви бажаєте видалити зі списку **Поточні водяні знаки** та клацніть кнопку **Видалити**. **d** Клацайте **OK** або **Друк**, доки не вийдете з вікна **Друк**.
Накладення[a] 	Ця функція діятиме лише за умови використання PCL/SP-драйвера принтера (див. «Програмне забезпечення» на стор. 9). Накладання — це текст чи зображення, що зберігаються на жорсткому диску комп'ютера у файлі спеціального формату і які можна друкувати на будь-якому документі. Накладання часто використовуються для друкування фірмових бланків та «шапок» документів. Замість використання заготовлених шапок документів можна створити накладення, що міститиме ту ж інформацію, що і нинішній заготовлений бланк. Для друку офіційних листів із заготовленою формою (шапкою), що містить інформацію про вашу компанію, вам не потрібно завантажувати папір з попередньо надрукованими шапками до апарата. Можна просто надрукувати на документі накладення з шапкою. Для використання накладення на сторінці слід створити нове накладення, яке міститиме потрібне зображення або логотип. • Розмір документа-накладення має бути аналогічним розміру документа, як і той, який друкуватимете з накладенням. Не створюйте накладання, що містять водяні знаки. • Роздільність документа з накладенням повинна бути така ж, що і роздільність документа, на якому накладення буде надруковано.

Пункт	Опис
Накладення[a] **(Створення шапки для нової сторінки)**	**a** Щоб зберегти документ як накладання, перейдіть до **Настройки друку**. **b** Клацніть вкладку **Додаткові** та оберіть **Редагувати** з випадного списку **Текст**. З'явиться вікно **Редагувати накладення**. **c** у вікні **Редагувати накладення** клацніть **Створити**. **d** У вікні **Зберегти як** уведіть з клавіатури назву не більше восьми символів завдовжки в полі **Ім'я завдання**. При потребі укажіть розміщення файлу (стандартно: C:\Formover). **e** Клацніть **Зберегти**. Ім'я з'явиться у списку **Список накладень**. **f** Клацайте **OK** або **Друк**, доки не вийдете з вікна **Друк**. Файл надруковано не буде. Замість цього, його буде збережено на твердому диску вашого комп'ютера.
Накладення[a] **(Використання накладання сторінки)**	**a** Клацніть на вкладці **Додаткові**. **b** Оберіть бажане накладення з випадного списку **Текст**. **c** Якщо потрібний файл накладання відсутній у розкривному списку **Текст**, виберіть зі списку пункт **Редагувати...** та клацніть команду **Завантажити**. Оберіть файл накладання, що його хочете використати. Якщо файл накладання, який потрібно використати, збережено на зовнішньому пристрої, цей файл також можна завантажити, клацнувши **Відкрити**. Вибравши файл, клацніть кнопку **Відкрити**. Файл з'явиться у списку **Список накладень** та буде доступним для друку. Оберіть потрібне накладення зі списку **Список накладень**. **d** Якщо треба, встановіть галочку **Підтвердити накладення сторінки під час друку**. Якщо цю опцію обрано, кожного разу, коли посилатимете документ на друк, на екрані буде з'являтися діалогове вікно, що міститиме запит на підтвердження вашого бажання друкувати накладання. Якщо накладання було обрано, а цю опцію — ні, воно буде автоматично друкуватися разом із документом. **e** Клацайте **OK** або **Друк**, доки не вийдете з вікна **Друк**.

Пункт	Опис
Накладення[a] **(Видалення накладання сторінки)**	**a** У вікні **Настройки друку** клацніть вкладку **Додаткові**. **b** Оберіть **Редагувати** у випадному списку **Текст**. **c** Оберіть у списку **Список накладень** накладання, яке слід видалити. **d** Натисніть кнопку **Видалити**. **e** Коли відкриється вікно запиту на підтвердження, клацніть **Так**. **f** Клацайте **OK** або **Друк**, доки не вийдете з вікна **Друк**. Сторінки-накладання, які більше не використовуються, можна видалити.

Функції друку

Пункт	Опис
Режим друку[b]	• Ця функція доступна лише за умови встановлення додаткової пам'яті або жорсткого диску (див. «Різноманітні функції» на стор. 11). • Деякі меню можуть не відображатися на дисплеї, залежно від опцій та моделі. У такому разі вони не стосуються цього пристрою. • Щоб використати цю опцію, встановіть позначку у полі **Параметри зберігання** (див. «Налаштування за допомогою меню Параметри пристрою» на стор. 114). • Без встановлення жорсткого диска, Ram Disk виконує лише три функції: **Звичайний**, **Перевірка** та **Конфіденційно**. • **Print Mode:** стандартний, без обумовлення **Print Mode**—**Normal**, при якому друк відбувається без збереження друкованого файлу у пам'яті. - **Звичайний:** у цьому режимі документ друкується без збереження у додатковій пам'яті. - **Перевірка:** Режим корисний, коли друкуєте більш ніж одну копію. Спершу можете надрукувати одну копію для перевірки, а решту копій надрукувати потім. - **Конфіденційно:** цей режим використовується для друку конфіденційних документів. Щоб мати змогу друкувати, слід ввести пароль. - **Зберегти:** виберіть цей параметр для зберігання документу на пристрої внутрішньої пам'яті без друку. - **Зберегти та надрукувати:** Цей режим використовується для одночасного друку та збереження документу. - **Черга:** ця функція може стати у пригоді, якщо друкується великий обсяг даних. При виборі цієї функції документ відправляється до буферу на пристрої внутрішньої пам'яті, а потім друкується з черги, що зменшує навантаження на комп'ютер. - **Графік друку:** друк файлу в заданий час. • **Ім'я завдання:** Ця опція використовується, коли треба знайти збережений файл з допомогою панелі керування. • **Ідентифікатор користувача:** Ця опція використовується, коли треба знайти збережений файл з допомогою панелі керування. Для імені користувача автоматично встановлюється ім'я, яке використовується для входу у систему Windows. • **Введення пароля:** Якщо для параметра **Властивість** у полі документа вибрано значення **Захищена**, для цього поля необхідно ввести пароль. Ця опція використовується для завантаження збереженого файлу за допомогою панелі керування. • **Підтвердження пароля:** Введіть пароль ще раз, щоб підтвердити його.

Функції друку

Пункт	Опис
Облік завдань	Цей параметр дає змогу друкувати з наданим дозволом. • **Дозвіл користувача**: У разі вибору цієї опції тільки користувачі з повноваженнями користувача можуть запустити друкувальне завдання. • **Груповий дозвіл**: У разі вибору цієї опції тільки групи з повноваженнями групи можуть запустити друкувальне завдання. • Клацніть знак питання ( ), розташований у верхньому правому куті вікна, і виберіть будь-яку функцію, про яку слід отримати довідку. • Адміністратори можуть задіяти облік завдань та сконфігурувати дозволи на панелі керування SyncThru™ Web Service.
Шифрування завдань[c]	Спершу шифрує дані друку, а після цього передає на апарат. Ця функція захищає інформацію про друк, навіть якщо ці дані загубляться у мережі. Функція **Job Encryption** доступна тільки, якщо встановлено твердий диск. Жорсткий диск використовується для розшифрування даних друку (див. «Різноманітні функції» на стор. 11).

a. Ця функція недоступна, якщо використовується драйвер XPS.
b. Лише CLX-626x series.
c. лише CLX-626xFW)

Використання Утилита прямой печати

- Лише для користувачів Windows.
- Функція Утилита прямой печати може бути недоступною, залежно від моделі чи країни (див. «Програмне забезпечення» на стор. 9).

Що таке Утилита прямой печати?

Утилита прямой печати — це програма, яка надсилає файл PDF безпосередньо на принтер. Відкривати перед цим файл не потрібно.

Порядок інсталяції іншого програмного забезпечення:

Завантажте ПО Samsung з сайту, розпакуйте та встановіть його: (http://www.samsung.com > знайти свій продукт > Підтримка та завантаження).

- Для друку файлів PDF за допомогою цієї програми на апарат має бути встановлено жорсткий диск або додатковий пристрій пам'яті. (Див. «Різноманітні функції» на стор. 11).
- Неможливо друкувати файли PDF, на друк яких накладено обмеження. Вимкніть функцію обмеження друку та повторіть спробу.
- Неможливо друкувати файли PDF, на друк яких накладено обмеження із застосуванням пароля. Вимкніть функцію захисту паролем та повторіть спробу.
- Друкуватиметься файл PDF чи ні з допомогою Утилита прямой печати залежить від того, як файл PDF було створено.
- Програма безпосереднього друку Утилита прямой печати підтримує формат PDF 1.7 та молодші версії. Для того щоб видрукувати файл новішої версії, його потрібно відкрити.

Друк

Є декілька способів, як друкувати з допомогою Утилита прямой печати.

1. З меню **Пуск** виберіть **Програми** чи **Все программы** > **Direct Printing Utility Утилита прямой печати**.

   Відкриється вікно Утилита прямой печати.

2. Виберіть свій пристрій у списку **Виберіть принтер** та клацніть **Огляд**.

3. Виберіть PDF-файл, який слід надрукувати, та клацніть **Відкрити**.

   Файл PDF буде додано до секції **Выбор файлов**.

4. Встановіть бажані настройки пристрою.

5. Клацніть **Друк**. Вибраний файл PDF пересилається на апарат.

Використання контекстного меню (клацання правою кнопкою)

1. Клацніть правою кнопкою мишки файл PDF, який хочете надрукувати, та виберіть **Прямая печать**.

   З'явиться вікно Утилита прямой печати з доданим PDF-файлом.

2. Виберіть пристрій для друку.
3. Налаштування параметрів апарата.
4. Клацніть **Друк**. Вибраний файл PDF пересилається на апарат.

Друк у ОС Mac

Деякі функції можуть бути відсутніми на вашому апараті, в залежності від його моделі або опцій. Це означає, що функція не підтримується.

Друкування документа

Для друку в ОС Mac необхідно налаштувати опції драйвера принтера в кожній програмі, яка буде для цього використовуватись. Виконайте такі дії для друкування в ОС Mac.

1. Відкрийте документ, який слід надрукувати.
2. Відкрийте меню **File** та клацніть **Page Setup** (у деяких прикладних програмах — **Document Setup**).
3. Виберіть розмір паперу, орієнтацію, масштабування та інші параметри й переконайтеся, що вибрано ваш апарат. Натисніть **OK**.
4. Відкрийте меню **File** та клацніть **Print**.
5. Вкажіть кількість копій та сторінки, які слід надрукувати.
6. Клацніть **Print**.

Зміна настройок принтера

Під час друку ви можете використовувати розширені можливості друку.

Відкрийте свою програму та оберіть **Print** у меню **File**. Ім’я апарата, що з’явиться в діалоговому вікні властивостей, може відрізнятися залежно від апарата, який використовується. За винятком імені, зміст діалогового вікна властивостей принтера схожий на такий.

Друк кількох сторінок на одному аркуші

Ви можете друкувати кілька сторінок документа на одному аркуші паперу. Ця функція дозволяє заощаджувати ресурси під час виконання чорнового друку.

1. Відкрийте програму та оберіть **Print** у меню **File**.
2. Оберіть **Layout** у випадному списку під **Orientation**. Вкажіть кількість сторінок, які ви бажаєте надрукувати на одному аркуші паперу, за допомогою списку **Pages per Sheet**.
3. Виберіть інші параметри для друку.
4. Клацніть **Print**.

   Принтер надрукує обрану кількість старінок на одному аркуші.

Друкування з обох сторін аркуша

Деякі функції можуть бути відсутніми на вашому апараті, в залежності від його моделі або опцій. Це означає, що функція не підтримується (див. «Різноманітні функції» на стор. 11).

Перед початком друку в двосторонньому режимі слід вирішити, по якому краю буде здійснюватися вирівнювання готового документа. Доступні такі параметри переплетення:

- **Long-Edge Binding:** ця опція є звичним компонуванням, використовуваним у переплітанні книжок.
- **Short-Edge Binding:** Ця опція зазвичай використовується для переплітання календарів.

1. У програмі Mac виберіть команду **Print** у меню **File**.
2. Оберіть **Layout** у випадному списку під **Orientation**.
3. Виберіть орієнтацію за допомогою параметра **Two-Sided**.
4. Виберіть інші параметри для друку.
5. Клацніть **Print** і апарат друкуватиме документ на обох сторонах аркуша паперу.

Якщо друкуєте більш ніж 2 копії перша та друга копії можуть друкуватись на тому самому аркуші паперу. Уникайте друку на обох сторонах аркушу, якщо друкуєте більше однієї копії.

Користування довідкою

Клацніть знак питання у нижньому лівому куті діалогового вікна, а потім клацніть бажаний розділ. Після цього на екрані з'явиться спливне вікно з відомостями про функцію параметра, яка надається драйвером.

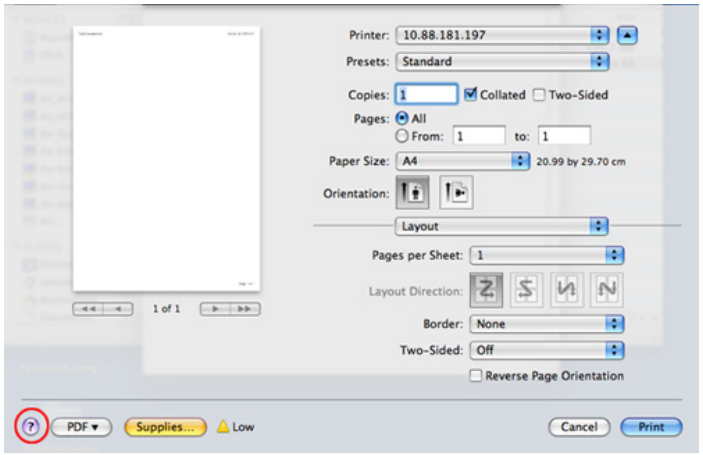

Друк у Linux

Деякі функції можуть бути відсутніми на вашому апараті, в залежності від його моделі або опцій. Це означає, що функція не підтримується.

Друк із прикладних програм

Існує багато прикладних програм під ОС Linux, із яких можна друкувати за допомогою загальної системи друкування UNIX (система CUPS). Друкувати можна з будь-якої такої програми.

1. Відкрийте документ, який слід надрукувати.
2. Відкрийте меню **File** та клацніть **Page Setup** (у деяких прикладних програмах — **Print Setup**).
3. Виберіть розмір паперу і його орієнтацію та переконайтесь, що вибрано ваш пристрій. Натисніть кнопку **Apply**.
4. Відкрийте меню **File** та клацніть **Print**.
5. Виберіть свій пристрій для друку.
6. Вкажіть кількість копій та сторінки, які слід надрукувати.

7 Якщо необхідно, вкажіть інші параметри друку на кожній вкладці.

8 Клацніть **Print**.

Автоматичний/ручний двосторонній друк підтримують не усі моделі апаратів. Можна також використовувати систему lpr або іншу систему для друку парних та непарних сторінок (див. «Функції за моделями» на стор. 8).

Друкування файлів

Цей пристрій можна використовувати для друку текстових документів, зображень та pdf-файлів за допомогою стандартного інтерфейсу CUPS безпосередньо з командного рядка. Для цього використовується службова програма CUPS lp або lpr. Ці файли можна надрукувати за допомогою наведеного нижче формату команд.

"lp -d <ім'я принтера> -o <параметр> <ім'я файлу>"

Додаткову інформацію див. на головній сторінці програми lp або lpr вашої системи.

Конфігурування параметрів принтера

За допомогою утиліти друку, наданої разом з ОС, можна змінювати стандартні параметри друку чи тип з'єднання.

1 Запустіть утиліту друку (виберіть **System** > **Administration** > **Printing** або виконайте команду "**system-config-printer**" в програмі Terminal).

2 Виберіть потрібний принтер та клацніть по ньому двічі.

3 Змініть стандартні параметри друку чи тип з'єднання.

4 Натисніть кнопку **Apply**.

Друкування у UNIX

Деякі функції можуть бути відсутніми на вашому апараті, в залежності від його моделі або опцій. Це означає, що функція не підтримується (див. «Функції за моделями» на стор. 8).

Виконання завдання з друку

Після встановлення принтера виберіть для друку будь-яке зображення, текст або PS-файли.

1. Виконайте команду **printui <file_name_to_print>**.

   Наприклад, ви друкуєте «**document1**»

   printui document1

   Це відкриє драйвер принтерів UNIX **Print Job Manager**, у якому користувач може вибрати різні опції друку.

2. Оберіть існуючий принтер.
3. Оберіть опції друку з вікна, як-от **Page Selection**.
4. Оберіть, скільки копій треба, у **Number of Copies**.

Щоб скористатись усіма функційними можливостями принтерного драйвера, натисніть **Properties**.

5. Натисніть **OK**, щоб почати виконувати завдання з друку.

Зміна настройок принтера

Драйвер принтерів UNIX **Print Job Manager**, у якому користувач може вибрати різні опції друку у **Properties** принтера.

Можна також скористатись такими «швидкими» клавішами: “H” для **Help**, “O” для **OK**, “A” для **Apply** та “C” для **Cancel**.

Вкладка General

- **Paper Size:** введіть формат паперу A4, Letter чи інший, згідно зі своїми вимогами.
- **Paper Type:** оберіть тип паперу. У вікні списку доступні такі опції **Printer Default**, **Plain** та **Thick**.
- **Paper Source:** Виберіть лоток для подавання паперу. Стандартно це **Auto Selection**.
- **Orientation:** оберіть напрямок, у якому інформація друкується на сторінці.
- **Duplex:** для заощадження паперу друкуйте з обох боків аркуша.

Автоматичний/ручний двосторонній друк підтримують не усі моделі апаратів. Можна також використовувати систему lpr або іншу систему для друку парних та непарних сторінок.

- **Multiple pages:** друкує кілька сторінок на одному боці аркуша.
- **Page Border:** виберіть стиль полів (e.g., **Single-line hairline**, **Double-line hairline**).

Вкладка Image

У цій вкладці можна змінити яскравість, роздільність чи розміщення зображення свого документа.

Вкладка Text

Задайте поля для символів, міжрядковий інтервал чи колонки виведення на друк.

Вкладка Margins

- **Use Margins:** задайте поля документа. Стандартно поля не встановлено. Користувач може змінити ці параметри, змінюючи значення у відповідних полях. Задані стандартно, ці значення залежать від обраного формату сторінки.
- **Unit:** змініть ці одиниці на пункти, дюйми чи сантиметри.

Вкладка Printer-Specific Settings

Оберіть різні опції у блоках **JCL** та **General** для настроювання різноманітних параметрів. Ці опції конкретні для даного принтера і залежать від PPD-файла, тобто файла визначення Postscript-принтера.

Функціїї сканування

- Базові функції сканування наведені в Стислий посібник (див. «Основний метод сканування» на стор. 86).
- Ця функція може бути недоступною, залежно від моделі чи країни (див. «Функції за моделями» на стор. 8).
- Максимальна роздільна здатність, якої можно досягти, залежить від багатьох факторів, включаючи швидкість комп'ютеру, об'єм вільного простору на диску, оперативну пам'ять, розмір сканованого зображення та глибина кольору. Таким чином, залежно від вашої системи та сканованого зображення, сканування з певною роздільною здатністю може бути неможливим, зокрема за великих значень dpi.

Основний метод сканування

Ця функція може бути недоступною, залежно від моделі чи країни (див. «Різноманітні функції» на стор. 11).

За допомогою цього апарата можна сканувати оригінали, використовуючи кабель USB або мережу. Для сканування документів можна використовувати наступні методи:

- **Сканир. на ПК:** сканування документів із панелі керування. Потім відскановані дані зберігаються в каталозі **Мої документи** під'єднаних комп'ютерів (див «Основи сканування» на стор. 86).
- **TWAIN:** TWAIN — одна з прикладних програм для зображень, що встановлена виробником. Відповідна програма запускається в разі сканування зображення та дає змогу керувати процесом сканування. Цю функцію можна використовувати через локальне або мережне з'єднання (див. «Сканування за допомогою програми редагування зображення» на стор. 348).
- **Samsung Easy Document Creator:** За допомогою неї можна сканувати зображення та документи. **Рекомендуємо використовувати програму сканування Samsung Easy Document Creator, записану на компакт-диск, який входить до комлекту постання принтеру.**
  - див. «Використання Samsung Easy Document Creator» на стор. 379
- **WIA:** WIA означає «Захоплення зображень Windows». Для застосування цієї функції комп'ютер має бути з'єднано безпосередньо з пристроєм за допомогою USB-кабелю (див. «Сканування з використанням драйвера WIA» на стор. 349).
- **Пам'ять USB:** Можна сканувати документ та записувати відскановане зображення до пристрою пам'яті з інтерфейсом USB.
- **Эл. почта:** можна зіскануватиа та відіслати зображення електронною поштою як вкладення (див. «Сканування до електронної пошти» на стор. 345).
- **FTP/SMB:** Можна відскануватиа зображення та переслати його на FTP/SMB-сервер (див. «Сканування на сервер FTP/SMB» на стор. 347).

Функціїї сканування

Налаштування параметрів сканування у комп'ютері

Ця функція може бути недоступною, залежно від моделі чи країни (див. «Функції за моделями» на стор. 8).

1. Робота з **Samsung Easy Printer Manager** (див. «Робота з Samsung Easy Printer Manager» на стор. 380).
2. Виберіть відповідний пристрій у програмі **Список принтерів**.
3. Виберіть меню **Настройки параметра «Сканування до ПК»**.
4. Виберіть бажаний параметр.
   - **Активація сканера:** Визначає, чи активовано сканування на пристрої.
   - Вкладка **Основні:** Містить параметри, пов'язані з загальними налаштуваннями сканування та пристрою.
   - Вкладка **Зображення:** Містить параметри, пов'язані зі зміною зображення.
5. Натисніть **Зберегти** > **ОК**.

Сканування з пристрою, під’єднаного до мережі

Ця функція буде недоступною, якщо пристрій не підтримує мережевий інтерфейс (див. «Функції за моделями» на стор. 8).

Переконайтеся, що на комп’ютері встановлено драйвер принтера з компакт-диску, який постачається з принтером. До цього драйвера принтера входить і програма сканування (див. «Локальна інсталяція драйвера» на стор. 36).

1. Покладіть один документ передньою стороною донизу на скло документа або покладіть документи передньою стороною вгору в подавач документів (див. «Закладання оригіналів» на стор. 70).
2. Оберіть (Сканування) > **Сканир. на ПК** > **Сет ПК** на панелі керування.

   Або оберіть **Скан** > **Сет ПК** на сенсорному екрані.

Якщо з’явилося повідомлення **Недоступен**, перевірте під’єднання до портів.

3 Виберіть **Идентификатор** зареєстрованого комп’ютера та за потреби введіть **Пароль**.

- **Идентификатор** - це ідентифікатор, який зареєстрований для **Samsung Easy Printer Manager** > перемикнути у розширений режим > **Настройки параметра «Сканування до ПК»**.
- **Пароль** - це пароль з 4 цифр, який зареєстрований для **Samsung Easy Printer Manager** > перемикнути у розширений режим > **Настройки параметра «Сканування до ПК»**.

4 Виберіть бажану опцію, а потім натисніть **OK**.

5 Розпочинається сканування.

Відскановане зображення зберігається у каталогу комп'ютера **C:\Пользователи\ім'я користувача\Мої документи**. Папка для збереження може різнитись залежно від операційної системи або використовуваної програми.

Сканування до електронної пошти

Ця функція може бути недоступною, залежно від моделі чи країни (див. «Функції за моделями» на стор. 8).

Настроювання облікового запису електронної пошти

1 Порядок доступу до SyncThru™ Web Service (див. «Використання SyncThru™ Web Service» на стор. 374).

2 Клацніть **Настройки** > **Параметры сети** > **Сервер исходящей почты (SMTP)**.

3 Уведіть IP-адресу як число, розділене крапками, або як ім’я головного комп’ютера.

4 Введіть номер порта сервера від 1 до 65535.

5 Встановіть галочки поруч з **Требуется аутентификация SMTP** для запиту автентифікації.

6 Уведіть реєстраційне ім’я та пароль для SMTP-сервера.

7 Натисніть **Apply**.

- Якщо методом автентифікації сервера SMTP є POP3 перед SMTP, поставте галочку навпроти **SMTP требует POP перед аутентификацией SMTP**.
- Введіть адресу IP та номер порту.

Сканування та відправлення електронної пошти

1 Покладіть один документ передньою стороною донизу на скло документа або покладіть документи передньою стороною вгору в подавач документів (див. «Закладання оригіналів» на стор. 70).

2 Оберіть (Сканування) > **Сканир. на эл. Почту** на панелі керування.

Або оберіть **Скан** > **Отп. по э.п.** на сенсорному екрані.

3 Введіть ім’я для входу у систему та пароль, якщо ви настроїли SyncThru™ Web Service (див. «Використання SyncThru™ Web Service» на стор. 374).

4 Введіть адресу електронної пошти відправника та отримувача.

Ви можете відправити електронну пошту себе самому, активувавши опцію **Автоматическая отправка себе** у вікні**Настройки** > **Сканировать** > **Сканировать в эл. почту** у SyncThru™ Web Service.

5 Введіть тему електронного листа та натисніть **OK**.

6 Оберіть формат файлу для сканування та натисніть **OK**.

7 Уведіть реєстраційне ім’я та пароль для SMTP-сервера.

8 Апарат сканує зображення та пересилає його електронною поштою.

Сканування на сервер FTP/SMB

Ця функція може бути недоступною, залежно від моделі чи країни (див. «Функції за моделями» на стор. 8).

Налаштування серверу FTP/SMB

1 Порядок доступу до SyncThru™ Web Service (див. «Використання SyncThru™ Web Service» на стор. 374).

2 Оберіть **Адресная книга**> **Пользователи** > **Добавить**.

3 Встановіть прапорецб поруч з **Добавить FTP** або **Добавить SMB**.

4 Уведіть IP-адресу як число, розділене крапками, або як ім’я головного комп’ютера.

5 Введіть номер порта сервера від 1 до 65535.

6 Поставте галочку поруч з **Анонимный**, тоді сервер буде надавати доступ неавторизованим особам.

7 Введіть реєстраційне ім’я та пароль.

8 Введіть доменне ім’я, якщо ваш сервер підєднано до відповідного домену, або введіть і'мя вашого компютера, який було зареєстровано на сервері SMB.

9 Введіть шлях збереження відсканованого зображення.

- Папка, у яку сід зберґіти відскановане зображення, повинна знаходитися у корні.
- Властивости папки слід налаштувати, як папку загального доступу.
- Ви, як користувач, повинні мати право читати та записувти файли до папки.

10 Натисніть **Применить**.

Сканування та відправлення на сервер FTP/ SMB

1. Переконайтеся, що апарат приєднано до мережі.
2. Покладіть один документ передньою стороною донизу на скло документа або покладіть документи передньою стороною вгору в подавач документів (див. «Закладання оригіналів» на стор. 70).
3. Оберіть (Сканування) >**Сканировать на SMB** або **Сканирование на FTP** на панелі керування.

   Або оберіть **Скан** > **SMB** or **FTP** на сенсорному екрані.
4. Оберіть бажаний сервер та формат сканування.
5. Апарат сканує зображення й пересилає файл на заданий сервер.

Сканування за допомогою програми редагування зображення

Ви також можете сканувати та імпортувати документи у таку програму, як Adobe Photoshop, якщо ця програма сумісна з TWAIN. Виконайте такі дії для сканування із TWAIN-сумісним програмним забезпеченням.

1. Перевірте, чи під’єднано пристрій до вашого комп’ютера та чи його увімкнуто.
2. Покладіть один документ передньою стороною донизу на скло документа або покладіть документи передньою стороною вгору в подавач документів (див. «Закладання оригіналів» на стор. 70).
3. Відкрийте програму, таку як Photoshop.
4. Клацніть **Файл** > **Імпорт** та оберіть пристрій сканування.
5. Задайте опції сканування.
6. Здійсніть сканування та збережіть відскановане зображення.

Функціїї сканування

Сканування з використанням драйвера WIA

Цей апарат також підтримує сканування зображень із використанням драйвера Windows Image Acquisition (WIA). WIA — це один зі стандартних компонентів, що постачається разом з Microsoft Windows 7 та працює з цифровими камерами та сканерами. На відміну від драйвера TWAIN, драйвер WIA дає змогу вам сканувати та легко маніпулювати зображеннями без використання додаткового програмного забезпечення:

Драйвер WIA працюватиме тільки у Windows OS з портом USB.

1. Переконайтеся, що ваш пристрій підключений до комп'ютеру та увімкнений.
2. Покладіть один документ передньою стороною донизу на скло документа або покладіть документи передньою стороною вгору в подавач документів (див. «Закладання оригіналів» на стор. 70).
3. Клацніть **Пуск** > **Панель керування** > **Устаткування та звук** > **Пристрої та принтери**.
4. Клацніть правою кнопкою значок драйвера пристрою у вікні **Принтеры и факсы** > **Почати сканування**.
5. З’явиться програма **Нове сканування**.
6. Оберіть потрібні параметри сканування та клацніть кнопку **Перегляд**, щоб побачити, як зроблені вами настройки впливатимуть на зображення.
7. Здійсніть сканування та збережіть відскановане зображення.

Функції сканування

Сканування за допомогою Samsung Easy Document Creator

Samsung Easy Document Creator це додаток, який дозволяє сканувати, компілювати та зберігати документи в багатьох форматах, включаючи .epub.

- Лише для користувачів Windows.
- Для роботи Samsung Easy Document Creator потрібні Windows XP та Internet Explorer 6.0 або новіші версії.
- Програма Samsung Easy Document Creator встановлюється автоматично під час інсталяції програмного забезпечення апарата (див. «Використання Samsung Easy Document Creator» на стор. 379).

1. Покладіть один документ передньою стороною донизу на скло документа або покладіть документи передньою стороною вгору в подавач документів (див. «Закладання оригіналів» на стор. 70).
2. У меню **Пуск** виберіть **Програми** або **Все программы**.
3. Клацніть **Samsung Printers** та запустіть програму Samsung Easy Document Creator.

   Натисніть **Сканувати** ( ) на домашньому екрані.
4. Оберіть тип сканування або уподобання, та натисніть **Запустити**.
5. Відрегулюйте параметри зображення (**Настройки сканування** та **Інші опції**).
6. Клацніть **Сканувати**, щоб відсканувати зображення, або **Перегляд**, щоб отримати попередній перегляд.
7. Оберіть **Зберегти в розташуванні**, **Надіслати ел. поштою** або **Надіслати на сайт SNS**.
8. Клацніть **Зберегти** (зберегти), **Надіслати** (відправити ел. поштою) або **Опублікувати** (завантаження).

Якщо на склі експонування є вільне місце, можна одночасно сканувати кілька документів. Використовуйте , щоб зробити кілька областей.

Функції сканування

Сканування в ОС Mac

Сканування з апарату, під'єднаного за допомогою USB

1 Переконайтеся, що ваш пристрій підключений до комп'ютеру та увімкнений.

2 Покладіть один документ передньою стороною донизу на скло документа або покладіть документи передньою стороною вгору в подавач документів (див. «Закладання оригіналів» на стор. 70).

3 Клацніть **Applications** > **Image Capture**.

Якщо з'являється повідомлення **No Image Capture device connected**, від'єднайте кабель USB і з'єднайте поновно. Якщо проблема залишилась, зверніться до довідки **Image Capture**.

4 Виберіть необхідну опцію.

5 Здійсніть сканування та збережіть відскановане зображення.

Якщо сканування у програмі **Image Capture** не виконується, оновить ОС Mac OS до останньої версії. Програма **Image Capture** правильно працює в ОС Mac OS X 10.4.7 або пізнішої версії.

Сканування з пристрою, під'єднаного до мережі

Лише для мережевих та бездротових моделей (див. «Функції за моделями» на стор. 8).

1 Переконайтеся, що апарат приєднано до мережі.

2 Покладіть один документ передньою стороною донизу на скло документа або покладіть документи передньою стороною вгору в подавач документів (див. «Закладання оригіналів» на стор. 70).

3 Клацніть **Applications** > **Image Capture**.

4 Залежно від оепраційної системи виконуйте наступні дії.

- Для 10.4
  - Клацніть **Devices** > **Browse Devices** на панелі меню.
  - Виберіть свій пристрій в опції «TWAIN devices» (Пристрої TWAIN). Переконайтеся, що встановлено прапорець **Use TWAIN software**.
  - Клацніть **Connect**.

    Якзо з'явиться попереджувальне повідомлення, клацніть **Change Port..**, щоби обрати порт або якщо з'явиться TWAIN UI, клацніть **Change Port..** на вкладці **Preference** та оберіть новий порт.

- Для 10.5
  - Клацніть **Devices** > **Browse Devices** на панелі меню.
  - Упевніться, що встановлено галочку **Connected** навпроти вашого пристрою у **Bonjour Devices**.
  - Якщо хочете сканувати за допомогою TWAIN, зверніться до дій з Mac OS X 10.4, наведених вище.
- Для 10.6-10.9 оберіть апарат у списку **SHARED**.

5 Укажіть у цій програмі параметри сканування.

6 Здійсніть сканування та збережіть відскановане зображення.

- Якщо сканування не функціонує в Image Capture, оновить Mac OS до останньої версії. Функція Image Capture працює належним чином у Mac OS X 10.4.7 чи пізнішої версії.
- Для отримання додаткової інформації див. **Image Capture**, якщо вам знадобиться допомога.
- Для сканування також можна використовувати програмне забезпечення, що підтримує TWAIN, наприклад Adobe Photoshop.
- Сканування можна виконати за допомогою програми Samsung Scan Assistant Відкрийте папку **Applications** > **Samsung** > **Samsung Scan Assistant**.

Сканування у Linux

1 Перевірте, чи під’єднано пристрій до вашого комп’ютера та чи його увімкнуто.

2 Відкрийте програму сканування, наприклад **xsane** або просте сканування (якщо програма не встановлена??, встановіть її вручну, щоб скористатися функцією сканування. Для встановлення програми xsane введіть команду "yum install xsane" для системи rpm або "apt-get install xsane" для системи deb).

3 Оберіть пристрій зі списку та встановіть потрібні параметри сканування.

4 Натисніть кнопку **Scan**.

Функції факсу

- Базові функції факсу наведені в Стислий посібник (див. «Основний метод відправлення факсимільних повідомлень» на стор. 87).
- Ця функція не підтримується у моделях CLX-419xN/CLX-626xND (див. «Огляд панелі керування» на стор. 30).

Автоматичне повторне набирання номеру

Якщо набраний номер не відповідає або зайнятий, коли ви відправляєте факс, апарат автоматично набирає повторно той саме номер. Час повтороного набору залежіть від параметрів заданих виробником.

Коли на дисплей виводиться **Повторить набор?**, натисніть (**Start**), щоб негайно перенабрати номер. Щоб скасувати автоматичний перенабір номера, натисніть (**Stop** або **Stop/Clear**).

Щодо зміни кількості спроб перенабору номера та тривалості паузи між ними.

1. Виберіть (факс) > (**Menu**) > **Настройка факса** > **Отправка** на панелі керування.
2. Оберіть бажані параметри для **Кол-во повт.наб.** або **Интервал дозвона**.
3. Виберіть бажаний параметр.

Повторне набирання останнього номеру факсу

1. Натисніть (**Redial/Pause**) на панелі керування.
2. Виберіть бажаний номер факсу.

   Відображається 10 останніх номерів факсу з ідентифікатором абоненту.
3. Коли оригінал закладено в подавач документів, апарат автоматично розпочне надсилання.

   Якщо оригінал розміщено на склі сканера, виберіть **Да**, щоб додати іншу сторінку. Покладіть іншу сторінку оригіналу та натисніть **OK**. По закінченні виберіть **Нет**, коли на дисплей буде виведено запит **Следующ. стр.?**.

Функціїі факсу

Підтвердження пересилання

Коли переслано останню сторінку оригіналу, апарат видає короткий звуковий сигнал і повертається до режиму готовості.

Якщо під час пересилання трапляється збій, на дисплей виводиться повідомлення про помилку. Якщо прийнято повідомлення про помилку, натисніть кнопку (**Stop** або **Stop/Clear**) , щоб прибрати це повідомлення та переслати факс ще раз.

Можна настроїти апарат на автоматичне друкування звіту щоразу по завершенні надсилання факсу. Виберіть (факс) > (**Menu**) > **Настройка факса** > **Отправка** > **Подтвер. факса** на панелі керування.

Відправлення факсу на комп'ютер

- Ця функція може бути недоступною, залежно від моделі чи країни (див. «Функції за моделями» на стор. 8).

факси можна надсилати з комп’ютера, не підходячи до апарата.

Щоб надіслати факсовий документ з комп’ютера, слід інсталювати програму **Samsung Network PC Fax**. Цю програму буде інстальовано під час інсталювання принтерного драйвера.

1. Відкрийте документ, який слід надіслати.
2. Виберіть **Друк** у меню **Файл**.

   На екрані відобразиться діалогове вікно **Друк**. Його зовнішній вигляд, залежно від використовуваної прикладної програми, може дещо відрізнятися.
3. Виберіть **Samsung Network PC Fax** у вікні **Друк**.
4. Клацніть **Друк** чи **OK**.
5. Введіть номери адресатів і виберіть відповідну можливість

Виберіть меню **Довідка** або натисніть кнопку ? у вікні. Оберіть бажаний розділ довідки.

6. Клацніть **Отправить**.

Відкладене пересилання факсу

Можна настроїти апарат надіслати факс через певний час без втручання оператора. У цьому режимі надсилання факсів у кольорі неможливе.

1 Покладіть один документ передньою стороною донизу на скло документа або покладіть документи передньою стороною вгору в подавач документів.

2 Натисніть (Факс) на панелі керування.

3 Задайте потрібні для ваших факсів значення роздільності та яскравості.

4 Оберіть (**Menu**) > **Функция факса** > **Отложенная отправка** на панелі керування.

Або оберіть **Факс** > **Отложенная отправка** на сенсорному екрані.

5 Введіть номер факсового апарата адресата та натисніть **OK**.

6 На дисплеї з'являється запит наступного номера факса для надсилання.

7 Щоб увести додаткові номери факсу, натисніть **OK**, коли підсвітиться **Да**, та повторіть крок 5.

- Можна вводити до 10 адресатів.
- Коли один номер групового набору введено, інші ввести неможливо.

8 Уведіть ім'я завдання та час.

Якщо ввести час, раніший за поточний, факс буде переслано в зазначений час наступного дня.

9 Перед надсиланням апарат сканує оригінал і записує до пам'яті.

Апарат повертається до режиму готовості. На дисплей виводиться нагадування про те, що апарат перебуває в режимі готовості та настроєний на відкладене надсилання факса.

Ви можете перевірити список відкладених завдань факсу.

Оберіть (**Menu**) > **Настройка системы** > **Отчет** > **Запл. зад. факса** на панелі керування.

Скасування завдання з надсилання факсу

1 Оберіть (Факс) > (**Menu**) > **Функция факса** > **Отмена задания** на панелі керування.

2 Оберіть завдання та натисніть **OK**.

3 Натисніть **OK**, коли висвітиться **Да**.

Вибраний факс видалено з пам'яті.

4 Для повернення до режиму очікування натисніть (**Stop/Clear**).

Пересилання надісланого факса іншому одержувачеві

Можна задати переадресування вхідних або надісланих факсів на факс, електронну пошту чи сервер. Ця функція стане в нагоді, якщо вас немає в офісі, але факс треба прийняти.

- У разі переадресування факса на електронну пошту спершу треба настроїти поштовий сервер та IP-адресу, скориставшись SyncThru Web Service (див. «Використання SyncThru™ Web Service» на стор. 374).
- Пересилаються чорно-білі факси, навіть якщо було одержано чи відправлено кольоровий факс.

1 Покладіть один документ передньою стороною донизу на скло документа або покладіть документи передньою стороною вгору в подавач документів.

2 Оберіть (Факс) > (**Menu**) > **Функция факса** > **Пересл. отпр.** > **Переслать на факс**, **Переслать на эл. почту** або **Перенаправ. на сервер** на панелі керування.

Або оберіть **Настройка** > **Настройка устройства** > **Далее** > **Настройка факса** > **Пересл. отпр.** > **Переслать на факс**, **Переслать на эл. почту** або **Перенаправ. на сервер** на сенсорному екрані.

Функція **Перенаправить** може бути недоступною, залежно від моделі чи країни (див. «Різноманітні функції» на стор. 11).

3 Оберіть номер факсу призначення, електронну адресу або адресу сервера та натисніть **OK**.

4 Для повернення до режиму очікування натисніть (**Stop/Clear**) або ( ).

Далі всі вихідні факси скеровуватимуться на заданий номер.

Пересилання отриманого факсу

Можна задати переадресування вхідних або надісланих факсів на факс, електронну пошту чи сервер. Ця функція стане в нагоді, якщо вас немає в офісі, але факс треба прийняти.

Пересилаються чорно-білі факси, навіть якщо було одержано чи відправлено кольоровий факс.

1 Оберіть (Факс) > (**Menu**) > **Функция факса** > **Пересл. прин.** > **Переслать на факс**, **Переслать на ПК**, **Переслать на эл. почту** або **Перенаправ. на сервер** на панелі керування.

Або оберіть **Настройка** > **Настройка устройства** > **Далее** > **Настройка факса** > **Пересл. прин.** > **Переслать на факс**, **Пересл. на ПК Переслать на эл. почту** або **Перенаправ. на сервер** на сенсорному екрані.

- Функція **Перенаправить** може бути недоступною, залежно від моделі чи країни (див. «Різноманітні функції» на стор. 11).
- Щоб настроїти апарат на друк факса після переадресування, виберіть **Пересл. и напеч.**.

2 Оберіть номер факсу призначення, електронну адресу або адресу сервера та натисніть **OK**.

3 Оберіть час початку та час кінця та натисніть **OK**.

4 Для повернення до режиму очікування натисніть (**Stop/Clear**) або ( ).

Далі всі вихідні факси скеровуватимуться на заданий номер.

Відправлення факсу на обох сторонах аркуша

- Це можливо лише за умови завантаження оригіналу до подавача документів.
- Деякі меню можуть не відображатися на дисплеї, залежно від опцій та моделі. У такому разі вони не стосуються цього пристрою.
- Ця функція може бути недоступною, залежно від моделі чи країни (див. «Функції за моделями» на стор. 8).

1 Покладіть один документ передньою стороною донизу на скло документа або покладіть документи передньою стороною вгору в подавач документів.

2 Натисніть (Факс) > **Функция факса** > **Блок 2-ст. печати** на панелі керування.

Або оберіть **Факс** > бажане меню > **Двусторонняя** на сенсорному екрані.

- **1-сторон.:** Для документів, які друкуються лише на одному боці.
- **2-стороннее:** для оригіналів, що надруковані з обох сторін.
- **2-сторонняя с повор.:** Для оригіналів, що друкуються на обох боках листа з поворотом на 180°.

Для використання **2-стороннее**та **2-сторонняя с повор.** закладіть оригінали до подавача оригіналів. Якщо апарат не виявляє оригіналу на подавачі оригіналів, ця опція автоматично змінюється на **1-сторон.**.

3 Натисніть **OK**.

Отримання факсу на комп'ютер

- Ця функція може бути недоступною, залежно від моделі чи країни (див. «Функції за моделями» на стор. 8).
- Для використання цієї функції налаштуйте її на панелі керування:

  Оберіть (Факс) > (**Menu**) > **Функция факса** > **Пересл. прин.** > **Переслать на ПК** > **Перенаправить** на панелі керування.

  Або оберіть **Настройка** > **Настройка устройства** > **Далее** > **Настройка факса** > **Пересл. прин.** > **Пересл. на ПК** > **Переслать** на сенсорному екрані.

1. Відкрийте Samsung Easy Printer Manager.
2. Виберіть відповідний пристрій у програмі **Список принтерів**.
3. Виберіть меню **Настройки параметра «Факс на ПК»**.
4. Для зміни параметрів надсилання та отримання факсимільних документів скористуйтесь пунктом **Увімкнути отримання факсів із пристрою**.
   - **Тип зображення:** отримані факсимільні документи можна перетворити у формат PDF чи TIFF.
   - **Папка для збереження:** дозволяє вибрати місце для збереження конвертованих факсимільних документів.
   - **Префікс:** Оберіть префікс.
   - **Друк отриманих факсів:** Вкажіть інформацію друку для отриманого факсу після його отримання.
   - **Сповістити після завершення:** виводить на екран виринаюче вікно з інформацією про отримання факсимільного документа.
   - **Відкрити у програмі за замовчуванням:** Після отримання факсу відкрити його додатком за промовчанням.
   - **Немає:** Після отримання факсу пристрій не повідомляє користувача та не відкриває додаток.
5. Натисніть **Зберегти** > **OK**.

Змінення режиму приймання

1 Оберіть (факс) > (**Menu**) > **Настройка факса** > **Прием** > **Режим приема** на панелі керування.

Або оберіть **Настройка** > **Настройка устройства** > **Далее** > **Настройки по умолчанию** > **Факс по умолчанию** > **Стандартное** > **Режим приема** на сенсорному екрані.

2 Виберіть бажаний параметр.

- **Факс:** відповідь на вхідний факсовий виклик та негайний перехід у режим приймання факса.
- **Телефон:** приймає факс натисненням (**On Hook Dial**) та потім — (**Start**).
- **Отв/факс:** Використовується в разі під'єднання автовідповідача до апарата. Апарат відповідає на вхідний виклик і абонент може залишити повідомлення на автовідповідачі. Якщо в лінії прослуховується факсовий тоновий сигнал, апарат автоматично переходить у режим факса, щоб прийняти факс.
- **DRPD:** Можна прийняти виклик за допомогою функції DRPD (Distinctive Ring Pattern Detection — розпізнавання характерних дзвінків). Режим DRPD (розпізнавання характерних дзвінків) — це режим, при якому користувачеві дозволяється відповідати з однієї телефонної лінії на виклики, що здійснюються на кілька різних телефонних номерів. Детальніше дивіться «Приймання факсів у режимі DRPD» на стор. 362.

Щоб скористатися режимом **Отв/факс**, під'єднайте автовідповідач до гнізда EXT на задній панелі апарата.

Ця настройка доступна не у всіх країнах.

3 Натисніть **OK**.

4 Для повернення до режиму очікування натисніть (**Stop/Clear**) або ( ).

Приймання вручну в режимі «Телефон»

Щоб прийняти факс, почувши факсовий тоновий сигнал від абонента, натисніть кнопку (**On Hook Dial**), а потім кнопку (**Start**), коли почуєте факсимільний тональний сигнал. Якщо ваш пристрій має слухавку, відповісти на виклик можна, знявши її (див. «Функції за моделями» на стор. 8).

Функціїї факсу

Автоматичне приймання в режимі автовідповідача/факсу

Щоб скористатися цим режимом, під'єднайте автовідповідач до гнізда EXT на задній панелі апарата. Якщо абонент залишає голосове повідомлення, автовідповідач його записує. Якщо апарат виявляє факсовий тональний сигнал, він автоматично починає приймати факс.

- Якщо на апараті встановлено цей режим, а автовідповідач вимкнуто або його не під’єднано до гнізда EXT, апарат автоматично переходить у режим факсового зв’язку після заданого числа дзвінків.
- Якщо автовідповідач має настроюваний користувачем підрахунок дзвінків, настройте апарат на відповідь на виклик із першого ж сигналу.
- Якщо апарат перебуває у телефонному режимі, від'єднайте або відключіть автовідповідач на факсі. Інакше вихідне голосове повідомлення автовідповідача перериватиме вашу телефонну розмову.

Приймання факсів з паралельного телефонного апарата

Якщо до гнізда EXT під'єднано паралельний телефонний апарат ви можете отримувати факси від того з ким ви розмовляєте по паралельному телефону і вам не треба переходити до факсу.

Якщо Ви приймаєте дзвінок по паралельному телефону і почули факсимільний тональний сигнал, натисніть кнопки ***9*** на паралельному телефоні. Апарат автоматично прийме факс.

9– це код дистанційного керування прийманням, встановлений виробником. Зірочки на початку та на кінці змінювати не можна, але цифру посередині можна замінити на будь-яку іншу.

Коли ви розмовляєте по телефону, який підключено до гнізда EXT, функціїї сканування та копіювання також будуть доступні.

Приймання факсів у режимі DRPD

Ця настройка доступна не у всіх країнах. Режим DRPD (розпізнавання характерних дзвінків) — це режим, при якому користувачеві дозволяється відповідати з однієї телефонної лінії на виклики, що здійснюються на кілька різних телефонних номерів. Цю функцію часто використовують служби «віртуального офісу», співробітники яких приймають виклики від численних клієнтів і для належної відповіді мають знати, з якого саме номеру надходить виклик.

Ця настройка доступна не у всіх країнах.

1 Оберіть (факс) > (**Menu**) > **Настройка факса** > **Прием** > **Режим приема** > **DRPD** на панелі керування.

Або оберіть **Настройка** > **Настройка устройства** > **Далее** > **Настройки по умолчанию** > **Факс по умолчанию** > **Стандартное** > **Режим приема** > **DRPD** на сенсорному екрані.

2 Подзвоніть на свій номер факса з іншого телефону.

3 Коли апарат починає дзвонити, не знімайте телефонної трубки. Апаратові потрібно кілька сигналів, щоб визначити характерний дзвінок.

Щойно апарат закінчує визначення, на дисплей виводиться повідомлення **Завершено Настройка DRPD**. Якщо встановити режим DRPD не вдалося, виводиться повідомлення **Ошибка звонка DRPD**.

4 Натисніть **OK**, коли з’являється DRPD, і розпочніть від дії 2.

- Якщо для факсового зв’язку обирається інший номер або ваш апарат під’єднується до іншої телефонної лінії, потрібно перенастроїти режим DRPD.
- По завершенні настроювання режиму DRPD зателефонуйте ще раз на свій факсовий номер, щоб упевнитися, що апарат відповідає на виклик факсовим сигналом. Далі зателефонуйте на інший номер, який призначений до тієї самої лінії, та упевніться, що виклик передається на паралельний телефонний апарат або автовідповідач, що під’єднано до гнізда EXT.

Приймання у захищеному режимі

Ця функція може бути недоступною, залежно від моделі чи країни (див. «Функції за моделями» на стор. 8).

Може виникнути потреба захистити вхідні факси від несанкціонованого перегляду. Увімкніть захищений режим приймання, тоді всі вхідні факси записуються до пам’яті. Можна надрукувати всі факсимільні надходження. Для цього треба ввести пароль.

Щоби скористатися режимом приймання, активуйте меню (Факс) > (**menu**) > **Функция факса** > **Безопасный прием** > **Вкл.** на панелі керування.

Або оберіть **Настройка** > **Настройка устройства** > **Далее** > **Настройка факса** > **Безопас. прием** на сенсорному екрані.

Друкування прийнятих факсів

1. Оберіть (Факс) > (**Menu**) > **Функция факса** > **Безопасный прием** > **Печать** на панелі керування.

   Або оберіть **Настройка** > **Настройка устройства** > **Далее** > **Настройка факса** > **Безопас. прием** > **Печ.** на сенсорному екрані.

2. Введіть чотиризначний пароль, потім натисніть кнопку **OK**.

3. Апарат надрукує всі факси, які зберігаються в пам’яті.

Друкування факсів на обох сторонах аркуша

- Деякі меню можуть не відображатися на дисплеї, залежно від опцій та моделі. У такому разі вони не стосуються цього пристрою.
- Ця функція може бути недоступною, залежно від моделі чи країни (див. «Функції за моделями» на стор. 8).

1 Покладіть один документ передньою стороною донизу на скло документа або покладіть документи передньою стороною вгору в подавач документів.

2 Оберіть (Факс) > (**Menu**) > **Настройка факса** > **Прием** > **Двусторонняя печать** на панелі керування.

- **Выкл.:** друк виконується у звичайному режимі.
- **Длинный край:** друкуються сторінки, що гортатимуться, як книжка.

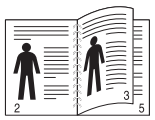

- **Короткий край:** друкуються сторінки, що гортатимуться, як записник.

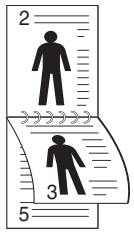

3 Натисніть **OK**.

4 Для повернення до режиму очікування натисніть (**Stop/Clear**).

Приймання документів у пам’ять

Апарат є багатофункційним, тобто може приймати факси під час виконання копіювання або друку. Якщо в момент надходження факса виконується копіювання або друк, документ буде збережено апаратом у пам’ять. Апарат автоматично надрукує прийнятий факс одразу після закінчення копіювання або друкування.

Якщо друкується одержаний факс, пристрій не може обробити інші завдання з копіювання чи друку.

Використання функції спільної папки

Ця функція дозволяє використовувати пам’ять пристрою, як спільну папку. Це дозволяє отримувати доступ до збережених файлів з різних комп’ютерів мережи.

- Ця функція може бути недоступною, залежно від моделі чи країни (див. «Функції за моделями» на стор. 8).
- Ця функція доступна лише на тих моделях, в яких є внутрішня пам’ять (див. «Різноманітні функції» на стор. 11).
- Адміністратор може встановити ім’я користувача та пароль, щоб обмежити доступ до спільної папки, а також визначити максимальну кількість користувачів для одночсного доступу.

Створення спільної папки

1. Відкрийте на комп’ютері вікно Windows Explore.
2. Уведіть **\\[ip-адресу]** принтера (приклад: \\169.254.133.42) до адресного поля, та натисніть клавішу Enter або кнопку **Перейти**.
3. Створіть нову папку в каталозі **nfsroot**.

Використання спільної папки.

Спільну папку принтера можна використовувати у такий же спосіб, як папку на звичайному комп’ютері. Створюйте, редагуйте та видаляйте папки та файли, як в системі Windows. Скановані документи також зберігаються в спільній папці. Можна друкувати файли безпосередньо зі спільної папки. До друкування надаються файли форматів TIFF, JPEG та PRN.

Використання додаткових функцій пристрою

- Лише CLX-626x series.
- Деякі функції можуть бути відсутніми на вашому апараті, в залежності від його моделі або опцій. Це означає, що функція не підтримується (див. «Різноманітні функції» на стор. 11).

З драйвера принтера

Після встановлення додаткового пристрою можете користуватися додатковими функціями, такими як пробний друк та задавання друкування приватного завдання, у вікні **Друк**. Виберіть жорсткий диск або диск RAM у полі **Параметри пристрою**, після чого будуть доступні різні функції меню **Режим друку** (див. «Налаштування за допомогою меню Параметри пристрою» на стор. 114).

1. Відкрийте документ, який хочете надрукувати.
2. Виберіть **Друк** в меню **Файл**. З'явиться діалогове вікно **Друк**.
3. Виберіть драйвер свого принтера зі списку **Виберіть принтер**.

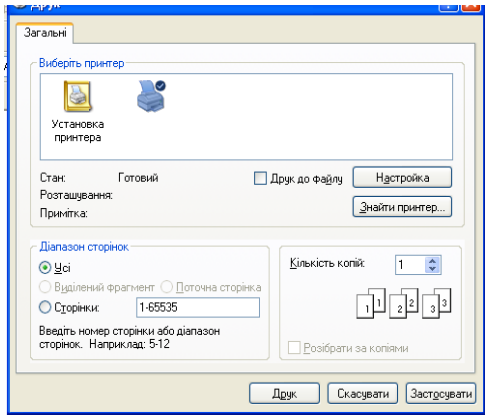

4. Клацніть **Властивості** чи **Настройки**.
5. Клацніть кожну вкладку, після чого виберіть **Режим друку**.
6. Виберіть необхідну опцію (див. «Знайомство зі спеціальними функціями принтеру» на стор. 327).
7. Натисніть кнопку **OK**.

Використання додаткових функцій пристрою

З панелі керування

Якщо принтер має додаткову пам'ять або жорсткий диск, ці функції можна обрати, натиснувши (**Menu**) > **Настройка системы** > **Управл. задан.**.

Деякі меню можуть не відображатися на дисплеї, залежно від опцій та моделі. У такому разі вони не стосуються цього пристрою.

- **Текущее задание:** Всі завдання, що чекають на друк, зберігаються в активній черзі друку в тому порядку, в якому їх було надіслано на принтер. Ви можете видалити завдання з черги до друку або видрукувати завдання швидше.
- **Защищенное задание:** Ви можете надрукувати або видалити захищене завдання. Відображає список захищених завдань, встановлених користувачем для драйвера принтера. Необхідно вказати ім'я користувача та пароль, встановлених для драйвера принтера.
- **Сохраненное задание:** Ви можете надрукувати або видалити збережене завдання.
- **Политика файлов:** Можете вибрати файлову політику для генерації імені файла перед продовження роботи через додаткову пам’ять. Якщо після введення нового імені файлу з’ясується, що додаткова пам’ять уже містить таке ім’я, його можна перейменувати або перезаписати.

5. Корисні інструменти керування

Цей розділ присвячено інструментам керування, потрібним для допомоги у якнайповнішому використанні можливостей цього апарата.

- **Доступ до інструментів управління** 369
- **Easy Capture Manager** 370
- **Samsung Easy Color Manager** 371
- **Samsung AnyWeb Print** 372
- **Easy Eco Driver** 373
- **Використання SyncThru™ Web Service** 374
- **Використання Samsung Easy Document Creator** 379
- **Робота з Samsung Easy Printer Manager** 380
- **Робота з Состояние принтера Samsung** 383
- **Використання програми Samsung Printer Experience** 385

Доступ до інструментів управління

Samsung надає різноманітні інструменти управління для принтерів Samsung.

1. Переконайтеся, що ваш пристрій підключений до комп'ютеру та увімкнений.
2. У меню **Пуск** виберіть **Програми** або **Все программы**.
   - Для Windows 8 у меню **Charms(боковому меню)** виберіть **Пошук** > **Apps(Застосунки)**.
3. Знайдіть **Принтери Samsung**.
4. В розділі **Принтери Samsung** можна побачити встановлені інструменти управління.
5. Натисніть на інструмент управління, який ви хочете використовувати.

- Після встановлення драйвера для деяких інструментів управління ви можете отримати до них доступ безпосередньо з екрану **Пуск** > **Програми** або **Все программы**.
- Для Windows 8 після встановлення драйвера для деяких інструментів управління ви можете отримати до них доступ безпосередньо з екрану **Пуск**, натиснувши на відповідний значок.

Easy Capture Manager

- Лише для користувачів Windows.
- Ця функція може бути недоступною, залежно від моделі чи країни (див. «Програмне забезпечення» на стор. 9).

Робить знімок екрану та запускає Easy Capture Manager простим натисканням клавіші Print Screen. Тепер ви можете легко друкувати незмінні або відредаговані знімки екрану.

Samsung Easy Color Manager

Samsung Easy Color Manager допомагає більш точно налаштовувати 6 кольорових тонів та інші параметри, наприклад, яскравість, контраст та насиченість. Зміни кольорових тонів можна зберегти як профіль та використовувати з драйвера або з безпосередньо з апарата.

- Лише для користувачів Windows та Mac OS.
- Ця функція може бути недоступною, залежно від моделі чи країни (див. «Програмне забезпечення» на стор. 9).

Допомагає користувачам кольорового лазерного принтера Samsung регулювати кольори за власним бажанням.

Завантажте ПО Samsung з сайту, розпакуйте та встановіть його: (http://www.samsung.com > знайти свій продукт > Підтримка та завантаження).

Samsung AnyWeb Print

- Лише для користувачів Windows.
- Ця функція може бути недоступною, залежно від моделі чи країни (див. «Програмне забезпечення» на стор. 9).

Цей засіб робить знімок екрана, попередній перегляд, вирізання та друк вмісту сторінок у браузері Windows Internet Explorer легшими, ніж за використання звичайної програми.

Завантажте ПО Samsung з сайту, розпакуйте та встановіть його: (http://www.samsung.com > знайти свій продукт > Підтримка та завантаження).

Easy Eco Driver

- Ця функція може бути недоступною, залежно від моделі чи країни (див. «Програмне забезпечення» на стор. 9).
- Лише для користувачів Windows (див. «Програмне забезпечення» на стор. 9).

Easy Eco Driver дозволяє застосовувати функцію Eco для зберігання паперу та тонеру. Для використання цієї програми виберіть **Свойства принтера** > вкладка **Основные** та встановіть відмітку у полі **Запустити Easy Eco Driver перед завданням друку**.

Якщо ви не встановили прапорець **Запустити Easy Eco Driver перед завданням друку** у властивостях принтера, проте бажаєте використовувати Easy Eco Driver, виберіть **Eco Printing Preview** у вкладці **Обрані настройки** при кожному друку.

Easy Eco Driver також дозволяє виконувати просте редагування документів, наприклад, видалення тексту, зображень і таке інше. Параметри, що часто використовуються, можна зберігати.

Як користуватись функцією:

1. Відкрийте документ, який слід надрукувати.
2. Надішліть документ на друк.

   Відкриється вікно попереднього перегляду.
3. Виберіть параметри, які ви бажаєте застосувати до документу.

   Ви можете побачити застосовані функції.
4. Клацніть **Друк**.

Використання SyncThru™ Web Service

- Мінімальна вимога для використання SyncThru™ Web Service — це браузер Internet Explorer версії 6.0 або вище.
- Пояснення стосовноSyncThru™ Web Service в цьому посібнику можуть відрізнятися від вашого апарата, залежно від його функцій і моделі.
- Тільки для моделей з мережею (див. «Програмне забезпечення» на стор. 9).

Порядок доступу до SyncThru™ Web Service

1 Запустіть в ОС Windows браузер, наприклад Internet Explorer.

У полі адреси введіть IP-адресу принтера (http://xxx.xxx.xxx.xxx) та натисніть кнопку ENTER чи клацніть **Перейти**.

2 Відкриється вбудований веб-сайт апарата.

Вхід до SyncThru™ Web Service

Перед настроюванням параметрів у SyncThru™ Web Service слід увійти як адміністратор. SyncThru™ Web Service можна використовувати й не виконуючи вхід, але в такому разі вкладки **Настройки** та **Безопасность** будуть недоступні.

1 Клацніть посилання **Вход в систему** у лівому верхньому куті веб-сайту SyncThru™ Web Service.

2 Введіть дані в полях **Идентификатор** і **Пароль** і тоді клацніть **Вход в систему**. З міркувань безпеки рекомендуємо змінити стандартний пароль.

- **Идентификатор: admin**
- **Пароль: sec00000**

Використання SyncThru™ Web Service

Огляд SyncThru™ Web Service

Залежно від моделі деякі вкладки можуть не відображатися.

Вкладка Информация

Ця вкладка містить загальні відомості про апарат. Можна переглянути такі відомості, як кількість тонера, що залишився. Можна роздрукувати різноманітні довідкові та інформативні звіти, наприклад звіт про помилки тощо.

- **Активные предупреждения:** Сповіщає про збої в роботі апарата та рівень їх критичності.
- **Расходные материалы:** Відображає скільки сторінок було надруковано та кількість тонера, що залишилася у картриджі.
- **Счетчики использования:** Відображає лічильники використання за типом друку: односторонній та двосторонній друк.
- **Текущие параметры:** Відображає інформацію про апарат та мережу.
- **Информация о безопасности:** Відображує параметри безпеки машини.
- **Печать информации:** Дозволяє друкувати звіти, наприклад, звіти, пов'язані із системою, звіти про адреси електронної пошти та шрифти.

Вкладка Настройки

За допомогою цієї вкладки можна задати параметри апарата та мережі. Щоб мати доступ до цієї вкладки, слід увійти як адміністратор.

- Вкладка **Параметры устройства:** Дозволяє встановлювати опції, що підтримуються апаратом.
- Вкладка **Параметры сети:** Відображає опції мережного середовища. Дозволяє встановлювати такі опції, як параметри TCP/IP та мережні протоколи.

Вкладка Безопасность

За допомогою цієї вкладки можна задати параметри безпеки системи та мережі. Щоб мати доступ до цієї вкладки, слід увійти як адміністратор.

- **Безопасность системы:** Можна вказати відомості про адміністратора системи, а також увімкнути або вимкнути функції апарата.
- **Стандарт безопасности Сеть:** Можна задати параметри протоколів HTTPs, IPSec, фільтрації IPv4/IPv6, 802.1x та серверів автентифікації.

- **Управление пользовательским доступом:** Розподіляє користувачів по групах залежно від їх ролі. Авторизація, автентифікація та обліковий запис кожного користувача обумовлюються визначенням ролі групи.
- **Системный журнал:** Системний журнал відображає налаштування, пов'язані з журналами подій приладу.

лише CLX-626xFW)

- **Конфигурация журнала:** Конфигурация журнала містить параметри збереження журналів.
- **Просмотр журнала:** Просмотр журнала містить опції перегляду журналів, збережених локально або на пристрої.

Вкладка Обслуживание

За допомогою цієї вкладки можна виконувати обслуговування апарата: оновлювати мікропрограмне забезпечення та вводити контактну інформацію для надсилання електронної пошти. Також можна під’єднатися до веб-сайта Samsung чи вивантажити драйвери, вибравши меню **Ссылка**.

- **Обновление ПО:** Можна оновити програмне забезпечення пристрою.
- **Контактная информация:** Відображає контактні дані.
- **Ссылка:** Можна переглянути посилання на корисні сайти, які містять дані для завантаження або перевірки.
- **Управление лицензиями:** Керування ліцензіями забезпечує параметри, встановлені програми та ліцензії для програмного забезпечення.
- **Клонирование:** Імпорт або експорт (перенесення) різних параметрів (параметрів апарата, інформації про мережу, адресної книги, тощо) можна здійснювати між пристроями, які мають функцію **Клонирование** у програмі SyncThru™ Web Service.

Використання SyncThru™ Web Service

Настроювання сповіщень електронної пошти

Можна прийняти електронну пошту з інформацією про стан вашого апарата, задавши таку опцію. Коли задано таку інформацію, як IP-адреса, ім'я гоусту (головного комп'ютера), адреса електронної пошти та SMTP-сервер, то стан апарата (закінчення тонера в картриджі або помилка апарата) буде послано на електронну адресу певної людини автоматично. Цей параметр, напевно, частіше використовуватиме адміністратор апарата.

Деякі меню можуть не відображатися на дисплеї, залежно від опцій та моделі. У такому разі вони не стосуються цього пристрою.

1. Запустіть Інтернет-оглядач, наприклад Internet Explorer, в ОС Windows.

   У полі адреси введіть IP-адресу апарата (http://xxx.xxx.xxx.xxx) і натисніть клавішу ENTER або кнопку **Перейти**.

2. Відкриється вбудований веб-сайт апарата.

3. На вкладці **Настройки** виберіть **Параметры устройства** > **Уведомления электронной почты**.

Якщо не маєте сконфігурованого середовища вихідного сервера, перейдіть до **Настройки** > **Параметры сети** > **Сервер исходящей почты (SMTP)**, щоб настроїти мережеве середовище перед надсиланням сповіщення електронною поштою.

4. Поставте галочку у полі **ВКЛЮЧИТЬ** для використання **Уведомления электронной почты**.

5. Клацніть кнопку **Добавить**, щоб додати користувача для сповіщення електронною поштою.

   Укажіть ім'я одержувача та адреси електронної пошти, а також об'єкти сповіщення, щодо яких хочете отримувати попередження.

6. Натисніть кнопку **Применить**.

Якщо активовано брандмауер, електронний лист може бути не надіслано. У такому разі зверніться до мережевого адміністратора.

Використання SyncThru™ Web Service

Введення відомостей про адміністратора

Ця настройка потрібна для використання функції сповіщення електронною поштою.

Деякі меню можуть не відображатися на дисплеї, залежно від опцій та моделі. У такому разі вони не стосуються цього пристрою.

1. Запустіть Інтернет-оглядач, наприклад Internet Explorer, в ОС Windows.

   У полі адреси введіть IP-адресу апарата (http://xxx.xxx.xxx.xxx) і натисніть клавішу ENTER або кнопку **Перейти**.

2. Відкриється вбудований веб-сайт апарата.

3. На вкладці **Безопасность** виберіть пункт **Безопасность системы** > **Системный администратор**.

4. Введіть ім’я адміністратора, номер телефону, розташування та адресу електронної пошти.

5. Натисніть кнопку **Применить**.

Використання Samsung Easy Document Creator

Samsung Easy Document Creator це додаток, який дозволяє сканувати, компілювати та зберігати документи в багатьох форматах, включаючи .epub. Ці документи можна завантажувати у соціальні мережі та відправляти факсом. Samsung Easy Document Creator буде корисним як для студентів в їх навчанні, так і для домогосподарок, які бажають ділитись своїми фотографіями.

Програма Samsung Easy Document Creator має такі функції:

- **Сканування зображення:** Сканування одного або кількох зображень.
- **Сканування документа:** Сканування документів лише з текстом або з текстом та зображеннями.
- **Перетворення тексту:** Використовується для перетворення відсканованого документу на текст, який можна редагувати.
- **Сканування книги:** Використовується для сканування книжок.
- **Завантаження на сайт SNS:** Надає можливість швидко та зручно завантажити відскановані або існуючі зображення у соціальні мережі (SNS).
- **Перетворення електронних книг:** Надає можливість сканувати кілька документів як одну електрону книгу або перетворює існуючі файли на електрону книгу.
- **Плагін:** Сканує, відправляє факсом та конвертує документи безпосередньо з програм Microsoft Office.

Виберіть меню **Довідка** або натисніть кнопку ? у вікні. Виберіть бажаний розділ довідки.

Робота з Samsung Easy Printer Manager

- Ця функція може бути недоступною, залежно від моделі чи країни (див. «Програмне забезпечення» на стор. 9).
- Лише для користувачів ОС Windows та Mac (див. «Програмне забезпечення» на стор. 9).
- Мінімальна вимога для Samsung Easy Printer Manager — це Internet Explorer версії 6.0 або вище (ОС Windows).

Samsung Easy Printer Manager - це програмне забезпечення, що поєднує системні параметри Samsung в одній програмі. Програма Samsung Easy Printer Manager містить параметри пристрою, а також мережу друку, параметри/дії та запуск друку. Всі ці функції дають можливість для зручного використання пристрою Samsung. Samsung Easy Printer Manager має два різних інтерфейси користувача на вибір: стандартний та розширений. Користувач може легко перемикати з одного інтерфейсу на другий: просто натисніть кнопку.

Робота з Samsung Easy Printer Manager

Щоби відкрити програму:

Для Windows

Оберіть **Пуск** > **Програми** або **Все программы** > **Samsung Printers** > **Samsung Easy Printer Manager** > **Samsung Easy Printer Manager**.

Для ОС MAC

Відкрийте **Applications** > **Samsung** > **Samsung Easy Printer Manager**.

Програма Samsung Easy Printer Manager містить декілька головних підрозділів, пояснення до яких наведено у таблиці нижче:

Зніиок екрану може відрізнятись залежно від вашої операційної системи.

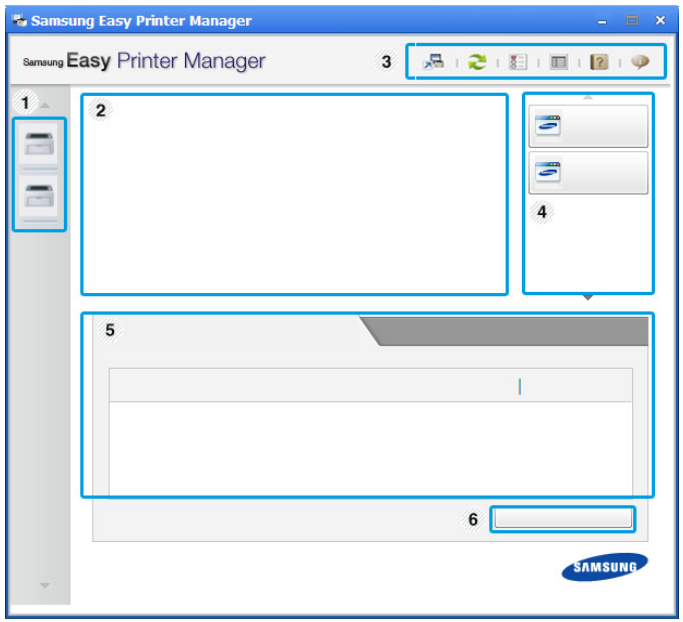

1	Перелік принтерів	Список принтерів відображає принтери, встановлені на вашому комп'ютері та мережеві принтери (лише Windows).

Робота з Samsung Easy Printer Manager

2	Інформація про принтер	У цьому розділі дається загальна інформація про ваш апарат. Ви можете дізнатися модель пристрою, його IP адресу або порт, а також його стан. Можна оглянути **Посібник користувача**. **Кнопка Troubleshooting:** У разі помилки ця кнопка відкриває **Посібник з усунення несправностей**. У посібнику користувача можна безпосередньо відкрити необхідний розділ.
3	Інформація про додаток	Вмикає посилання для доступу до додаткових налаштувань (перемикання інтерфейсу користувача), оновлення, властивостей, встановлення індивідуальних параметрів, звіту, довідки та вікна "Про програму". Кнопка використовується для зміни **стандартного інтерфейсу користувача на розширений** (див. «Огляд розширених налаштувань» на стор. 382).
4	Швидкі посилання	Відображає **Швидкі посилання** для спеціальних функцій. Цей розділ також містить посилання на додатки, що знаходяться у розширених налаштуваннях. При підключенні пристрою до мережі відображається значок програми SyncThru™ Web Service.
5	Зона вмісту	Відображає інформацію стосовно обраного апарату, кількості тонеру, що залишилася та паперу. Ця інформація буде змінюватися залежно від апарату, що обирається. Цю функцію мають не всі апарати.
6	замовлення видаткових матеріалів	Натисніть кнопку **Замовлення** у вікні замовлення витратних матеріалів. Ви можете замовити новий картридж(і) з тонером за допомогою Інтернету.

Виберіть меню **Довідка** або натисніть кнопку ? у вікні. Оберіть бажаний розділ довідки.

Робота з Samsung Easy Printer Manager

Огляд розширених налаштувань

Розширений інтерфейс користувача призначений для використання людиною, що відповідає за роботу мережі та апаратів.

Деякі меню можуть не відображатися на дисплеї, залежно від опцій та моделі. У такому разі вони не стосуються цього пристрою.

Настройки пристрою

Дозволяє встановити параметри принтеру, паперу, формату, емуляції, мережі та інформацію про друк.

Настройки параметра «Сканування до ПК»

Це меню містить параметри створення або видалення профілю ПК.

- **Активація сканера:** Визначає, чи активовано сканування на пристрої.
- Вкладка **Основні:** Містить загальні параметри сканування та налаштування пристрою.
- Вкладка **Зображення:** Містить параметри, пов'язані зі зміною зображення.

Настройки параметра «Факс на ПК»

Це меню містить параметри, пов'язані з базовими функціями надсилання повідомлень.

- **Вимкнути:** Якщо для параметру **Вимкнути** обрано значення **Увімкнено**, цей пристрій не прийматиме вхідні факси.
- **Увімкнути отримання факсів із пристрою:** Вмикає функцію приймання факсів на цьому пристрої та дозволяє завдати інші параметри.

Настройки попереджень (лише Windows)

Меню містить параметри, що стосуються попереджень про помилки.

- **Попередження принтера:** Дозволяє вказати випадки, коли попередження будуть відображатися.
- **Попередження ел. поштою:** Налаштування відправки повідомлень по електронній пошті.
- **Історія попереджень:** Журнал, де реєструються попередження стосовно пристрою та тонеру.

Облік завдань

Запис інформації по квотах для відповідного користувача модулю облік завдань. Ця інформація по квотах може створюватися та застосовуватися до пристроїв за допомогою таких програм, як SyncThru™ або CounThru™.

Робота з Состояние принтера Samsung

Програма Состояние принтера Samsung - це програма, яка стежить та інформує вас про стан пристрою.

- Вікно Состояние принтера Samsung та його зміст, показані в цьому посібнику користувача, можуть різнитися залежно від моделі апарату та вашої операційної системи.
- Перевірте операційні системи на сумісність із вашим апаратом (див. «Технічні характеристики» на стор. 159).
- Лише для користувачів Windows (див. «Програмне забезпечення» на стор. 9).

Огляд Состояние принтера Samsung

Якщо під час друку виникає помилка, відомості про неї можна отримати у програмі Состояние принтера Samsung. ПрограмаСостояние принтера Samsung встановлюється автоматично під час інсталяції програмного забезпечення апарата.

Ви також можете запустити Состояние принтера Samsung вручну. Перейдіть до **Настройки друку**, натисніть вкладку **Основные** > кнопку **Стан принтера**.

Наступні позначки з'являться на панелі завдань Windows:

Позначка	означає	Опис
	Стандартное	Пристрій готовий до роботи. Помилки та попередження відсутні.
	Попередження	Можливо, трапиться помилка пристрою. Наприклад, закінчується тонер, що може призвести до збою, оскільки тонеру немає.
	Помилка	У роботі пристрою є якнайменше одна помилка.

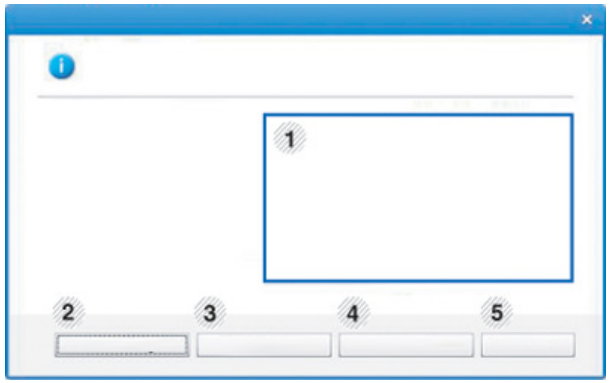

1	**Рівень тонера**	Ви можете побачити рівень тонера, що залишився у кожному картриджі з тонером. Апарат і кількість картриджів з тонером, відображені над вікном, можуть різнитися залежно від вашого апарата. Цю функцію мають не всі апарати.

2	**Функция**	Ви можете налаштувати параметри сповіщень.
3	**Order Supplies**	Ви можете замовити новий картридж(і) з тонером за допомогою Інтернету.
4	**Посібник користувача**	Можна оглянути Посібник користувача. У разі помилки ця кнопка відкриває **Посібник з усунення несправностей**. У посібнику користувача можна безпосередньо відкрити розділ про усунення несправностей.
5	**Закрити**	Закрити вікно.

Використання програми Samsung Printer Experience

Програма **Samsung Printer Experience** це додаток Samsung, який об'єднує налаштування пристроїв Samsung та управління пристроєм в одному місці. Ви можете встановлювати параметри пристрою, замовляти витратні матеріали, відкрити посібник з усуненню несправностей, відвідувати веб-сайт Samsung та перевіряти інформацію про підключені пристрої. Цей додаток буде автоматично завантажений з магазину Windows **Store(Магазин)**, якщо пристрій підключений до комп'ютера з підключенням до мережі Інтернет.

Описання програми Samsung Printer Experience

Запуск програми

В екрані **Пуск** оберіть **Samsung Printer Experience** ( ).

Програма **Samsung Printer Experience** включає в себе різні корисні функції, які наведені в наступній таблиці:

Зображення на екрані може відрізнятись в залежності від використовуваної моделі.

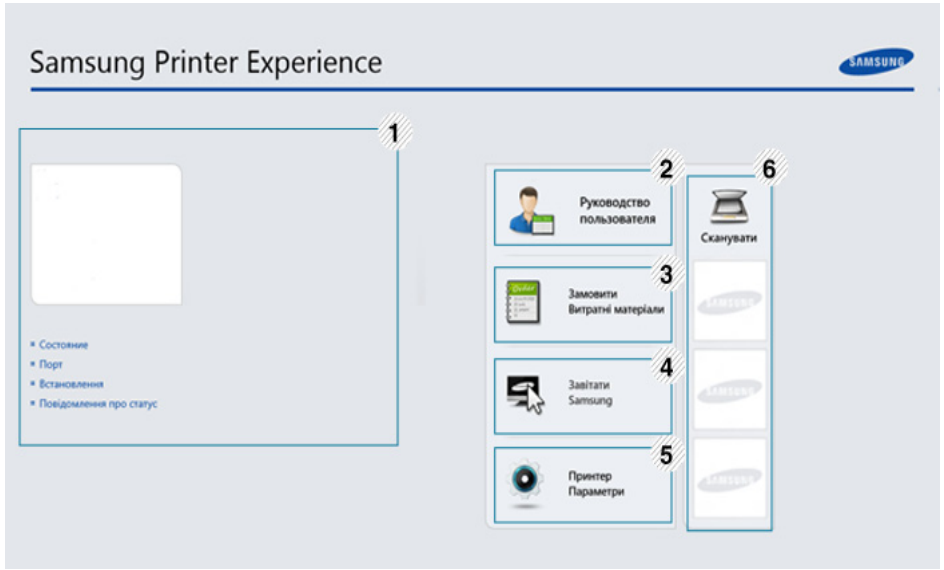

1	**Інформація про принтер**	У цьому розділі дається загальна інформація про ваш апарат. Ви можете перевірити інформацію, таку як стан пристрою, місце розташування, IP-адресу а також рівень тонеру.

Використання програми Samsung Printer Experience

2	**Руководство пользователя**	Можна оглянути Посібник користувача. Ви повинні бути підключені до мережі Інтернет, щоб використовувати цю функцію. У разі помилки ця кнопка відкриває **Посібник з усунення несправностей**. У посібнику користувача можна безпосередньо відкрити розділ про усунення несправностей.
3	**замовити витратні матеріали**	Натисніть цю кнопку для того, щоб замовити тонер-картриджі в Інтернеті. Ви повинні бути підключені до мережі Інтернет, щоб використовувати цю функцію.
4	**Завітати Samsung**	Посилання на веб-сторінку принтеру Samsung. Ви повинні бути підключені до мережі Інтернет, щоб використовувати цю функцію.
5	**Принтер Параметри**	Ви можете налаштувати різні параметри пристрою, такі як установки, папір, верстка, емуляція, створення мереж та друку інформації через **SyncThru™ Web Service**. Ваш пристрій повинен бути підключений до мережі. Ця кнопка буде відключена, якщо пристрій приєднаний за допомогою кабелю USB.
6	**Список пристроїв** та **Останнє відскановане зображення**	Список сканерів відображує пристрої, що підтримують **Samsung Printer Experience**. Під пристроєм ви можете побачити останні відскановані зображення. Для сканування ваш пристрій повинен бути підключений до мережі. Цей розділ призначений для користувачів багатофункціональних принтерів.

Використання програми Samsung Printer Experience

Додавання/видалення принтерів

Якщо в програму **Samsung Printer Experience** не додано жодного принтеру, або якщо ви бажаєте додати чи видалити принтер, виконайте такі дії:

Ви можете додати/видалити мережеві принтери.

Додавання принтеру

1. В **Charms(боковому меню)** оберіть **Настройки**.

   Або клацніть на сторінці програми **Samsung Printer Experience** правою кнопкою та оберіть **Настройки**.

2. Клацніть **Добавить принтер**

3. Оберіть принтер, який хочете додати.

   Ви побачите доданий принтер.

Якщо ви бачите позначку ⊕, натисніть позначку ⊕, щоб додати принтери.

Видалення принтеру

1. В **Charms(боковому меню)** оберіть **Настройки**.

   Або клацніть на сторінці програми **Samsung Printer Experience** правою кнопкою та оберіть **Настройки**.

2. Клацніть **Видалити принтер**

3. Оберіть принтер, який хочете видалити.

4. Клацніть **Так**.

   Принтер буде видалено зі списку.

Використання програми Samsung Printer Experience

Друк з Windows 8

У цьому розділі описуються найбільш поширені операції друку у екрані **Пуск**.

Основні режими друку

1 Відкрийте документ, який слід надрукувати.

2 В **Charms(боковому меню)** оберіть **Пристрої**.

3 Виберіть принтер зі списку

4 Виберіть принтер, налаштування, такі як число копій і орієнтацію.

5 Натисніть кнопку **Друкувати**, щоб почати друк.

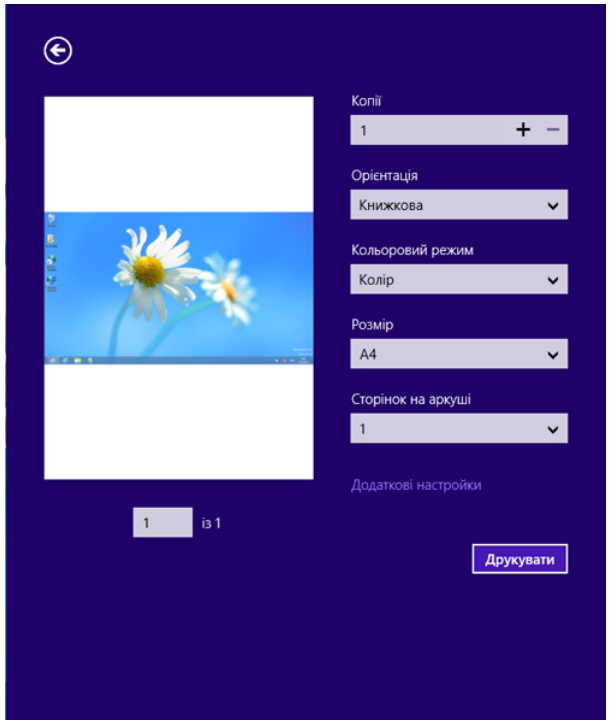

Використання програми Samsung Printer Experience

Скасування завдання на друк

Якщо завдання на друк знаходиться в черзі або диспетчері черги, його можна скасувати наступним чином:

- Це вікно можна відкрити, двічі клацнувши значок апарата ( ) на панелі завдань Windows.
- Поточне завдання можна скасувати, натиснувши кнопку **Stop/ Clear** на панелі керування.

Відкривання додаткових налаштувань

Екран може виглядати трохи інакше в залежності від моделі та використовуваного інтерфейсу.

Ви можете налаштувати декілька параметрів друку.

1. Відкрийте документ, який хочете надрукувати.
2. В **Charms(боковому меню)** оберіть **Пристрої**.
3. Виберіть принтер зі списку
4. Натисніть кнопку **додаткові параметри**.

Вкладка Основные

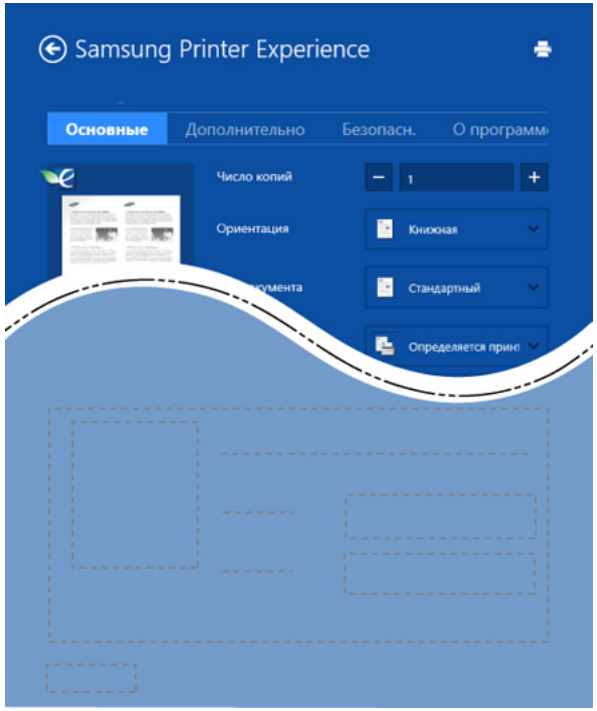

Основные

Ця опція дозволяє вам вибрати основні параметри друку, такі як копії, орієнтація і типу документа.

Параметри еко

Ця опція дозволяє вам вибрати друк кількох сторінок на одному аркуші, щоб зберегти засоби сировину.

Використання програми Samsung Printer Experience

Вкладка Додаткові

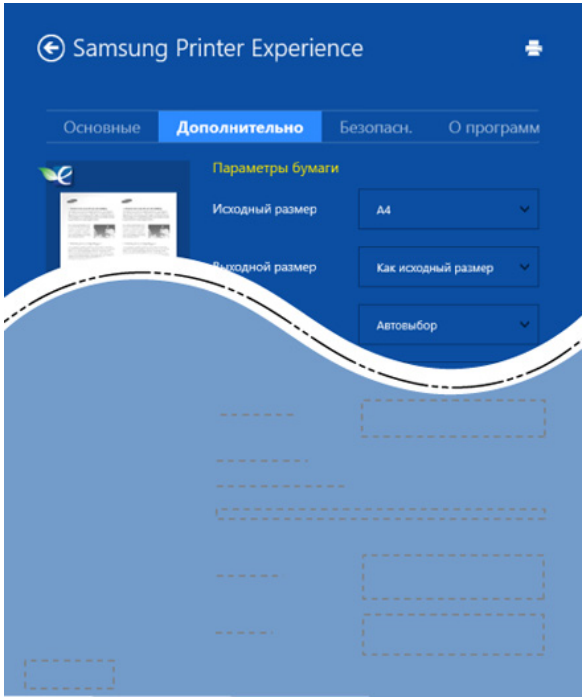

Параметры бумаги

Ця опція дозволяє встановити основні параметри паперу.

Налаштування розмітки

Ця опція дозволяє вам встановлювати різні способи розташування документів.

Вкладка Захист

Деякі функції та додаткові матеріали можуть бути недоступні, залежно від моделі чи опцій. Якщо ця вкладка не відображається або відключена, це означає, що ця функція не підтримується.

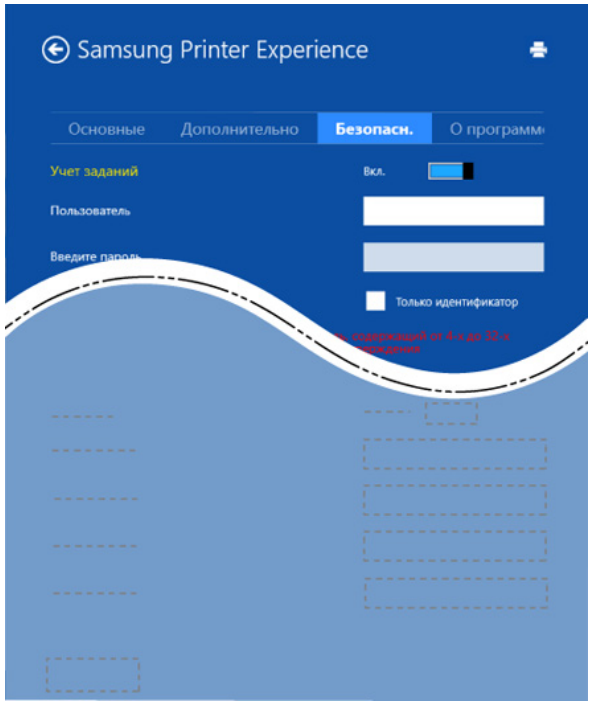

Облік завдань

Цей параметр дає змогу друкувати з наданим дозволом.

Конфіденційний друк

Ця опція використовується для друку конфіденційних документів. Необхідно ввести пароль для друку з її використанням.

Використання програми Samsung Printer Experience

Сканування у Windows 8

Цей розділ призначений для користувачів багатофункціональних принтерів.

Сканування за допомогою апарата дає змогу перетворювати графіку та текст у цифрову форму та зберігати на комп'ютері у вигляді файлів.

Сканування в програмі Samsung Printer Experience

Найбільш часто використовувані меню друку відображаються для швидкого сканування.

1. Покладіть один документ передньою стороною донизу на скло документа або покладіть документи передньою стороною вгору в подавач документів.
2. В екрані **Samsung Printer Experience** оберіть **Пуск**.
3. Натисніть кнопку **Сканувати** ( ).
4. Налаштуйте параметри сканування, такі як тип зображення ,розмір документу та роздільна здатність.
5. Клацніть **Попереднє сканування**, ( )щоб переглянути зображення.
6. Відрегулюйте параметри попереднього зображення, такі як поворот і віддзеркалення.
7. Натисніть **Сканувати** ( )та збережіть зображення.

- При розміщенні оригіналів у автоподавачу, функція (або DADF), **Попереднє сканування** ( ) недоступна.
- Ви можете пропустити крок 5, якщо вибране попереднє сканування.

6. Усунення несправностей

У цьому розділі наведено відомості про порядок дій у разі порушення нормальної роботи.

- **Ускладнення з подаванням паперу** 393
- **Проблеми з живленням та кабельним підключенням** 394
- **Ускладнення під час друкування** 395
- **Погіршення якості друку** 400
- **Порушення роботи під час копіювання** 408
- **Порушення роботи під час сканування** 409
- **порушення роботи факсу** 411
- **Проблеми операційної системи** 413

Інформація про помилки, які з'являються під час встановлення програмного забезпечення для бездротового зв'язку, та його параметри міститься у розділі «Усунення неполадок» глави з описом налаштування бездротової мережі (див. «Усунення несправностей підключення бездротової мережі» на стор. 258).

Ускладнення з подаванням паперу

Стан	Рекомендовані дії
Застрявання паперу під час друку.	Усуньте зминання паперу.
Аркуші паперу злипаються.	• Перевірте максимальну місткість паперу у лотку. • Перевірте, чи використовується правильний тип паперу. • Видаліть папір із лотка, зігніть та вирівняйте стос або розгорніть «віялом». • Деякі сорти паперу злипаються через підвищену вологість повітря.
Подається кілька аркушів водночас.	У лоток може бути закладено різні типи паперу. Закладайте за один раз папір лише одного типу, формату та щільності.
Папір не подається в апарат.	• Видаліть всередині апарата всі завади. • Папір закладено неправильно. Вийміть папір із лотка й закладіть його знову як слід. • У лотку забагато паперу. Вийміть зайвий папір із лотка. • Щільність паперу завелика. Використовуйте лише папір, характеристики якого відповідають вимогам, наведеним у документації апарата.
Повторення застрявання паперу.	• У лотку забагато паперу. Вийміть зайвий папір із лотка. Для друкування на спеціальних матеріалах використовуйте лоток ручного подавання. • Використовується неправильний тип паперу. Використовуйте лише папір, характеристики якого відповідають вимогам, наведеним у документації апарата. • Може, всередині апарата накопичився паперовий пил. Відкрийте передню кришку та видаліть паперовий пил.
Конверти перекошуються або не подаються належним чином.	Перевірте, чи щільно прилягають напрямні до конвертів з обох боків.

Проблеми з живленням та кабельним підключенням

Стан	Рекомендовані дії
Немає живлення **або з'єднувальний кабель не під'єднано до комп'ютера належним чином.**	• Спочатку підключіть апарат до електричного живлення. Якщо пристрій забезпечений кнопкою (**Power/Wakeup**) на панелі керування, натисніть на неї. • Від'єднайте кабель від апарату і під'єднайте його знову.

Ускладнення під час друкування

Стан	Можлива причина	Рекомендовані дії
Апарат не друкує.	Немає живлення апарата.	Спочатку підключіть апарат до електричного живлення. Якщо пристрій забезпечений кнопкою (**Power/Wakeup**) на панелі керування, натисніть на неї.
	Апарат не вибрано стандартним апаратом.	Призначте апарат апаратом за промовчанням у Windows.
	Перевірте апарат, як подано нижче. • Не зачинена кришка. Закрийте кришку. • Папір застряє. Усуньте зминання паперу (див. «Усунення заминання паперу» на стор. 134). • Чи закладено папір. Закладіть папір (див. «Закладання паперу в лоток» на стор. 58). • Картридж з тонером не вставлено. Встановіть картридж з тонером (див. «Заміна картриджа з тонером» на стор. 109). • Переконайтесь, що з картриджа знято захисний кожух та пакувальний папір (див. «Заміна картриджа з тонером» на стор. 109). Якщо має місце системна помилка, зверніться до місцевого представництва з технічного обслуговування.	
	Кабель апарата не під'єднано до комп'ютера як належить.	Від'єднайте кабель, що йде до апарату, після чого під'єднайте його знову (див. «Вигляд ззаду» на стор. 28).
	Кабель, яким під'єднано апарат до комп'ютера, несправний.	Якщо можна, під'єднайте кабель до іншого комп'ютера, який нормально працює, і виконайте пробне друкування. Можна також спробувати скористатись іншим кабелем.
	Порт вибрано неправильно.	Перевірте настройки принтера в ОС Windows, щоб переконатися, що завдання друку передається до належного порту. Якщо комп'ютер має кілька портів, перевірте, чи апарат під'єднано до відповідного порту.

Ускладнення під час друкування

Стан	Можлива причина	Рекомендовані дії
Апарат не друкує.	Може, настройка апарата неправильна.	Перевірте налаштування **Настройки друку**, щоб упевнитися, що всі його параметри настроєні правильно.
	Може, принтерний драйвер інстальовано неправильно.	Перевстановіть драйвер апарату.
	Апарат несправний.	Перевірте повідомлення на дисплеї панелі керування, щоб дізнатися, чи апарат не повідомляє про системну помилку. Зверніться до сервісного представника.
	Оскільки документ надто великий, через брак місця на твердому диску неможливо виконати друк.	Звільніть місце на жорсткому диску та друкуйте документ знову.
	Вихідний лоток повний.	Після видалення паперу з лотка виходу принтер продовжить друк.
Апарат подає матеріал для друку не з того джерела.	Можливо, у пункті **Настройки друку** вибрано неправильні параметри паперу.	У багатьох програмах вибрати джерело паперу можна на вкладці **Папір** у вікні **Настройки друку** (див. «Відкривання пріоритетів друкування» на стор. 75). Виберіть належне джерело паперу. Див. меню довідки принтерного драйвера (див. «Користування довідкою» на стор. 77).
Друк виконується надзвичайно повільно.	Може, завдання надто складне.	Зробіть сторінку простішою або налаштуйте якість друкування.

Ускладнення під час друкування

Стан	Можлива причина	Рекомендовані дії
Половина сторінки порожня.	Може, вибрано неправильну орієнтацію сторінки.	Змініть орієнтацію сторінки у програмі (див. «Відкривання пріоритетів друкування» на стор. 75). Див. меню довідки принтерного драйвера (див. «Користування довідкою» на стор. 77).
	Фактичний розмір паперу не збігається з настройками формату паперу.	Переконайтеся, що встановлений формат паперу в параметрах драйвера принтера збігається з форматом паперу в лотку. Переконайтеся, що значення формату паперу в параметрах драйвера принтера відповідає формату, обраному у програмі, яка використовується (див. «Відкривання пріоритетів друкування» на стор. 75).
Апарат друкує, але текст неправильний, спотворений або неповний.	Кабель апарата приєднано неправильно або він несправний.	Від'єднайте та повторно під'єднайте кабель апарата. Спробуйте надрукувати документ, який раніше друкувався без помилок. Якщо це вдалося зробити, під'єднайте кабель до комп'ютера, який працює належним чином, і виконайте пробне друкування. Нарешті, спробуйте під'єднати новий кабель.
	Вибрано неправильний драйвер принтера.	Перевірте меню вибору принтера програми й упевніться, що вибрано цей апарат.
	Помилка прикладної програми.	Спробуйте надрукувати завдання за допомогою іншої програми.
	Помилка операційної системи.	Вийдіть із Windows та перезапустіть комп'ютер. Вимкніть і знову увімкніть живлення апарата.

Ускладнення під час друкування

Стан	Можлива причина	Рекомендовані дії
Сторінки друкуються, але зображення на них немає.	Картридж із тонером бракований або тонер скінчився.	Якщо потрібно, виконайте перерозподіл тонера. Якщо потрібно, замініть картридж із тонером. • див. «Перерозподіл тонера» на стор. 107 • див. «Заміна картриджа з тонером» на стор. 109.
	Деякі сторінки документа порожні.	Перевірте файл і упевніться, що в ньому немає порожніх сторінок.
	Можливо, деякі компоненти принтера (наприклад, контролер або плата) несправні.	Зверніться до сервісного представника.
PDF-файли друкуються неправильно. Нема частини графіки, тексту або зображень.	Несумісність PDF-файлу та продуктів Acrobat.	Друкування PDF-файлу як зображення може допомогти надрукувати цей файл. Виберіть параметр **Друкувати як зображення** у настройках друку програми Acrobat. Друк файлу формату PDF як зображення триватиме довше.
Якість друку фотографій незадовільна. Зображення нечіткі.	Роздільність фотографії дуже низька.	Зменшіть розмір фотографії. У разі збільшення розміру фотографії у прикладній програмі роздільність зменшиться.
Перед друком апарат випускає пару біля вихідного лотка.	Використання мокрого або вологого паперу може спричинити парування [білий дим] під час друкування.	Це не є ознакою несправності, продовжуйте друк. Якщо цей дим [пара] вас непокоять, замініть папір на новий з невідкритої стопи.

Ускладнення під час друкування

Стан	Можлива причина	Рекомендовані дії
Цей апарат не друкує на папері особливого розміру, як-от папір для розрахункових документів.	Фактичний формат паперу не збігається з обраним у програмі форматом паперу.	Установіть правильний розмір паперу на вкладці **Нестандартний** розділі **Папір** у вікні **Настройки друку** (див. «Відкривання пріоритетів друкування» на стор. 75).
Друкований папір для розрахункових документів скручується.	Вибрано невідповідний тип паперу.	Змініть параметри принтера та повторіть спробу. У вікні **Настройки друку** перейдіть на вкладку **Папір** і встановіть для параметра типу паперу значення **Тонкий** (див. розділ «Відкривання пріоритетів друкування» на стор. 75).

Погіршення якості друку

Якщо апарат забруднено всередині або папір закладено неправильно, може виникнути помітне погіршення якості друку. Порядок усунення цього порушення наведено нижче в таблиці.

Стан	Рекомендовані дії
Занадто світлий або блідий друк 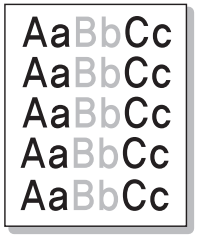	• Якщо на сторінці з'являються вертикальні білі смуги або бліді зони, картридж із тонером майже порожній. Щоб замовити новий тонер для картриджа (див. «Заміна картриджа з тонером» на стор. 109). • Може, папір не відповідає характеристикам; наприклад, він занадто вогкий чи шорсткий. • Якщо вся сторінка бліда, можливо, задано занизьку роздільність або ввімкнено режим заощадження тонера. Установіть належне значення роздільності та вимкніть режим заощадження тонера. Див. екранну довідку драйвера принтера. • Якщо є як бліді, так і розмазані ділянки, може, картридж з тонером потребує чищення. Почистьте апарат усередині (див. «Чищення апарата» на стор. 120). • Може, забруднено поверхню блока лазерного сканування всередині апарата. Почистьте апарат усередині (див. «Чищення апарата» на стор. 120). Якщо проблему не вдалося усунути за допомогою вказаних дій, зверніться до представництва з технічного обслуговування.
Якщо верхня половина паперу друкується світлішою, ніж решта 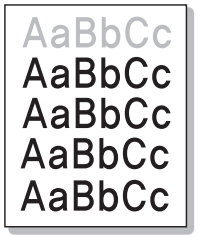	**Може, тонер не підходить до цього типу паперу.** • Змініть параметри принтера та повторіть спробу. Перейдіть до **Настройки друку**, клацніть вкладку **Папір** та встановіть тип паперу **Вторинний** (див. «Відкривання пріоритетів друкування» на стор. 75).

Погіршення якості друку

Стан	Рекомендовані дії
Плями тонера 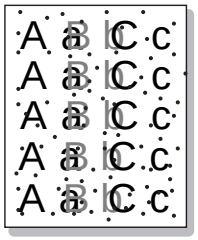	• Може, папір не відповідає характеристикам; наприклад, він занадто вогкий або шорсткий. • Забруднено валик перенесення зображення. Почистьте апарат усередині (див. «Чищення апарата» на стор. 120). • Може, слід почистити тракт подавання паперу. Зверніться до представництва з технічного обслуговування (див. «Чищення апарата» на стор. 120).
Ненадруковані ділянки 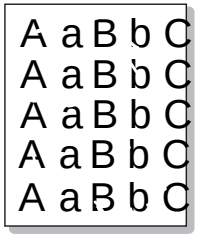	Якщо на сторінці наявні бліді ділянки, здебільшого круглясті: • Може, трапився бракований аркуш паперу. Спробуйте повторити друк сторінки. • Папір нерівномірно вологий або на поверхні паперу є вологі плями. Використайте інший папір. • Бракований папір. Порушення технологічного процесу виробництва паперу могло призвести до того, що тонер не триматиметься на деяких його ділянках. Використайте інший папір або папір іншого виробника. • Змініть параметри принтера та повторіть спробу. Перейдіть до параметра **Настройки друку**, клацніть вкладку **Папір** і виберіть тип **Щільний** (див. «Відкривання пріоритетів друкування» на стор. 75). Якщо проблему не вдалося усунути за допомогою вказаних дій, зверніться до представництва з технічного обслуговування.
Білі плями 	Якщо на сторінці з'являються білі плями: • Якщо папір занадто шорсткий або забагато бруду з паперу потрапляє всередину апарата, то, можливо, забруднився валик перенесення зображення. Почистьте апарат усередині (див. «Чищення апарата» на стор. 120). • Може, слід почистити тракт подавання паперу. Почистьте апарат усередині (див. «Чищення апарата» на стор. 120). Якщо проблему не вдалося усунути за допомогою вказаних дій, зверніться до представництва з технічного обслуговування.

Погіршення якості друку

Стан	Рекомендовані дії
Вертикальні лінії 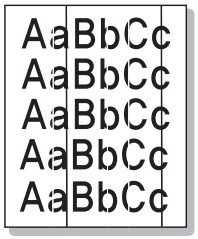	Якщо на сторінці з'являються чорні вертикальні смуги: • Може, подряпано поверхню (частину барабана) картриджа з тонером усередині апарата. Вийміть старий картридж з тонером та вставте новий (див. «Заміна картриджа з тонером» на стор. 109). Якщо на сторінці з'являються білі вертикальні смуги: • Може, забруднено поверхню блока лазерного сканування всередині апарата. Почистьте апарат усередині (див. «Чищення апарата» на стор. 120). Якщо проблему не вдалося усунути за допомогою вказаних дій, зверніться до представництва з технічного обслуговування.
Кольорове або чорне тло 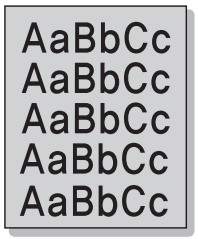	Якщо рівень сірого фону стає неприйнятним: • Виберіть папір меншої щільності. • Перевірте атмосферні умови: дуже сухі умови або високий рівень вологості (понад 80 % відносної вологості) можуть посилити сірість фону. • Вийміть старий картридж із тонером і встановіть новий (див. «Заміна картриджа з тонером» на стор. 109). • Щільно розподіліть тонер (див. «Перерозподіл тонера» на стор. 107).
Мазки тонера 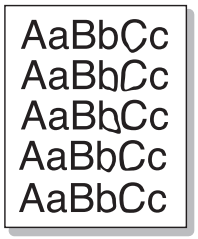	• Почистьте апарат усередині (див. «Чищення апарата» на стор. 120). • Перевірте тип і якість паперу. • Вийміть старий картридж з тонером та вставте новий (див. «Заміна картриджа з тонером» на стор. 109).

Погіршення якості друку

Стан	Рекомендовані дії
Дефекти, повторювані по вертикалі 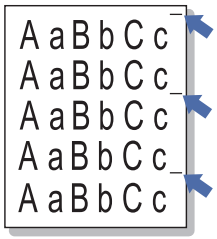	На сторінці з'являються плями через однакові інтервали: • Може, картридж із тонером пошкоджено. Якщо дефект залишився, зніміть старий картридж з тонером та встановіть новий (див. «Заміна картриджа з тонером» на стор. 109). • Може, тонер потрапив на певні деталі апарата. Якщо такі дефекти з'являються на зворотному боці сторінки, скоріш за все, вони зникнуть після друкування кількох сторінок. • Може, ушкоджено блок термофіксації. Зверніться до сервісного представника.
Дифузний фон 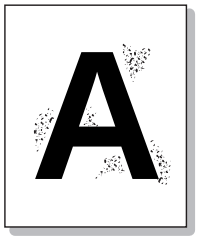	Дифузний фон виникає через частки тонера, безладно розкидані по друкованій сторінці. • Можливо, папір занадто вологий. Використайте інший стос паперу. Не відкривайте упакування паперу без зайвої потреби, аби запобігти його зволоженню. • Якщо запорошені ділянки виникають на конверті, змініть розміщення друкованих фрагментів, щоб уникнути друку на ділянках, де зі зворотного боку є шви. Друк на швах може призвести до порушення нормальної роботи. Або виберіть **Щільний** у вікні **Настройки друку** (див. «Відкривання пріоритетів друкування» на стор. 75). • Якщо дифузний фон має місце по всій поверхні друкованої сторінки, змініть роздільну здатність друку в меню **Настройки друку** (див. «Відкривання пріоритетів друкування» на стор. 75). Слід вибрати вірний тип паперу. Приклад: Якщо обрано Цупкий папір, але використовується Звичайний папір, якість друку може погіршуватись. • Якщо ви використовуєте новий картридж, спочатку перерозподіліть барвник (див. «Перерозподіл тонера» на стор. 107).

Погіршення якості друку

Стан	Рекомендовані дії
Решітки тонера накопичуються навколо жирних символів і фотографій 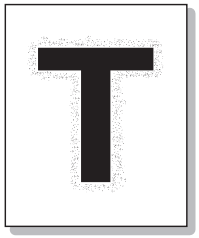	Може, тонер не підходить до цього типу паперу. • Змініть параметри принтера та повторіть спробу. Перейдіть до **Настройки друку**, клацніть вкладку **Папір** та встановіть тип паперу **Вторинний** (див. «Відкривання пріоритетів друкування» на стор. 75). • Слід вибрати вірний тип паперу. Приклад: Якщо обрано Цупкий папір, але використовується Звичайний папір, якість друку може погіршуватись.
Спотворені символи 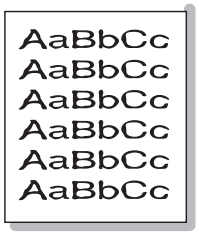	• Якщо друковані символи спотворені чи друковані зображення мають вигляд незаповнених контурів, може, папір занадто слизький. Спробуйте інший тип паперу.
Сторінку перекошено 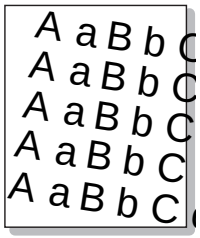	• Переконайтеся, що папір завантажено правильно. • Перевірте тип і якість паперу. • Упевніться, що напрямні щільно прилягають до стосу паперу і не занадто сильно на нього натискають.

Погіршення якості друку

Стан	Рекомендовані дії
Скручування або згинання 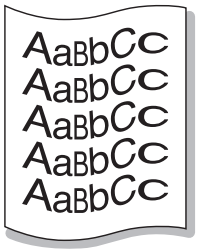	• Переконайтеся, що папір завантажено правильно. • Перевірте тип і якість паперу. Скручування паперу може спричинити зависока температура та відносна вологість. • Переверніть стос паперу у лотку. Також спробуйте повернути стос паперу на 180° у лотку.
Зморшки або згини 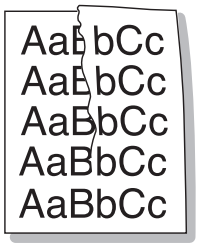	• Переконайтеся, що папір завантажено правильно. • Перевірте тип і якість паперу. • Переверніть стос паперу у лотку. Також спробуйте повернути стос паперу на 180° у лотку.
Забруднення тильного боку видруків 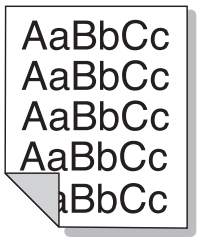	• Перевірте, чи не висипається тонер. Почистьте апарат усередині (див. «Чищення апарата» на стор. 120).

Погіршення якості друку

Стан	Рекомендовані дії
Чорні або одноколірні сторінки 	• Можливо, картридж із тонером установлено неправильно. Вийміть картридж і знову вставте його. • Може, картридж з тонером бракований. Вийміть старий картридж з тонером та вставте новий (див. «Заміна картриджа з тонером» на стор. 109). • Можливо, апарат потребує ремонту. Зверніться до сервісного представника.
Розсипання тонера 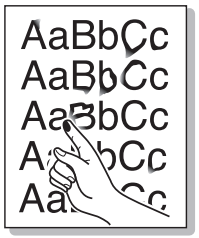	• Почистьте апарат усередині (див. «Чищення апарата» на стор. 120). • Перевірте тип та товщину паперу. • Вийміть старий картридж з тонером та вставте новий (див. «Заміна картриджа з тонером» на стор. 109). Якщо це не дає бажаного результату, може, апарат потребує ремонту. Зверніться до сервісного представника.
Прогалини 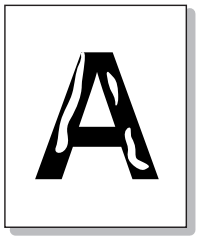	Прогалини — це ненадруковані ділянки знаків, які мають бути повністю чорними: • Може, друк відбувається на зворотній поверхні паперу. Витягніть папір і переверніть його. • Може, папір не відповідає характеристикам.

Погіршення якості друку

Стан	Рекомендовані дії
Горизонтальні смуги 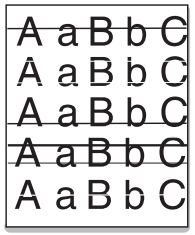 	Якщо з'являються горизонтальні темні смуги або плями: • Може, картридж з тонером встановлено неправильно. Вийміть картридж і знову вставте його. • Може, картридж з тонером бракований. Вийміть старий картридж з тонером та вставте новий (див. «Заміна картриджа з тонером» на стор. 109). Якщо це не дає бажаного результату, можливо, апарат потребує ремонту. Зверніться до сервісного представника.
Скручування 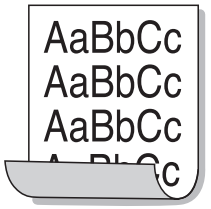 	Якщо папір після друку скручений або не подається в апарат: • Переверніть стос паперу у лотку. Також спробуйте повернути стос паперу на 180° у лотку. • Змініть параметри принтера та повторіть спробу. Перейдіть до параметра **Настройки друку**, клацніть вкладку **Папір** і виберіть тип **Тонкий** (див. «Відкривання пріоритетів друкування» на стор. 75).
• Періодично на кількох сторінках документа поспіль з'являється невідоме зображення • Розсипання тонера • Забруднюється папір або відбитки бліді	Ваш апарат, мабуть, використовується на висоті в 1 000 м, а то і більше. Велика висота над рівнем моря може впливати на якість друку (спричиняти розсипання тонера або блідий друк). Для кращої якості друку правильно налаштуйте висоту розміщення пристрою над рівнем моря (див. «Регулювання висоти розміщення над рівнем моря» на стор. 315).

Порушення роботи під час копіювання

Стан	Рекомендовані дії
Копії затемні або засвітлі.	За допомогою яскравості у режиму копіювання можна зробити фонове зображення копій темнішим або світлішим (див. «Змінення настройок для окремих копій» на стор. 82).
На копіях з'являються розмазані ділянки, плями, смуги.	• Якщо такі самі дефекти є на оригіналі, скористайтеся функцією яскравості у режимі копіювання, щоби зробити фон копій світлішим. • Якщо на оригіналі дефектів немає, почистіть блок сканування (див. «Чищення блоку сканування» на стор. 124).
Зображення на копіях перекошене.	• Переконайтеся, що оригінал було вирівнювано з привідною напрямною. • Забруднено валик перенесення зображення. Почистьте апарат усередині (див. «Чищення апарата» на стор. 120).
На копіях немає зображення.	Перевірте, чи оригінали вкладено лицевою стороною догори в подавач оригіналів або лицевою стороною донизу на скло сканера. Якщо проблему не вдалося усунути за допомогою вказаних дій, зверніться до представництва з технічного обслуговування.
Зображення на копіях легко розмазується.	• Вийміть папір із лотка та закладіть папір із нової пачки. • Якщо відносна вологість повітря висока, не залишайте надовго папір в апараті.
Часті застрявання паперу.	• Розгорніть паперу віялом, переверніть його та вкладіть у лоток. Вийміть папір із лотка та закладіть папір із нової пачки. Перевірте положення напрямних і відрегулюйте їх у разі потреби. • Переконайтеся, що використовується відповідний тип та вага (див. «Характеристики матеріалів для друку» на стор. 162). • Після усунення зминання паперу перевірте, чи не залишився всередині апарата цілий аркуш або залишки паперу.
Ресурс картриджа з тонером виявився меншим, ніж очікувалось.	• Можливо, копіювалися оригінали із зображеннями, темними ділянками або товстими лініями. Наприклад, до таких оригіналів належать бланки, газети, книжки та інші документи, на копіювання яких витрачається більше тонера. • Можливо, під час копіювання не було закрито кришку сканера. • Вимкніть і знову увімкніть живлення апарата.

Порушення роботи під час сканування

Стан	Рекомендовані дії
Сканер не працює.	• Перевірте, чи оригінали розміщено передньою поверхнею донизу на склі сканера або передньою поверхнею догори в подавачі оригіналів (див. «Закладання оригіналів» на стор. 70). • Можливо, не вистачає пам’яті для збереження відсканованого документа. Щоб це перевірити, скористайтеся функцією попереднього сканування. Спробуйте зменшити роздільність сканування. • Переконайтеся у тому, що кабель принтеру приєднано правильно. • Переконайтеся, що кабель принтеру не пошкоджено. Спробуйте взяти інший справний кабель принтеру. При потребі замініть кабель принтеру. • Переконайтеся, що сканер настроєно правильно. Перевірте настройки сканування у використовуваній прикладній програмі та переконайтеся, що завдання зі сканування послане на правильний порт (наприклад, USB001).
Блок сканування працює дуже повільно.	• Перевірте, чи не друкує апарат отримані дані. Якщо так, дочекайтеся завершення друку цих даних, після чого розпочніть сканування. • Графічні зображення скануються повільніше, ніж текст. • У режимі сканування знижується швидкість обміну даними, оскільки для аналізу та відтворення відсканованого зображення потрібен великий обсяг пам’яті. Налаштуйте комп’ютер на режим принтера ECP за допомогою настройок BIOS. Це допоможе підвищити швидкість. Докладніше про настроювання параметрів BIOS див. посібник користувача комп’ютера.

Порушення роботи під час сканування

Стан	Рекомендовані дії
На екрані комп’ютера з’являються такі повідомлення: • Для пристрою не можна обрати потрібний режим H/W. • Порт використовується іншою програмою. • Порт вимкнено. • Сканер приймає або друкує дані. Після закінчення поточного завдання спробуйте ще раз. • Неправильний дескриптор. • Ошибка сканирования.	• Можливо, апарат виконує завдання копіювання або друку. Після завершення поточного завдання повторіть спробу. • Вибраний порт зайнятий. Перезавантажте комп’ютер і повторіть спробу. • Можливо, неправильно під’єднано кабель принтеру або немає живлення. • Не інстальовано драйвер сканера або неправильно настроєно робоче середовище. • Переконайтеся, що апарат правильно під’єднано та є живлення, після чого перезавантажте комп’ютер. • Можливо, неправильно під’єднано кабель USB або немає живлення.

порушення роботи факсу

Стан	Рекомендовані дії
Апарат не працює, на дисплей нічого не виводиться, кнопки не діють.	• Витягніть шнур живлення з розетки і знову вставте його назад. • Упевніться, що в розетці є напруга. • Живлення має бути вимкнено.
Немає сигналу телефонної станції.	• Переконайтеся у тому, що телефонну лінію правильно підключено (див. «Вигляд ззаду» на стор. 28). • Упевніться, що розетка телефонної мережі діє, для чого під’єднайте до неї інший телефонний апарат.
Номери, збережені в пам’яті, не набираються правильно.	Упевніться, що номери збережено в пам’яті правильно. Щоби перевірити це, надрукуйте перелік адресної книги.
Оригінал не подається в апарат.	• Упевніться, що папір оригіналу не зім’ято та закладено правильно. Упевніться, що оригінал має належний формат, папір не занадто товстий або тонкий. • Упевніться, що кришку подавача оригіналів щільно закрито. • Можливо, треба замінити гумову підкладку подавача документів. Зверніться до представництва з технічного обслуговування (див. «Деталі та вузли, доступні до обслуговування» на стор. 104).
Факси автоматично не приймаються.	• Треба встановити режим приймання факсу (див. «Змінення режиму приймання» на стор. 360). • Перевірте, чи є в лотку папір (див. «Характеристики матеріалів для друку» на стор. 162). • Перевірте, чи немає на дисплеї повідомлення про помилку. Якщо є, усуньте несправність.
Апарат не надсилає факси.	• Упевніться, що оригінали вкладено в подавач оригіналів чи на скло сканера. • Перевірте, чи здатен факсовий апарат адресата прийняти ваш факс.

порушення роботи факсу

Стан	Рекомендовані дії
Прийнятий факс має низьку якість або порожні ділянки.	• Можливо, апарат відправника несправний. • Може, наявні завади в телефонній лінії. • Перевірте апарат шляхом виготовлення копії. • Передбачений строк служби картриджа з тонером майже вичерпано. Замініть картридж із тонером (див. «Заміна картриджа з тонером» на стор. 109).
Деякі фрагменти вхідного факса розтягнуті.	У факсовому апараті відправника сталося тимчасове застрявання оригіналу.
Під час пересилання на зображенні утворюються лінії.	Перевірте, чи не забруднено блок сканування, і за потреби почистіть його (див. «Чищення блоку сканування» на стор. 124).
Апарат набирає номер, але зв'язок з апаратом адресата не встановлюється.	Можливо, факсовий апарат адресата вимкнуто, в ньому скінчився папір або він не може приймати вхідні виклики. Зв'яжіться з оператором факсимільного апарата адресата та запропонуйте йому усунути проблему зі свого боку.
Факси не зберігаються в пам'яті.	Можливо, для збереження факсів бракує пам'яті. Якщо на дисплеї з'являється повідомлення про недостатні ресурси пам'яті, видаліть із пам'яті непотрібні факси та спробуйте зберегти факс знову. Зверніться до місцевого представництва з технічного обслуговування.
На кожній або на деяких сторінках унизу виявляються порожні ділянки, а вгорі лише невелика смуга тексту.	Можливо, користувацькі параметри паперу встановлені неправильно. Знову перевірте формат та тип паперу.

Проблеми операційної системи

Типові порушення роботи Windows

Стан	Рекомендовані дії
Під час інсталяції з’являється повідомлення «Файл уже используется».	Закрийте всі програми. Видаліть усі програми із групи автозавантаження та перезапустіть Windows. Переінсталюйте принтерний драйвер.
З’являються повідомлення «Общая ошибка защиты», «Ошибка OE», «Spool 32» або «Недопустимая операция».	Закрийте всі інші прикладні програми, перезапустіть Windows та спробуйте повторити друк.
З’являються повідомлення “Fail To Print” («Збій друку»), “A printer timeout error occurred”(«Сталася помилка очікування принтера»).	Ці повідомлення можуть з’являтися під час друку. Зачекайте, поки апарат завершить друк. Якщо таке повідомлення з'являється в режимі очікування або після завершення друку, перевірте з'єднання та наявність помилок.
Samsung Printer Experience не відображається, коли ви натискаєте додаткові параметри.	**Samsung Printer Experience** не встановлений. Завантажте додаток з Windows **Store(Магазин)** та встановіть його.
Інформація про пристрій не відображається при натисканні на пристрій в меню Пристрої та принтери.	Перевірте **Свойства принтера**. **Перейдіть на вкладку Порти.** (**Панель керування** > **Пристрої та принтери** > Клацніть правою кнопкою миші піктограму принтера і виберіть **Свойства принтера**) Якщо в полях "файл" або "LPT" встановлено прапорці, зніміть їх та оберіть TCP / IP, USB або WSD.

Докладніше про повідомлення про помилки Windows див. у посібнику користувача Microsoft Windows, який постачається разом із комп’ютером.

Проблеми операційної системи

Поширені ускладнення під час використання ОС MAC

Стан	Рекомендовані дії
PDF-файли друкуються неправильно. Нема частини графіки, тексту або зображень.	Друкування PDF-файлу як зображення може допомогти надрукувати цей файл. Виберіть параметр **Друкувати як зображення** у настройках друку програми Acrobat. Друк файлу формату PDF як зображення триватиме довше.
На титульній сторінці деякі літери не друкуються належним чином.	Mac OS не може створити відповідний шрифт під час друкування титульної сторінки. Літери англійського алфавіту та цифри відображаються на титульній сторінці цілком нормально.
Під час друку документа в ОС Mac за допомогою програми Acrobat Reader 6.0 або новішої версії спотворюються кольори.	Задайте в апаратному драйвері та в програмі Acrobat Reader однакові значення роздільності.

Докладніше про повідомлення про помилки Mac див. в посібнику користувача Mac, який постачається разом із комп'ютером.

Проблеми операційної системи

Найчастіші порушення роботи Linux

Стан	Рекомендовані дії
На моєму комп'ютері під керуванням ОС Linux немає компоненту xsane та програми для простого сканування.	У деяких дистрибутивах ОС Linux, може не бути визначеної за замовчуванням програми для сканування. Для використання функцій сканування інсталюйте одну із програм для сканування, використовуючи центр вивантаження, наданого разом з ОС (напр. Ubuntu Software Center для Ubuntu, Install/Remove Software для openSUSE, Software для Fedora).
Не вдається знайти сканер через мережу.	У деяких дистрибутивах ОС Linux увімкнено сильний брандмауер, який може блокувати програму інсталяції, не дозволяючи відкрити потрібний порт для пошуку мережних пристроїв. У такому випадку, відкрийте порт snmp - 22161 в ручному режимі або вимкніть брандмауер на час використання пристрою.
При друку декількох копій друга копія не друкується.	Проблема виникає з Ubuntu 12.04, що пов'язано зі стандартним фільтром CUPS "pdftops". Для вирішення цієї проблеми оновіть пакет "cups-filters" до версії 1.0.18 ("pdftops" є частиною пакета "cups-filters").
Не вдається видалити позначку з поля collate в діалоговому вікні друку.	У деяких дистрибутивах у діалогового вікна друку GNOME виникають труднощі з обробленням параметра collate. Для запобігання цьому задайте параметру collate стандартне значення **False**, використавши для цього утиліту друку (виконайте команду "system-config-printer" у програмі Terminal).
Друк завжди відбувається у двосторонньому режимі.	Це питання стосовно двостороннього друку було в пакеті в Ubuntu 9.10 CUPS. Оновіть версію CUPS до 1.4.1-5ubuntu2.2.
Принтер не додано через утиліту друку системи.	Ця проблема виникає і в Debian 7 у зв'язку з дефектом у пакеті "system-config-printer" із Debian 7 (http://bugs.debian.org/cgi-bin/bugreport.cgi?bug=662813 у системі Debian із відслідковування перешкод). Для додавання принтера скористайтеся іншим способом (наприклад, CUPS WebUI)

Проблеми операційної системи

Стан	Рекомендовані дії
Розмір паперу й орієнтацію вимкнуто в діалоговому вікні "Друк", в той час, коли відкриваються текстові файли.	Ця проблема виникає у Fedora 19, і її пов’язують із тектовим редактором "leafpad", який працює з Fedora 19. Радимо використовувати інші текстові редактори, як-от "gedit".

Докладніше про повідомлення про помилки Linux див. у посібнику користувача Linux, який постачається разом із комп’ютером.

Проблеми операційної системи

Найчастіші порушення роботи PostScript

Описані далі ситуації є характерними для мови PS та можуть виникати, коли використовується декілька принтерних мов.

Порушення	Можлива причина	Усунення
Файл PostScript не друкується	Може, PostScript-драйвер інстальовано неправильно.	• Інсталюйте драйвер PostScript (див. «Встановлення програмного забезпечення» на стор. 190). • Надрукуйте сторінку конфігурації та переконайтеся, що версія PS для друку наявна. • Якщо помилка залишається, зверніться до сервісного представника.
Друкується звіт Ошибка проверки лимита	Завдання друку надто складне.	Може, треба зробити сторінку простішою або встановити більше пам’яті.
Сторінка PostScript друкується з помилкою	Може, завдання з друку не на мові PostScript.	Переконайтеся, що поточне завдання друку підтримується мовою PostScript. Перевірте, чи передбачає прикладна програма пересилку на апарат файла з параметрами або файла заголовка PostScript.
У драйвері не вибрано додатковий лоток	Драйвер принтера не сконфігуровано на розпізнавання додаткового лотка.	Відкрийте властивості драйвера PostScript, виберіть вкладку **Параметри пристрою** та виберіть лоток (див. «Налаштування за допомогою меню Параметри пристрою» на стор. 114).
Під час друку документа в ОС Mac за допомогою програми Acrobat Reader 6.0 або новішої версії спотворюються кольори.	Може, у драйвері принтера та програмі Acrobat Reader задані різні значення роздільності.	Переконайтесь, що у драйвері принтера та програмі Acrobat Reader однакові значення роздільності.

Contact SAMSUNG worldwide

If you have any comments or questions regarding Samsung products, contact the Samsung customer care center.

Country/Region	Customer Care Center	WebSite
ALGERIA	0800 100 100	www.samsung.com/n_africa
ANGOLA	91-726-7864	www.samsung.com
ARGENTINA	0800-333-3733	www.samsung.com.ar
ARMENIA	0-800-05-555	www.samsung.com
AUSTRALIA	1300 362 603	www.samsung.com/au
AUSTRIA	0810-SAMSUNG (7267864, € 0.07/min)	www.samsung.com
AZERBAIJAN	088-55-55-555	www.samsung.com
BAHRAIN	8000-4726	www.samsung.com/ae (English) www.samsung.com/ae_ar (Arabic)
BELARUS	810-800-500-55-500	www.samsung.com
BELGIUM	02-201-24-18	www.samsung.com/be (Dutch) www.samsung.com/be_fr (French)
BOLIVIA	800-10-7260	www.samsung.com
BOSNIA	051 133 1999	www.samsung.com
BOTSWANA	8007260000	www.samsung.com
BRAZIL	0800-124-421 (Demais cidades e regiões) 4004-0000 (Capitais e grandes centros)	www.samsung.com.br
BULGARIA	07001 33 11 , share cost tariff	www.samsung.com/bg
BURUNDI	200	www.samsung.com
CAMEROON	7095- 0077	www.samsung.com/africa_fr/
CANADA	1-800-SAMSUNG (726-7864)	www.samsung.com/ca (English) www.samsung.com/ca_fr (French)
CHILE	800-SAMSUNG (726-7864) [HHP] 02-24828200	www.samsung.com/cl
CHINA	400-810-5858	www.samsung.com
COLOMBIA	01-8000112112 Bogotá: 6001272	www.samsung.com/co

Contact SAMSUNG worldwide

Country/Region	Customer Care Center	WebSite
COSTA RICA	0-800-507-7267	www.samsung.com/latin (Spanish) www.samsung.com/latin_en (English)
CROATIA	062 SAMSUNG (062 726 786)	www.samsung.com/hr
Cote D' Ivoire	8000 0077	www.samsung.com/africa_fr/
CYPRUS	8009 4000 only from landline	www.samsung.com/gr
CZECH	800-SAMSUNG (800-726786)	www.samsung.com
DENMARK	70 70 19 70	www.samsung.com
DOMINICA	1-800-751-2676	www.samsung.com/latin (Spanish) www.samsung.com/latin_en (English)
DRC	499999	www.samsung.com
ECUADOR	1-800-10-7267	www.samsung.com/latin (Spanish) www.samsung.com/latin_en (English)
EGYPT	08000-726786	www.samsung.com

Country/Region	Customer Care Center	WebSite
EIRE	0818 717100	www.samsung.com
EL SALVADOR	800-6225	www.samsung.com/latin (Spanish) www.samsung.com/latin_en (English)
ESTONIA	800-7267	www.samsung.com/ee
FINLAND	030-6227 515	www.samsung.com
FRANCE	01 48 63 00 00	www.samsung.com/fr
GERMANY	0180 6 SAMSUNG bzw. 0180 6 7267864* [HHP] 0180 6 M SAMSUNG bzw. 0180 6 67267864* (*0,20 €/Anruf aus dem dt. Festnetz, aus dem Mobilfunk max. 0,60 €/Anruf)	www.samsung.com
GEORGIA	8-800-555-555	www.samsung.com
GHANA	0800-10077 0302-200077	www.samsung.com/africa_en/

Contact SAMSUNG worldwide

Country/Region	Customer Care Center	WebSite
GREECE	80111-SAMSUNG (80111 726 7864) only from land line(+30) 210 6897691 from mobile and land line	www.samsung.com/gr
GUATEMALA	1-800-299-0013	www.samsung.com/latin (Spanish) www.samsung.com/latin_en (English)
HONDURAS	800-27919267	www.samsung.com/latin (Spanish) www.samsung.com/latin_en (English)
HONG KONG	(852) 3698-4698	www.samsung.com/hk (Chinese) www.samsung.com/hk_en (English)
HUNGARY	06-80-SAMSUNG (726-7864)	www.samsung.com/hu
INDIA	1800 3000 8282 1800 266 8282	www.samsung.com/in
INDONESIA	0800-112-8888 (Toll Free) 021-5699-7777	www.samsung.com/id
IRAN	021-8255	www.samsung.com

Country/Region	Customer Care Center	WebSite
ITALIA	800-SAMSUNG (726-7864) [HHP] 800.Msamsung (800.67267864)	www.samsung.com
JAMAICA	1-800-234-7267	www.samsung.com
JAPAN	0120-327-527	www.samsung.com
JORDAN	800-22273 065777444	www.samsung.com/Levant (English)
KAZAKHSTAN	8-10-800-500-55-500 (GSM:7799)	www.samsung.com
KENYA	0800 545 545	www.samsung.com
KUWAIT	183-2255 (183-CALL)	www.samsung.com/ae (English) www.samsung.com/ae_ar (Arabic)
KYRGYZSTAN	00-800-500-55-500	www.samsung.com
LATVIA	8000-7267	www.samsung.com/lv
LITHUANIA	8-800-77777	www.samsung.com/lt
LUXEMBURG	261 03 710	www.samsung.com
MALAYSIA	1800-88-9999	www.samsung.com/my

Contact SAMSUNG worldwide

Country/Region	Customer Care Center	WebSite
MEXICO	01-800-SAMSUNG (726-7864)	www.samsung.com
MOLDOVA	0-800-614-40	www.samsung.com
MONGOLIA	+7-800-555-55-55	www.samsung.com
MONTENEGRO	020 405 888	www.samsung.com
MOROCCO	080 100 2255	www.samsung.com
MOZAMBIQUE	847267864 / 827267864	www.samsung.com
NAMIBIA	08 197 267 864	www.samsung.com
NIGERIA	0800-726-7864	www.samsung.com/africa_en/
NETHERLANDS	0900-SAMSUNG (0900-7267864) (€ 0,10/min)	www.samsung.com
NEW ZEALAND	0800 SAMSUNG (0800 726 786)	www.samsung.com/nz
NICARAGUA	00-1800-5077267	www.samsung.com/latin (Spanish) www.samsung.com/latin_en (English)
NORWAY	815-56 480	www.samsung.com

Country/Region	Customer Care Center	WebSite
OMAN	800-SAMSUNG (726-7864)	www.samsung.com/ae (English) www.samsung.com/ae_ar (Arabic)
PAKISTAN	0800-Samsung (72678)	www.samsung.com/pk/
PANAMA	800-7267	www.samsung.com/latin (Spanish) www.samsung.com/latin_en (English)
PARAGUAY	009 800 542 0001	www.samsung.com.py
PERU	0-800-777-08 Desde celulares por favor llamar al número 336 8686	www.samsung.com/pe
PHILIPPINES	1-800-10-7267864 [PLDT] 1-800-8-7267864 [Globe landline and Mobile] 02-4222111 [Other landline]	www.samsung.com/ph

Contact SAMSUNG worldwide

Country/Region	Customer Care Center	WebSite
POLAND	0 801-1SAMSUNG(172-678) * lub +48 22 607-93-33 ** [HHP] 0 801-672-678* lub +48 22 607-93-33** * (całkowity koszt połączenia jak za 1 impuls według taryfy operatora) ** (koszt połączenia według taryfy operatora)	www.samsung.com/pl
PORTUGAL	808 20-SAMSUNG (808 20 7267)	www.samsung.com
PUERTO RICO	1-800-682-3180	www.samsung.com
QATAR	800-2255 (800-CALL)	www.samsung.com/ae (English) www.samsung.com/ae_ar (Arabic)
RWANDA	9999	www.samsung.com
ROMANIA	08008 SAMSUNG (08008 726 7864)TOLL FREE No.	www.samsung.com/ro
RUSSIA	800-00-0077	www.samsung.com
SAUDI ARABIA	9200-21230	www.samsung.com/sa (Arabic)

Country/Region	Customer Care Center	WebSite
SENEGAL	8-800-555-55-55	www.samsung.com/africa_fr/
SERBIA	011 321 6899	www.samsung.com/rs
SINGAPORE	1800-SAMSUNG (726-7864)	www.samsung.com/sg
SLOVAKIA	0800 - SAMSUNG(0800-726 786)	www.samsung.com
SOUTH AFRICA	0860 SAMSUNG (726-7864)	www.samsung.com
SPAIN	902-1-SAMSUNG(902 172 678)	www.samsung.com
SUDAN	1969	www.samsung.com
SWEDEN	0771 726 7864 (SAMSUNG)	www.samsung.com
SWITZERLAND	0848-SAMSUNG (7267864, CHF 0.08/min)	www.samsung.com/ch www.samsung.com/ch_fr/
SYRIA	18252273	www.samsung.com/Levant (English)
TADJIKISTAN	8-10-800-500-55-500	www.samsung.com
TAIWAN	0800-329-999	www.samsung.com/tw
TANZANIA	0685 88 99 00	www.samsung.com

Contact SAMSUNG worldwide

Country/Region	Customer Care Center	WebSite
THAILAND	1800-29-3232 02-689-3232	www.samsung.com/th
TRINIDAD & TOBAGO	1-800-SAMSUNG (726-7864)	www.samsung.com
TURKEY	444 77 11	www.samsung.com
U.A.E	800-SAMSUNG (726-7864)	www.samsung.com
U.K	0330 SAMSUNG (726-7864)	www.samsung.com
U.S.A	1-800-SAMSUNG (726-7864)	www.samsung.com/us
U.S.A (Mobile Phones)	[HHP] 1-888-987-HELP(4357)	www.samsung.com
UGANDA	0800 300 300	www.samsung.com
UKRAINE	0-800-502-000	www.samsung.com/ua (Ukrainian) www.samsung.com/ua_ru (Russian)
URUGUAY	000 405 437 33	www.samsung.com
UZBEKISTAN	8-10-800-500-55-500	www.samsung.com
VENEZUELA	0-800-100-5303	www.samsung.com/ve
VIETNAM	1 800 588 889	www.samsung.com
ZAMBIA	0211 350370	www.samsung.com

Глосарій

Цей глосарій допоможе ознайомитися з виробом, оскільки він містить пояснення термінів, які широко використовуються у сфері друку, а також тих, що вживаються у цьому посібнику користувача.

802.11

802.11 — це набір стандартів для зв'язку в безпроводовій локальній мережі (WLAN), розроблений комітетом зі стандартів зональних і обчислювальних мереж Інституту інженерів з електротехніки й електроніки (IEEE 802).

802.11b/g/n

Стандарт 802.11b/g/n передбачає спільне використання обладнання та використання діапазону частот 2,4 ГГц. Стандарт 802.11b підтримує смугу пропускання до 11 Мбіт/с, стандарт 802.11n — до 150 Мбіт/с. Іноді мікрохвильові печі, радіотелефони та пристрої Bluetooth можуть завдавати перешкод пристроям стандарту 802.11b/g/n.

Точка доступу

Точка доступу або точка безпроводового доступу (AP або WAP) — це пристрій, що з'єднує пристрої безпроводового зв'язку в локальних безпроводових мережах (WLAN) і діє як головний передавач і приймач радіосигналів мережі.

ADF

Пристрій автоматичного подавання оригіналу (ADF) або автоподавач оригіналів — це блок сканування, який автоматично подає оригінальний аркуш паперу, щоб апарат мав можливість виконати сканування певної кількості аркушів одночасно.

AppleTalk

AppleTalk — це запатентований набір протоколів, розроблених корпорацією Apple для побудови комп'ютерних мереж. Він використовувався в оригінальній моделі Mac (1984), проте зараз корпорація Apple надає перевагу стеку протоколів TCP/IP.

Глибина кольору

Термін застосовується в комп'ютерній графіці для позначення кількості бітів, які використовуються для відображення кольору одного пікселя в растровому зображенні. Більша глибина кольору забезпечує ширший діапазон окремих кольорів. Зі збільшенням кількості бітів кількість можливих кольорів стає надзвичайно великою для мапи кольорів. 1-бітовий колір зазвичай називається монохромним або чорно-білим.

BMP

Формат растрової графіки, що використовується у графічній підсистемі платформи Microsoft Windows (GDI) як формат простих графічних файлів.

Глосарій

BOOTP

Протокол початкового завантаження. Мережний протокол, що використовується мережним клієнтом для автоматичного отримання IP-адреси. Зазвичай застосовується у процесах початкового завантаження комп'ютерів або операційних систем, що на них виконуються. Сервери BOOTP призначають кожному клієнту IP-адресу з пулу адрес. BOOTP дозволяє комп'ютерам без локальної дискової пам'яті отримати IP-адресу ще до завантаження операційної системи з повним набором функцій.

CCD

Пристрій із зарядовим зв'язком (CCD) — це обладнання, яке дозволяє виконувати операції сканування. Механізм фіксування CCD також використовується для утримання конструкції CCD, щоб запобігти її ушкодженню під час переміщення апарата.

Упорядкування за копіями

Упорядкування за копіями — це процес друку багатьох копій як наборів. Якщо вибрано упорядкування за копіями, апарат перед друком додаткових копій спочатку друкує повний набір.

Панель керування

Панель керування — це плоска, зазвичай вертикальна панель, на якій відображаються інструменти керування або контролю. Здебільшого вони містяться на передній стороні апарата.

Покриття

Друкарський термін, який застосовується для вимірювання використання тонера під час друку. Наприклад, покриття 5 % означає, що зображення або текст займають на аркуші формату A4 приблизно 5 %. Отже, якщо аркуш чи оригінальний документ містить складні зображення або багато тексту, покриття буде більшим, і водночас відповідним буде використання тонера.

CSV

Значення, розділені комами (CSV). CSV — це формат файлів, що використовується для обміну даними між несумісними програмами. Цей формат файлів, що використовується в Microsoft Excel, фактично став стандартом, що застосовується у комп'ютерній галузі, навіть у платформах, розроблених не корпорацією Майкрософт.

Глосарій

DADF

Пристрій автоматичного подавання двостороннього оригіналу (DADF) або дуплексний автоподавач оригіналів — це блок сканування, який автоматично подає й обертає аркуш оригіналу, щоб апарат виконав сканування з обох сторін аркуша.

Стандартно

Значення або параметр, який застосовується під час першого використанням принтера, перезапуску або ініціалізації.

DHCP

Протокол динамічного конфігурування хосту (DHCP) — це мережний клієнт-серверний протокол. Сервер DHCP надає параметри конфігурації відповідно до запиту клієнтського хосту DHCP. Зазвичай це дані, потрібні для участі клієнтського хосту в IP-мережі. Протокол DHCP також забезпечує механізм виділення IP-адрес для клієнтських хостів.

DIMM

Модуль пам’яті з дворядним розміщенням виводів (DIMM) — це плата з мікросхемами пам’яті. Модуль DIMM зберігає всі дані апарата, такі як дані друку або дані отриманих факсів.

DLNA

DLNA (Digital Living Network Alliance) — це стандарт, який дає змогу пристроям, підключеним до домашньої мережі, спільно використовувати інформацію.

DNS

Сервер доменних імен (DNS) — це система, що зберігає в розподіленій базі даних інформацію, пов’язану з доменними іменами в мережах, таких як Інтернет.

Матричний принтер

Термін «матричний принтер» стосується певного типу комп’ютерних принтерів із друкувальною голівкою, яка рухається вперед і назад по сторінці та друкує, вдаряючи по просякнутій друкарською фарбою стрічці з тканини, яка розташована навпроти аркушу (загалом за тим самим принципом, що й друкарська машинка).

DPI

DPI (точок на дюйм) — це одиниця вимірювання роздільної здатності сканування та друку. Як правило, що більшою є кількість точок на дюйм, то краще можна розглянути деталі зображення й то більший розмір файлу.

Глосарій

DRPD

Розпізнавання характерних дзвінків. Послуга характерних дзвінків надається оператором телефонного зв'язку та дозволяє використовувати одну телефонну лінію для відповіді на виклики, що здійснюються на кілька номерів.

Двосторонній друк

Механізм, який автоматично обертає аркуш паперу, щоб виконати друк (або сканування) з обох сторін аркуша. Принтер із функцією двостороннього друку може виконувати друк з обох сторін аркуша за один цикл.

Норма видруку

Норма видруку — це кількість сторінок, які можна видрукувати за місяць без шкоди для подальшої продуктивної принтера. Загалом принтери мають певне обмеження ресурсу, як-от друк певної кількості сторінок на рік. Ресурс означає середній обсяг видруків, як правило, у межах гарантійного періоду. Наприклад, якщо місячна норма видруку становить 48 000 сторінок (з розрахунку на 20 робочих днів), за день принтер має друкувати не більше 2 400 сторінок.

ECM

Режим виправлення помилок (ECM) — це додатковий режим пересилання, вбудований у факсимільні апарати та модеми класу 1. Він автоматично виявляє та виправляє помилки у процесі пересилання факсів, що іноді спричиняються перешкодами в телефонній лінії.

Емуляція

Емуляція — це техніка отримання одним апаратом тих самих результатів, що й у іншого.

Емулятор повторює функції однієї системи на іншій системі, отже обидві системи працюють однаково. Емуляція зосереджена на точному відтворенні зовнішньої поведінки, на відміну від імітації, яка передбачає абстрактну модель певної системи, зазвичай беручи до уваги її внутрішній стан.

Ethernet

Ethernet — це пакетна технологія побудови комп'ютерних локальних мереж. Вона визначає з'єднання та передачу сигналів на фізичному рівні, а також формати кадру та протоколи для рівня керування доступом до середовища передавання даних (MAC) і рівня каналу передавання даних у моделі OSI. Технологія Ethernet в основному описується стандартами IEEE 802.3. Із 90-х років і дотепер вона є найпоширенішою технологією для локальних мереж.

Глосарій

EtherTalk

Набір протоколів, розроблений корпорацією Apple Computer для побудови комп'ютерних мереж. Він використовувався в оригінальній моделі Mac (1984), проте зараз корпорація Apple надає перевагу стеку протоколів TCP/IP.

FDI

Інтерфейс стороннього пристрою (FDI) — це плата, встановлена в апараті для забезпечення функціонування пристроїв інших виробників, наприклад тих, що використовують монети, або пристроїв читання карток. Такі пристрої дають змогу використовувати на апараті платні послуги друку.

FTP

Протокол передавання файлів (FTP) — це поширений протокол для обміну файлами в мережі, яка підтримує протокол TCP/IP (наприклад, Інтернет або інтранет).

Блок термофіксації

Деталь лазерного принтера, яка плавить тонер на носії друку. Вона складається з нагріваючого ролика та притискного ролика. Після перенесення тонера на папір блок термофіксації застосовує нагрівання та тиск для фіксації тонера на папері, внаслідок чого папір виходить із лазерного принтера дещо теплим.

Шлюз

Зв'язок між комп'ютерними мережами або між комп'ютерною мережею та телефонною лінією. Шлюз широко застосовується, оскільки дає змогу отримувати доступ до іншого комп'ютера або мережі.

Відтінки сірого

Відтінки сірого кольору, що відтворюють світлі та темні частини зображення після перетворення зображення з кольорового на чорно-біле; кольори передаються різноманітними відтінками сірого кольору.

Півтони

Тип зображення, що імітує відтінки сірого кольору, змінюючи кількість точок. Інтенсивно забарвлені частини зображення складаються з великої кількості точок, а світліші частини — з меншої.

внутрішня пам'ять

Внутрішня пам'ять — це енергонезалежний пристрій для збереження даних, що зберігає дані з цифровим кодуванням на дисках із магнітною поверхнею, які швидко обертаються.

Глосарій

IEEE

Інститут інженерів з електротехніки й електроніки (IEEE) — це міжнародна некомерційна професійна організація, яка займається вдосконаленням технологій, пов'язаних з електрикою.

IEEE 1284

Стандарт паралельного порту 1284 було розроблено в Інституті інженерів з електротехніки й електроніки (IEEE). Термін «1284-B» стосується певного типу роз'ємів на кінці паралельного кабелю, який під'єднується до периферійного пристрою (наприклад, принтера).

Інтранет

Приватна мережа, яка використовує протоколи Інтернету, можливість мережного підключення та інколи систему телекомунікацій загального користування для безпечного обміну корпоративною інформацією всередині організації або операціями між її співробітниками. Іноді цей термін стосується лише видимої частини мережі — внутрішнього веб-сайту.

IP-адреса

IP-адреса — це унікальний номер, який використовується пристроями для ідентифікації та зв'язку між собою в мережі, яка підтримує стандарт протоколу IP.

IPM

IPM (зображень за хвилину) — це спосіб вимірювання швидкості роботи принтера. Значення IPM вказує кількість односторонніх аркушів паперу, які принтер може видрукувати за хвилину.

IPP

Протокол друку через Інтернет (IPP) визначає стандартний протокол для друку, а також керування завданнями друку, розміром носія, роздільною здатністю тощо. IPP може використовуватися локально або через Інтернет для сотень принтерів; крім того, цей протокол підтримує керування доступом, автентифікацію та шифрування, що робить його значно потужнішим і безпечнішим рішенням для друку, ніж попередні версії протоколів.

IPX/SPX

Абревіатура IPX/SPX означає міжмережний обмін пакетами або послідовний обмін пакетами. Це мережний протокол, який використовується в операційних системах Novell NetWare. Протоколи IPX і SPX забезпечують підключення до мережі подібно до протоколів TCP/IP, при цьому протокол IPX має спільні риси з IP, а SPX — із TCP. Протокол IPX/SPX було розроблено насамперед для локальних мереж, і в цьому застосуванні він дуже ефективний (зазвичай у локальних мережах його продуктивність вища, ніж у TCP/IP).

Глосарій

ISO

Міжнародна організація зі стандартизації (ISO) — це міжнародний комітет, що встановлює стандарти. Він складається із представників національних комітетів зі стандартизації. Цей комітет розробляє світові промислові та торговельні стандарти.

ITU-T

Міжнародна спілка електрозв'язку (ITU) — це міжнародна організація, створена з метою стандартизації та регулювання міжнародних радіо- та телекомунікацій. Її головними завданнями є стандартизація, розподіл спектру радіочастот і упорядкування взаємодії між різними країнами для здійснення міжнародних телефонних дзвінків. Літера T в скороченні ITU-T означає телекомунікації.

Таблиця ITU-T №1

Стандартизована випробувальна таблиця, опублікована ITU-T для факсимільного пересилання документів.

JBIG

Об'єднана група експертів з обробки двійкових зображень (JBIG) — це стандарт стискання зображень без втрати чіткості та якості, який розроблено для стискання двійкових зображень (зокрема факсів), однак може використовуватись і для інших зображень.

JPEG

Об'єднана група експертів із машинної обробки фотозображень (JPEG) — це найпоширеніший метод стискання із втратами даних для фотографічних зображень. Цей формат використовується для зберігання та пересилання фотографій в Інтернеті.

LDAP

Спрощений протокол доступу до каталогів (LDAP) — це мережний протокол для запитів і модифікації служб керування каталогами, які працюють через TCP/IP.

Світлодіод

Світлодіод — це напівпровідниковий пристрій, який вказує стан апарата.

MAC-адреса

Адреса керування доступом до середовища передавання даних (MAC) — це унікальний ідентифікатор, пов'язаний із мережним адаптером. MAC-адреса — це унікальний 48-бітний ідентифікатор, що зазвичай складається із 12 шістнадцяткових символів, згрупованих попарно (наприклад, 00-00-0c-34-11-4e). Ця адреса зазвичай жорстко закодована у платі мережного інтерфейсу (NIC) виробником і дає змогу маршрутизаторам визначити розташування апаратів у великих мережах.

Глосарій

Багатофункціональний пристрій

Багатофункціональний периферійний пристрій (MFP) — це офісний апарат, який виконує функції принтера, копіювального пристрою, факсу, сканера тощо.

MH

Модифікований алгоритм Хоффмана (MH) — це метод стискання, використовуваний для зменшення обсягу даних, які потрібно передати між факсимільними апаратами для пересилання зображення, рекомендований ITU-T T.4. MH — це схема нерівномірного кодування, яка використовує таблицю кодування й оптимізована для ефективного стискання пустих місць. Оскільки більшість факсів складаються з пустого простору, це мінімізує час передачі факсимільних повідомлень.

MMR

Модифікований модифікований код Ріда (MMR) — це метод стискання, рекомендований ITU-T T.6.

Модем

Пристрій, що модулює сигнал-носій для кодування цифрової інформації, а також демодулює цей сигнал для дешифрування переданих даних.

MR

Модифікований код Ріда (MR) — це метод стискання, рекомендований ITU-T T.4. MR кодує перший відсканований рядок, використовуючи MH. Наступний рядок порівнюється з першим, визначається різниця між ними, і тоді ця різниця кодується та передається.

NetWare

Мережна операційна система, розроблена корпорацією Novell, Inc. Спочатку в ній використовувалася схема кооперативної організації багатьох завдань для роботи різних служб на ПК, а мережні протоколи працювали на основі первинного стеку протоколів Xerox XNS. Нині система NetWare підтримує стеки протоколів TCP/IP та IPX/SPX.

OPC

Органічний фотопровідник (OPC) — це механізм, що створює віртуальне зображення для друку, використовуючи лазерний промінь із лазерного принтера; зазвичай він має зелений або сірий колір і циліндричну форму.

Під час використання принтера поверхня барабана, розташованого у блоці формування зображення, поступово зношується та потребує заміни, коли вона стає потертою через взаємодію з магнітним валом картриджа, очисним механізмом і папером.

Глосарій

Оригінал

Перший зразок будь-чого, наприклад, документа, фотографії або тексту тощо, який копіюється, відтворюється або передається для створення інших примірників, але сам не скопійований або похідний.

OSI

OSI — це модель взаємодії відкритих систем, розроблена Міжнародною організацією зі стандартизації (ISO) для засобів зв'язку. OSI пропонує стандартний модульний принцип створення мережі, що розподіляє потрібний набір комплексних функцій на керовані, автономні та функціональні рівні. Рівні з верхнього до нижнього: прикладний, представницький, сеансовий, транспортний, мережний, канальний і фізичний.

PABX

Приватна АТС (PABX) — це автоматична телефонна система комутації в межах певного підприємства.

PCL

Мова програмування принтера (PCL) — це мова опису сторінок (PDL), розроблена компанією HP як протокол для друку, яка стала галузевим стандартом. Спочатку мову PCL було розроблено для перших струменевих принтерів, а потім випущено у змінних рівнях для термографічних, матричних і лазерних принтерів.

PDF

Переносний формат документів (PDF) — це запатентований формат файлів, розроблений корпорацією Adobe Systems для відображення двовимірних документів у форматі, який не залежить від пристрою та роздільної здатності.

PostScript

PostScript (PS) — це мова опису сторінок і мова програмування, яка застосовується в основному у сферах електронної та настільної публікації та запускається в інтерпретаторі для генерації зображення.

Драйвер принтера

Програма, яка використовується для надсилання команд і передачі даних із комп'ютера на принтер.

Носії друку

Матеріали, такі як папір, конверти, етикетки та прозорі плівки, які можна використовувати для принтера, сканера, факсу або копіювального пристрою.

Глосарій

PPM

PPM (сторінок за хвилину) — це метод визначення швидкості роботи принтера, а саме — кількості сторінок, які він може видрукувати за хвилину.

Файл PRN

Інтерфейс для драйвера пристрою, який дає змогу програмному забезпеченню взаємодіяти із драйвером пристрою, використовуючи стандартні вхідні та вихідні системні виклики, що спрощує виконання багатьох завдань.

Протокол

Домовленість або стандарт, що активує чи контролює підключення, зв'язок і процес передачі даних між двома кінцевими точками обробки даних.

PS

Див. PostScript.

PSTN

Телефонна мережа загального користування (PSTN) — це всесвітня громадська телефонна мережа з комутацією ліній, яка розташовується у виробничих приміщеннях і зазвичай маршрутизується через комутатор.

RADIUS

Служба віддаленої автентифікації користувачів телефонних ліній (RADIUS) — це протокол для віддаленої автентифікації та реєстрації користувачів. RADIUS активує централізоване керування даними автентифікації, як-от іменами користувачів і паролями, використовуючи концепцію AAP (автентифікація, авторизація та реєстрація) для керування доступом до мережі.

Роздільна здатність

Чіткість зображення, яка вимірюється кількістю точок на дюйм (DPI). Що більше точок на дюйм, то вища роздільна здатність.

SMB

Блок серверних повідомлень (SMB) — це мережний протокол, який зазвичай застосовується для надання спільного доступу до файлів, принтерів, послідовних портів і різноманітних засобів зв'язку між вузлами мережі. Крім цього, він забезпечує автентифікаційний механізм зв'язку у процесі обробки даних.

Глосарій

SMTP

Простий протокол пересилання пошти (SMTP) — це стандарт для пересилання електронних листів в Інтернеті. SMTP є відносно простим текстовим протоколом, який передбачає зазначення одного або декількох одержувачів повідомлення та подальше передавання тексту повідомлення. Це клієнт-серверний протокол, у якому клієнт передає електронне повідомлення на сервер.

SSID

Ідентифікатор набору служб (SSID) — це назва безпроводової локальної мережі (WLAN). Всі безпроводові пристрої у WLAN використовують для зв'язку між собою однаковий ідентифікатор SSID. Ідентифікатори SSID враховують регістр і мають максимальну довжину 32 символи.

Маска підмережі

Маска підмережі використовується разом із мережною адресою для визначення того, яка її частина є мережною адресою, а яка — адресою хоста.

TCP/IP

Протокол керування передаванням даних (TCP) і протокол Інтернету (IP) — це набір протоколів зв'язку, які впроваджують стек протоколів, на базі якого працює Інтернет і більшість комерційних мереж.

TCR

Звіт про пересилання (TCR) містить докладні відомості про кожне пересилання, такі як стан завдання, результат пересилання та кількість надісланих сторінок. Можна настроїти друк цього звіту після виконання кожного завдання або тільки в разі невдалого пересилання.

TIFF

Формат файлів зображень із тегами (TIFF) — це формат растрових зображень зі змінною роздільною здатністю. У форматі TIFF описуються дані, які зазвичай надходять зі сканера. Зображення у форматі TIFF використовують теги — ключові слова, які визначають характеристики зображення, що міститься у файлі. Цей гнучкий і сумісний із різними платформами формат може використовуватися для файлів, створених за допомогою різних програм обробки зображень.

Картридж із тонером

Ємність або контейнер у принтері, у якому міститься тонер. Тонер — це порошок, який використовується в лазерних принтерах і фотокопіювальних апаратах і формує текст або зображення на папері для друку. Тонер розплавляється завдяки нагріванню блока термофіксації, і це спричиняє його висихання у волокнах паперу.

Глосарій

TWAIN

Галузевий стандарт для сканерів і програмного забезпечення. Використовуючи сканер і програмне забезпечення, які підтримують стандарт TWAIN, сканування можна розпочати з вікна програми. Це інтерфейс прикладних програм захоплення зображення для операційних систем Microsoft Windows і Apple Mac.

Шлях UNC

Домовленість про універсальні імена (UNC) — це стандартний метод отримання доступу до ресурсів спільного користування в мережі в системі Windows NT та інших продуктах Microsoft. Формат шляху UNC: \\<ім’я сервера>\<ім’я ресурсу спільного користування>\<додатковий каталог>

URL-адреса

Уніфікований вказівник інформаційних ресурсів (URL) — це глобальна адреса документів і ресурсів в Інтернеті. Перша частина адреси вказує, який протокол слід використовувати, а друга зазначає IP-адресу або доменне ім’я вузла, на якому розміщено ресурс.

USB

Універсальна послідовна шина (USB) — це стандарт, розроблений організацією USB Implementers Forum, Inc. для сполучення комп’ютерів і периферійних пристроїв. На відміну від паралельного порту, USB розроблено для одночасного підключення багатьох периферійних пристроїв до одного порту USB на комп’ютері.

Водяний знак

Водяний знак — це зображення або візерунок, який можна розпізнати, направивши аркуш на світло: таким чином він виглядатиме на папері світлішим. Водяні знаки вперше запроваджено в Болонії (Італія) у 1282 році; вони використовувались виробниками паперу для позначення їхнього продукту, а також на поштових марках, грошових знаках та інших урядових документах для запобігання виготовленню підробок.

WEP

Протокол Wired Equivalent Privacy (WEP) — це протокол безпеки, описаний у стандарті IEEE 802.11, який забезпечує такий самий рівень безпеки, як і у проводовій локальній мережі. WEP забезпечує захист кодуванням даних, які передаються по радіоканалу, щоб вони були захищені настільки, ніби передаються від однієї кінцевої точки до іншої.

Глосарій

WIA

WIA — це архітектура формування зображення, яку спочатку було запроваджено в ОС Windows Me і Windows XP. Під час використання сканера з підтримкою стандарту WIA сканування можна запустити з цих операційних систем.

WPA

Захищений доступ Wi-Fi (WPA) — це клас систем для забезпечення захисту безпроводових (Wi-Fi) комп'ютерних мереж, який було створено для покращення захисних функцій і характеристик протоколу WEP.

WPA-PSK

WPA-PSK (Спільний ключ WPA) — це особливий режим WPA для окремих користувачів і малого бізнесу. Спільний ключ або пароль указується в точці безпроводового доступу (WAP) і на будь-яких безпроводових настільних або переносних пристроях. Для додаткового захисту WPA-PSK генерує унікальний ключ для кожного сеансу між безпроводовим клієнтом і пов'язаною з ним точкою доступу.

WPS

Захищене настроювання Wi-Fi (WPS) — це стандарт для встановлення безпроводової домашньої мережі. Якщо безпроводова точка доступу підтримує технологію WPS, підключення до безпроводової мережі можна легко настроїти без використання комп'ютера.

XPS

XPS (XML Paper Specification) — це специфікація, розроблена корпорацією Майкрософт для мови опису сторінок (PDL) і нового формату документів, який має переваги у використанні для портативних і електронних документів. Ця специфікація використовує за основу формат XML, новий маршрут друку й апаратно-незалежний векторний формат документів.

Покажчик

A

AirPrint 269
AnyWeb Print 372

E

Eco 312
easy document creator 379
  Перетворення електронних книг 379

G

google cloud printing 271

L

Linux
  використання SetIP 200, 170, 340, 339
  інсталяція драйвера для апарата підєднаного до мережі 207, 193, 194
  найчастіші порушення роботи Linux 415
  сканування 352

M

Mac
  використання SetIP 198, 169, 337
  інсталяція драйвера для апарата підєднаного до мережі 206, 191, 192
  поширені ускладнення під час використання ОС MAC 414
  сканування 351

S

Samsung Printer Status 383
Scan Assitant 350
SyncThru Web Service 374
  загальна інформація 374
samsung printer experience 385
service contact numbers 418

U

UNIX
  друкування 341
  інсталяція драйвера для апарата підєднаного до мережі 208
Unix
  вимоги до системи 170
USB 313

W

Windows
  використання SetIP 197, 253, 167
  інсталяція драйвера для апарата підєднаного до мережі 201, 36, 38, 413

А

адреса електронної пошти 316
  зберігання 316, 317
адресна книжка
  використання 319, 307
  редагування 320, 321, 319, 320

Б

бездротова
  WPS
    відключення 219
    PIN 221, 220
  інфраструктурний режим 214
  кабель USB 223, 226, 232
  режим Adhoc 214
бездротова мережа
  мережний кабель 252
безопасная печать 79
безпека
  інформація 18

Покажчик

В

вигляд ззаду 28
вигляд спереду 26
витратні матеріали
  доступні витратні матеріали 101, 109, 101, 118
  розрахунковий ресурс картриджа з тонером 106
водяні знаки
  видалити 331
  редагувати 330

Г

глосарій 424

Д

Драйвер PostScript
  усунення несправностей 417
деталі та вузли що підлягають технічному обслуговуванню 104
додаткова пам'ять або жорсткий диск 365, 366
додатковий опційний лоток 103
  закладання паперу 58, 103
друк
  mobileprint 262
  загальні налаштування 276, 262
друк копій
  Mac 338
друк накладення
  видалити 333, 332
  створити 332
друкування
  Linux 339
  Mac 337
  UNIX 341
  використання утиліти прямого друку 336
    Windows 74
    Mac 338
    326, 325, 324
    Mac 338
    95
  спеціальні функції друку 327
друкування документа
  Linux 339
  Mac 337
  UNIX 341

Е

екодрук 77

З

Збереження 316
загальні налаштування 295
загальні позначки 17
закладання
  паперу в лоток 1 58, 61
  спеціальні матеріали 63
закладання оригіналів 70
заминання
  усунення паперу 134, 128
зареєстровані користувачі
  реєстрація 323
застрявання
  усунення зминання оригіналу 129
звіти
  інформація про апарат 278, 284, 285, 286, 288, 292, 296, 304
значення світлодіода стану 146

І

інсталяція драйвера

Покажчик

Unix 208
інформація про апарат 278, 283, 284, 289, 292, 304

К

кабель USB
інсталяція драйвера 36, 38, 191, 193
повторне встановлення драйверу 192, 194
картридж з тонером
заміна картриджа 109, 105, 107
розрахунковий ресурс 106, 105
кнопка "відновлення налаштувань" 34
кнопка "довідка" 34
кнопка "очистити" 33
кнопки
eco 32
копіювання посвідчень 31, 32
цифрова клавіатура 31, 33
комплектуючі
замовлення 103
інсталяція 114
копіювання
загальні налаштування 278, 83, 81
копіювання посвідчень 84
користування довідкою 77, 339

Л

лоток
Зміна розміру лотка 57, 68, 61, 103
регулювання ширини та довжини 57

М

матеріали для друку
задавання типу паперу 68, 64, 67, 65
спеціальні матеріали 63, 67, 162, 68
Этикетки 66
меню друку 276
мережа
загальні налаштування 308
інсталяція драйвера
Linux 207
Mac 206
UNIX 208
Windows 201
171
Конфігурація IPv6 211, 197, 214, 197, 198, 200, 253, 196

Н

надсилання факса
надсилання кільком адресатам 89
налаштування адміністратора 311
налаштування адресної книжки 319
налаштування пристрою
стан пристрою 278, 283, 284, 289, 292, 304
нормативна інформація 172

О

огляд меню 40

П

Папка документов 307
загальні налаштування 307
Паралельний інтерфейс
замовлення 103
Програма SetIP 197, 253
память
оновлення памяті 116
панель керування 30
сенсорний екран 48
параметри пристрою 114

Покажчик

повідомлення про помилку 149
позначення 17
порушення роботи
друк проблеми 395, 394, 400, 408, 411
ускладнення з подаванням паперу 393, 409
приготування оригіналів 70
пріоритети принтера
Linux 340
пріоритетні настройки для друку 76
проблема
проблеми операційної системи 413

Р

рідиннокристалічний дисплей
перегляд стану апарата 278, 283, 284, 289, 292, 304
роздільність
факсовий звязок 90
розміщення апарату
настроювання за висотою над рівнем моря 315

С

Світлодіод радіозвязку 34
Сканування
Сканування за допомогою програми Samsung Scan Assitant 350
Сканування у Linux 352
Спеціальні можливості 314
сканування
Mac 351
загальні налаштування 290, 343, 345, 349, 344, 348, 347, 352
флешпамять USB 93
сканування в ОС mac 351
стандартні настроювання
задавання лотка 68
стану 32, 34
статус принтеру
загальна інформація 383

Т

технічні характеристики 159
матеріали для друку 162

У

Універсальний лоток
використання спеціальних матеріалів 63, 61
уведення символу 318
утиліта прямого друку 336
утримувач вихідного паперу 69

Ф

факс 353
Автоматичне приймання в режимі автовідповідача 361, 353, 354, 358, 355, 364, 360, 284, 359, 356, 357, 364, 353, 361, 363, 362, 360, 361, 356
факсовий звязок
приготування до користування факсовим звязком 87, 90
регулювання роздільності 90, 91
флешпамять USB
друкування 95, 97
резервування даних 96, 93
функції друку 324
функції та характеристики 5
функції та характеристики апарата 274, 162

функція сканування 343

Ч

чищення
блок сканування 124, 121, 120, 123
чищення апарата 120